模块式
F.R.L.组合元件

New

RoHS

减压阀

设定压力：**0.05~0.85MPa**

0.02~0.2MPa

目视确认性&耐环境性提高

2层结构

透明杯罩
保护杯体四周！！

- 360°目视确认
- 针对外部环境保护杯体，安全性提高

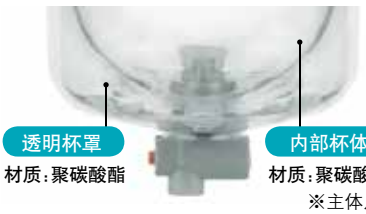

※主体尺寸30以上

可操作性提高

因滤芯和杯体的一体化，更换滤芯时，可拿在手里轻松进行。

可拿在手里更换！

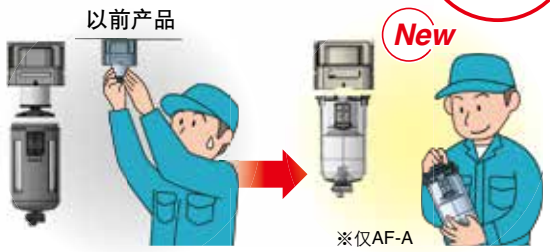

※仅AF-A

减小维护空间

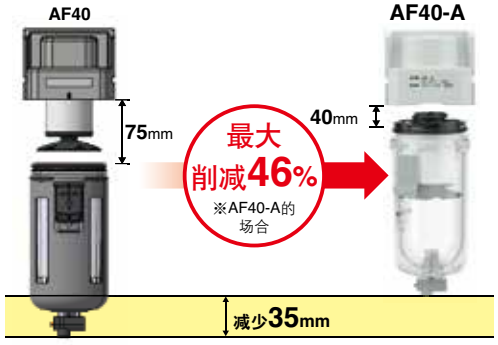

备选压力计

方形嵌入式压力计　圆形压力计　数字式压力开关

互换性

和以前AR 系列的面板安装具有互换性

备有带逆流功能的减压阀 AR□0K

AC 系列

SMC

CAT.CS40-60A

采用透明杯体保护罩

耐环境性提高／采用透明杯罩，保护杯体四周！

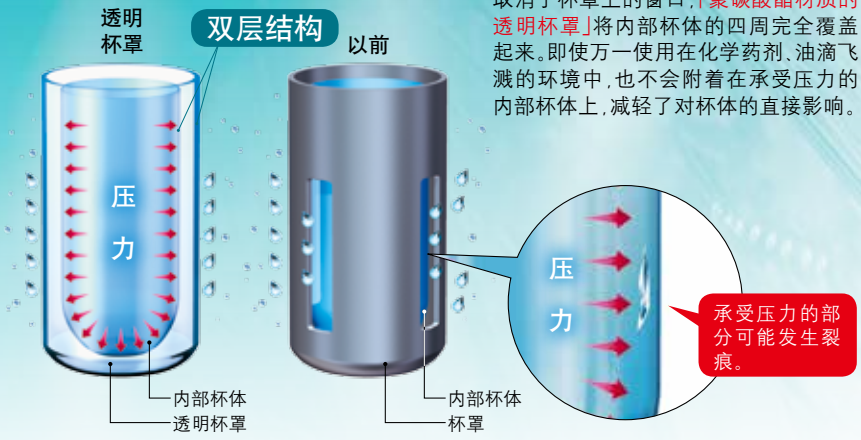

取消了杯罩上的窗口，「聚碳酸酯材质的透明杯罩」将内部杯体的四周完全覆盖起来。即使万一使用在化学药剂、油滴飞溅的环境中，也不会附着在承受压力的内部杯体上，减轻了对杯体的直接影响。

适合元件

空气过滤器
AF

过滤减压阀
AW□0(K)-B

油雾分离器
AFM

油雾器
AL

微雾分离器
AFD

※主体大小30以上

提高目视确认性：360°

采用透明杯罩，可以从四周进行观察确认过滤器杯体内的积液状态、润滑油剩余量。

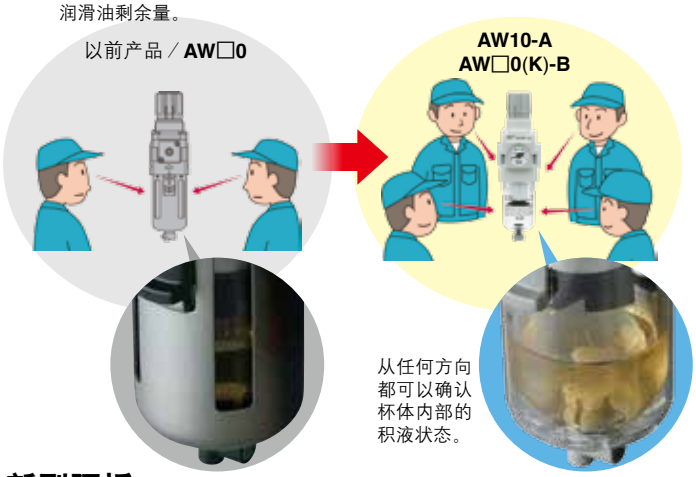

轻量化：最大减90g

※AW除外

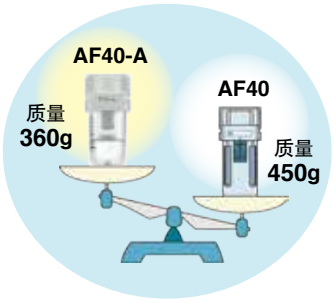

无腐蚀性

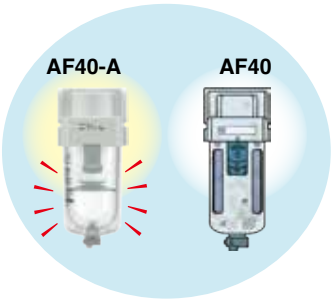

树脂材质不会生锈腐蚀。

新型隔板

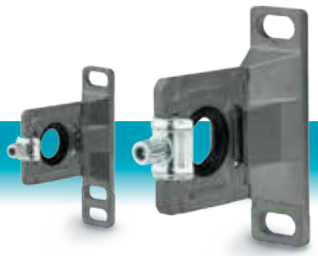

模块式连接方法

步骤①

- 把产品装在新型"带托架隔板"的板壁接合部。
- 将保持器套在隔板的螺钉上，将螺母拧到螺钉上。(预拧紧)

步骤②

- 用六角扳手将螺母拧紧。

关于与以前产品的安装互换性

- 新型隔板可与原来的AF、AR、AL、AW系列连接。
- 以前产品的隔板不可用于New AF□-A、AR□(K)-B、AL□-A、AW□(K)-B等新产品系列。

AC 系列

系列构成

空气组合元件

产品	型号	接管口径							页码
		M5	1/8	1/4	3/8	1/2	3/4	1	
空气过滤器 + 减压阀 + 油雾器 AF AR AL 	AC10-A	●							P.7
	AC20-B		●	●					
	AC25-B			●	●				
	AC30-B			●	●				
	AC40-B			●	●	●			
	AC40-06-B						●		
	AC50-B						●	●	
	AC55-B							●	
	AC60-B							●	
过滤减压阀 + 油雾器 AW AL 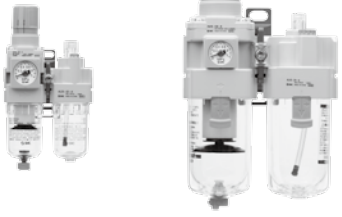	AC10A-A	●							P.15
	AC20A-B		●	●					
	AC30A-B			●	●				
	AC40A-B			●	●	●			
	AC40A-06-B						●		
	AC50A-B						●	●	
	AC60A-B							●	
空气过滤器 + 减压阀 AF AR 	AC10B-A	●							P.21
	AC20B-B		●	●					
	AC25B-B			●	●				
	AC30B-B			●	●				
	AC40B-B			●	●	●			
	AC40B-06-B						●		
	AC50B-B						●	●	
	AC55B-B							●	
	AC60B-B							●	
空气过滤器 + 油雾分离器 + 减压阀 AF AFM AR 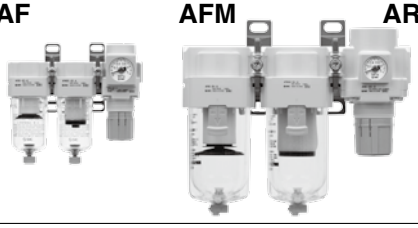	AC20C-B		●	●					P.27
	AC25C-B			●	●				
	AC30C-B			●	●				
	AC40C-B			●	●	●			
	AC40C-06-B						●		
过滤减压阀 + 油雾分离器 AW AFM 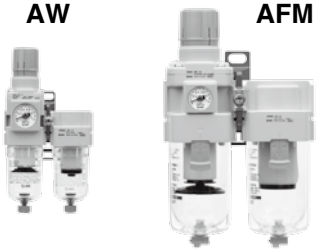	AC20D-B		●	●					P.31
	AC30D-B			●	●				
	AC40D-B			●	●	●			
	AC40D-06-B						●		

系列构成

产品		型号	接管口径							页码
			M5	1/8	1/4	3/8	1/2	3/4	1	
空气过滤器	AF	AF10-A	●							P.43
		AF20-A		●	●					
		AF30-A			●	●				
		AF40-A			●	●	●			
		AF40-06-A						●		
		AF50-A						●	●	
		AF60-A							●	
油雾分离器	AFM	AFM20-A		●	●					P.53
		AFM30-A			●	●				
		AFM40-A			●	●	●			
		AFM40-06-A						●		
微雾分离器	AFD	AFD20-A		●	●					P.53
		AFD30-A			●	●				
		AFD40-A			●	●	●			
		AFD40-06-A						●		
减压阀	AR	AR10-A	●							P.62
		AR20-B		●	●					
		AR25-B			●	●				
		AR30-B			●	●				
		AR40-B			●	●	●			
		AR40-06-B						●		
		AR50-B						●	●	
		AR60-B							●	
带逆流功能减压阀	ARIK	AR20K-B		●	●					P.65
		AR25K-B			●	●				
		AR30K-B			●	●				
		AR40K-B			●	●	●			
		AR40K-06-B						●		
		AR50K-B						●	●	
		AR60K-B							●	

产品	型号	接管口径							页码
		M5	1/8	1/4	3/8	1/2	3/4	1	
油雾器 AL	AL10-A	●							P.76
	AL20-A		●	●					
	AL30-A			●	●				
	AL40-A			●	●	●			
	AL40-06-A						●		
	AL50-A						●	●	
	AL60-A							●	
过滤减压阀 AW	AW10-A	●							P.84
	AW20-B		●	●					
	AW30-B			●	●				
	AW40-B			●	●	●			
	AW40-06-B						●		
	AW60-B						●	●	
带逆流功能过滤减压阀 AWIK	AW20K-B		●	●					P.87
	AW30K-B			●	●				
	AW40K-B			●	●	●			
	AW40K-06-B						●		
	AW60K-B						●	●	

简易非标系统

快速答复客户的特殊订制规格要求

Simple Specials System

对应短交货期

客户对标准品之外的要求
(追加工、附件组装、元件的单元化等)
可对应接近标准品的交货期。

重复订货和维修

只需给出已登录的型号(标牌)便可交货。

简易非标规格

q模块式·附件组合顺序

附件	记号
配管接头	=E□00-A
压力开关	=IS10□-A
单向阀	=AKM-A
四通隔板	=Y□4-A
残压释放3通阀	=VHS□□-□□A

w模块式产品、非标品型号的组合顺序
AF-A·AR-B·AL-A·AW-B·AF□-A·
AW-B等非标品

关于详细的专用简易非标规格书及CD-ROM等，请向本公司各营业担当索取。

附件一览

单向阀 P.34

■在减压阀的出口侧要引出气路分支时，为了防止从油雾器出来的油雾逆流，可简单地安装带中间引出通口的单向阀。

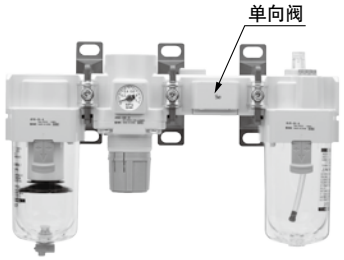

适合系列
- 空气过滤器＋减压阀＋油雾器(**AC20~AC40-B**)
- 过滤减压阀＋油雾器(**AC20A~AC40A-B**)
  ※接管口径:06除外

压力开关 P.35

■可简单安装小型一体化压力开关，便于检测气路的压力。

适合系列
- 空气过滤器＋减压阀＋油雾器(**AC20-B~AC60-B**)
- 过滤减压阀＋油雾器(**AC20A-B~AC60A-B**)
- 空气过滤器＋减压阀(**AC20B-B~AC60B-B**)
- 空气过滤器＋油雾分离器＋减压阀(**AC20C-B~AC60C-B**)
- 过滤减压阀＋油雾分离器(**AC20D-B~AC60D-B**)

T形隔板 P.35

■使用T形隔板简便地实现气路分支。

适合系列
- 空气过滤器＋减压阀＋油雾器
  (**AC10-A~AC60-B**)
- 空气过滤器＋减压阀(**AC10B-A~AC60B-B**)
- 空气过滤器＋油雾分离器＋减压阀
  (**AC20C-B~AC40C-B**)

残压释放3通阀 P.36

■由于有残压释放3通阀，可使气路中的压力简单排出。

适合系列
- 空气过滤器＋减压阀＋油雾器(**AC20-B~AC50-B**)
- 过滤减压阀＋油雾器(**AC20A-B~AC50A-B**)
- 空气过滤器＋减压阀(**AC20B-B~AC50B-B**)
- 空气过滤器＋油雾分离器＋减压阀(**AC20C-B~AC40C-B**)
- 过滤减压阀＋油雾分离器(**AC20D-B~AC40D-B**)

四通隔板 P.36

■上下、前后方向都可分支配管。

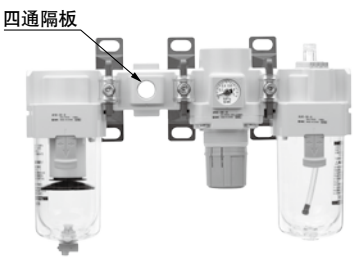

※单独订购

配管连接件 P.37

■不用取下配管即可装卸元件，维护保养方便。

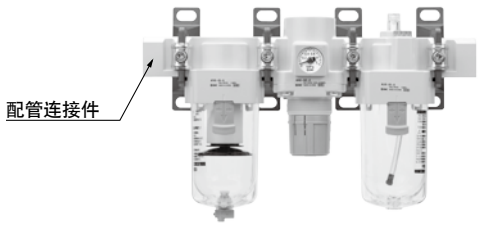

※单独订购

带配管连接件的压力开关 P.37

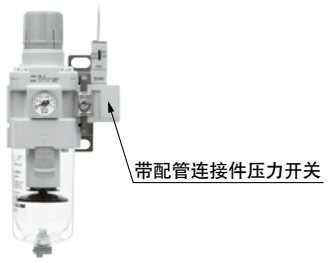

※单独订购

附件(隔板·带托架的隔板) P.38

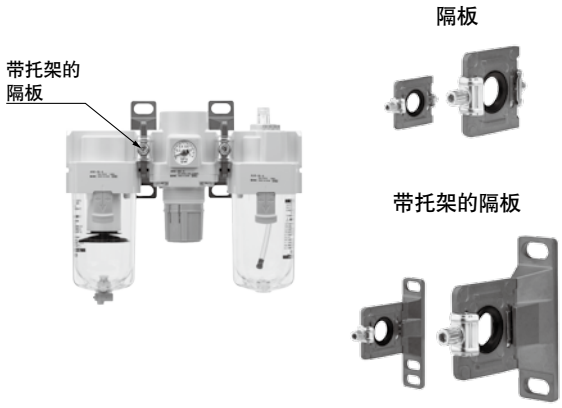

※单独订购

相关元件

模块连接件

实现各元件简便地模块连接!

例) 空气过滤器+3通阀

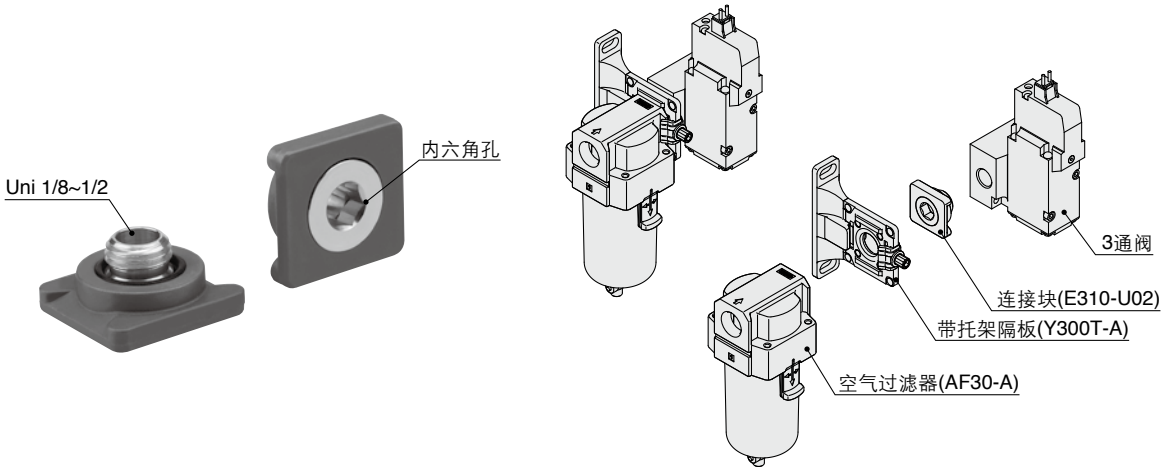

空气组合元件

空气过滤器＋减压阀＋油雾器

AC10-A

JIS图形符号

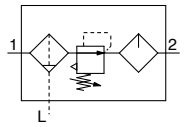

关于大小20~60请参考P.9。

型号表示方法

AC10－M5□－□－□－A

q　w　e

・请从a~h中逐个指定可选项、准标准。
・可选项、准标准的记号，按照数值和字母先后顺序排列。
例) AC10-M5CG-T-12NR-A

			记号	内容
q 可选项	a	浮子式自动排水器	**无记号**	无自动排水器
			C注1)	N.C.(常闭)未加压时不排出
		+		
	b	压力表	**无记号**	无压力表
			G注2)	圆形压力表(无限位指示器)
		+		
w	附件(T形隔板)注3)		**无记号**	无隔板
			T	安装位置：AF＋**T**＋AR＋AL
		+		
e 准标准	c	设定压力注4)	**无记号**	0.05~0.7MPa设定
			1	0.02~0.2MPa设定
		+		
	d	杯体注5)	**无记号**	聚碳酸酯杯体
			2	金属杯体
			6	尼龙杯体
		+		
	e	油雾器排油出口	**无记号**	无排水活门
			3	油雾器带排水活门
		+		
	f	过压排气结构	**无记号**	溢流型
			N	非溢流型
		+		
	g	流向	**无记号**	流向：左→右
			R	流向：右→左
		+		
	h	压力单位	**无记号**	产品标牌、杯体注意事项、压力表的单位：MPa
			Z注6)	产品标牌、杯体注意事项、压力表的单位：：psi、°F

注1) 未加压时，杯中会留有少于自动排水器动作量的冷凝水，推荐结束作业前将其手动排出。
注2) 压力表规格为1.0MPa。
　　压力表同时包装出库，未组装。
注3) 安装T形隔板导致托架位置发生了变化。
注4) 虽然存在可以设置为超过设定压力上限的场合，但是请在规格压力范围内使用本产品。
注5) 关于杯体的耐腐蚀性，请参考P.46的数据进行确认。
注6) 根据新计量法(日本国内使用SI单位)，本产品只向日本国外销售。

AC10-A

标准规格

组成元件	空气过滤器[AF]	AF10-A
	减压阀[AR]	AR10-A
	油雾器[AL]	AL10-A
接管口径		M5×0.8
压力表连接口径[AR]		1/16
使用流体		空气
环境温度及使用流体温度		-5~60℃(未冻结)
保证耐压力		1.5MPa
最高使用压力		1.0MPa
设定压力范围[AR]		0.05~0.7MPa
过滤精度[AF]		5μm
推荐使用油[AL]		透平油1号(ISO VG32)
杯体材质[AF/AL]		聚碳酸酯
结构 [AR]		溢流型
质量(kg)		0.27

⚠ 产品单独注意事项

使用前必读。安全上的注意由封底确认，F.R.L.共通注意事项由《SMC产品使用注意事项》以及《使用说明书》确认。
http://www.smcworld.com

选定

⚠注意

q在油雾器的进口侧,安装T形隔板,中间引出气流时,油雾有时会有逆流现象。不能引出无油雾的压缩空气。

w出厂的空气组合元件上贴有型号标牌。在流路上分别安装的产品上没有空气组合元件的型号标牌,请谅解。

空气组合元件

空气过滤器＋减压阀＋油雾器

AC20-B~AC60-B

JIS图形符号

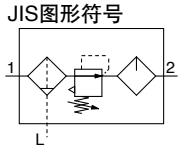

型号表示方法

关于大小10请参考P.7。

AC 30 – □ 03 DE – □ – □ –B

q w e r t y

・可选项、准标准请从a~m的各项中逐一选择。
・可选项记号、附件记号、准标准记号按数字及字母先后顺序排列表示。
例) AC30-F03DE1-KSTV-136NR-B

			记号	内容	q 主体大小 20	25	30	40	50	55	60
w	螺纹种类		无记号	Rc	●	●	●	●	●	●	●
			N注1)	NPT	●	●	●	●	●	●	●
			F注2)	G	●	●	●	●	●	●	●
			+								
e	接管口径		01	1/8	●	—	—	—	—	—	—
			02	1/4	●	●	●	●	—	—	—
			03	3/8	—	●	●	●	—	—	—
			04	1/2	—	—	—	●	—	—	—
			06	3/4	—	—	—	●	●	—	—
			10	1	—	—	—	—	●	●	●
			+								
r	注3) 可选项	a	浮子式自动排水器	无记号	无自动排水器	●	●	●	●	●	●	●
				C注4)	N.C.(常断)未加压时冷凝水不排出	●	●	●	●	●	●	●
				D注5)	N.O.(常通)未加压时冷凝水排出	—	●	●	●	●	●	●
			+									
		b	压力表注6)	无记号	无压力表	●	●	●	●	●	●	●
				E	方形嵌入式压力表(带限位指示器)	●	●	●	●	●	●	●
				G	圆形压力表(带限位指示器)	●	●	●	●	●	●	●
				M	圆形压力表(带有色环)	●	●	●	●	●	●	●
			数字式压力开关	E1	输出规格:NPN输出／直接出线规格:配线下方取出	●	●	●	●	●	●	●
				E2	输出规格:NPN输出／直接出线规格:配线上方取出	●	●	●	●	●	●	●
				E3	输出规格:PNP输出／直接出线规格:配线下方取出	●	●	●	●	●	●	●
				E4	输出规格:PNP输出／直接出线规格:配线上方取出	●	●	●	●	●	●	●
			+									
t	附件	c	单向阀	无记号	无附件	●	●	●	●	●	●	●
				K	安装位置:AF＋AR＋K＋AL	●	●	●	●注7)	—	—	—
			+									
		d	压力开关	无记号	无附件	●	●	●	●	●	●	●
				S注8)	安装位置:AF＋AR＋S＋AL	●	●	●	●	●	●	●
			+									
		e	T形隔板	无记号	无附件	●	●	●	●	●	●	●
				T注8)	安装位置:AF＋T＋AR＋AL	●	●	●	●	●	●	●
			+									
		f	残压释放3通阀	无记号	无附件	●	●	●	●	●	●	●
				V	安装位置:AF＋AR＋AL＋V	●	●	●	●	●	—	—
			+									
y	准标准	g	设定压力注9)	无记号	0.05~0.85MPa设定	●	●	●	●	●	●	●
				1	0.02~0.2MPa设定	●	●	●	●	●	●	●
			+									
		h	杯体注10)	无记号	聚碳酸酯杯	●	●	●	●	●	●	●
				2	金属杯	●	●	●	●	●	●	●
				6	尼龙杯	●	●	●	●	●	●	●
				8	带液位计金属杯	—	●	●	●	●	●	●
				C	带杯体保护罩	●	—注11)	—注11)	—注11)	—注11)	—注11)	—注11)
				6C	带杯体保护罩·尼龙杯	●	—注12)	—注12)	—注12)	—注12)	—注12)	—注12)

AC20-B

AC40-B

	记号	内容	q 主体大小 20	25	30	40	50	55	60
y 准标准									
i 过滤器排水出口[注13]	无记号	带排水活门	●	●	●	●	●	●	●
	J[注14]	冷凝水导管1/8	●	—	—	—	—	—	—
		冷凝水导管1/4	—	●	●	●	●	●	●
	W[注15]	带倒钩接头排水活门(ø6×ø4尼龙管用)	—	●	●	●	●	●	●
+									
j 油雾器排油出口	无记号	无排水活门	●	●	●	●	●	●	●
	3[注16]	油雾器上带排水活门	●	●	●	●	●	●	●
+									
k 过压排气结构	无记号	溢流型	●	●	●	●	●	●	●
	N	非溢流型	●	●	●	●	●	●	●
+									
l 流向	无记号	流向：左→右	●	●	●	●	●	●	●
	R	流向：右→左	●	●	●	●	●	●	●
+									
m 压力单位	无记号	产品标牌、杯体注意事项、压力表的单位表示：MPa	●	●	●	●	●	●	●
	Z[注17]	产品标牌、杯体注意事项、压力表的单位表示：psi、°F	○[注19]	○[注19]	○[注19]	○[注19]	○[注19]	○[注19]	○[注19]
	ZA[注18]	数字式压力开关：带单位切换功能	△[注20]	△[注20]	△[注20]	△[注20]	△[注20]	△[注20]	△[注20]

注1) 排水导管为NPT1/8(AC20-B适用)、NPT1/4(AC25-B~AC60-B适用)。
自动排水器的排出通口带ø3/8"快换管接头(AC25-B~AC60-B适用)。
注2) 排水导管为G1/8(AC20-B适用)、G1/4(AC25-B~AC60-B适用)。
注3) 可选项G, M，同时包装，未组装。
注4) 未加压时，杯中会留有小于自动排水器动作量的冷凝水，推荐结束作业前手动排水。
注5) 使用小型压缩机(0.75kW、输出流量不足100L/min[ANR])的场合，开始动作时有可能从排水活门处发生漏气，推荐N.C.型。
注6) 标准压力表(设定0.85MPa)为1.0MPa规格、设定0.2MPa用0.4MPa规格。
注7) 接管口径：06的场合不可选择。
注8) 根据T形隔板以及压力开关的装方式，托架位置是不同的。
注9) 会有超过设定压力规格上限也可设定的场合，但请在规格范围内使用。
注10) 关于杯体的耐腐蚀性，请参考P.46的数据进行确认。
注11) 杯体保护罩为标准配置(聚碳酸酯)。
注12) 杯体保护罩为标准配置(尼龙)。
注13) 浮子式自动排水器：C, D不能组合。
注14) 不带阀功能。
注15) 金属杯：不可选择2, 8的组合。
注16) 过滤器排水口：选择与W组合时，油雾器的排水活门为倒钩接头。
注17) 螺纹种类为NPT。
根据新计量方法(日本国内用SI单位)仅向日本国外销售。
圆形压力表(带有色环)：不可与M组合。另行订购。
数字式压力开关，带单位切换功能，初期设定是psi。
注18) 可选项E1、E2、E3、E4。根据新计量法(日本国内使用SI单位)，本产品只向日本国外销售。
注19) ○仅对应螺纹种类NPT。
注20) 请将△和选项E1、E2、E3、E4并列记录。

标准规格

型号		AC20-B	AC25-B	AC30-B	AC40-B	AC40-06-B	AC50-B	AC55-B	AC60-B
组成元件	空气过滤器[AF]	AF20-A	AF30-A	AF30-A	AF40-A	AF40-06-A	AF50-A	AF60-A	AF60-A
	减压阀[AR]	AR20-B	AR25-B	AR30-B	AR40-B	AR40-06-B	AR50-B	AR50-B	AR60-B
	油雾器[AL]	AL20-A	AL30-A	AL30-A	AL40-A	AL40-06-A	AL50-A	AL60-A	AL60-A
接管口径		1/8·1/4	1/4·3/8	1/4·3/8	1/4·3/8·1/2	3/4	3/4·1	1	1
压力表连接口径[AR][注1]		1/8							
使用流体		空气							
环境温度及使用流体温度[注2]		-5~60℃(未冻结)							
保证耐压力		1.5MPa							
最高使用压力		1.0MPa							
设定压力范围[AR]		0.05~0.85MPa							
过滤精度[AF]		5μm							
推荐使用油[AL]		透平油1号(ISO VG32)							
杯体材质[AF/AL]		聚碳酸酯							
杯体保护罩[AF/AL]		准标准(钢带)	标准装备(聚碳酸酯)						
结构[AR]		溢流型							
质量(kg)		0.39	0.70	0.78	1.39	1.53	3.43	3.71	3.76

注1) 在带方形嵌入式压力表，带数字式压力开关的场合，没有压力表连接螺纹。
注2) 在带数字式压力开关的场合，为-5~50℃。

AC10-A 系列
AC20-B~AC60-B 系列

流量特性(代表值)

条件：进口压力0.7MPa

AC10-A M5×0.8

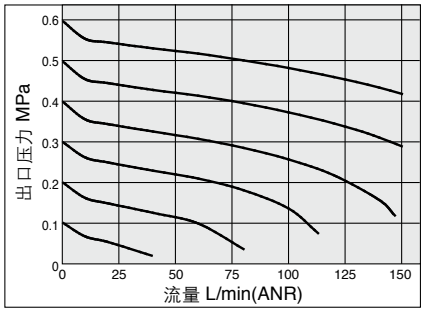

AC20-B Rc1/4

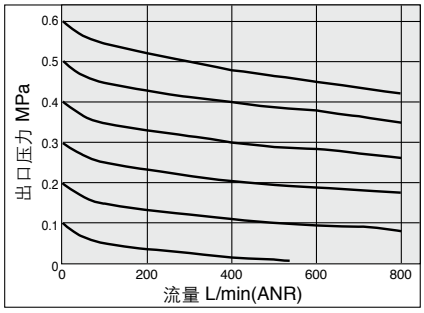

AC25-B Rc3/8

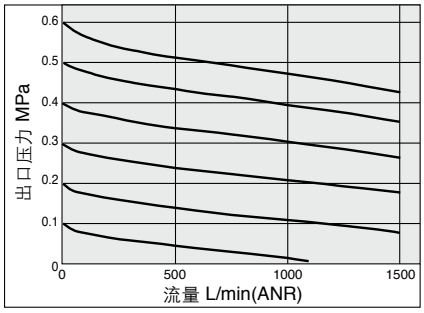

AC30-B Rc3/8

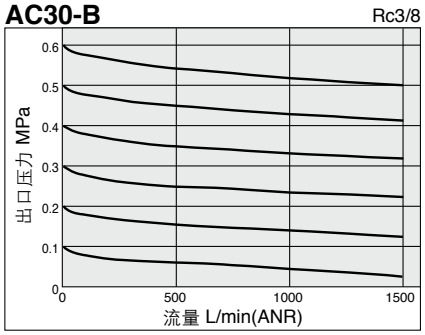

AC40-B Rc1/2

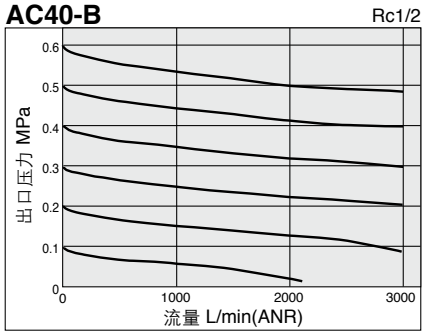

AC40-06-B Rc3/4

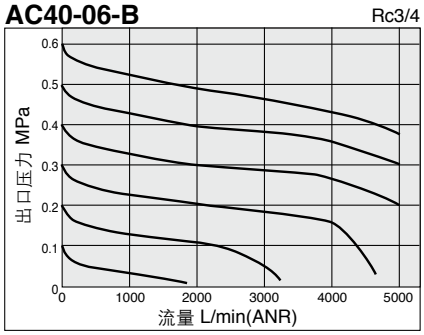

AC50-B Rc1

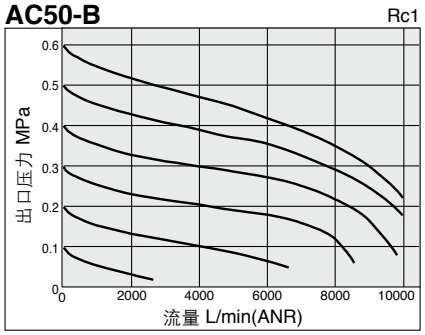

AC55-B Rc1

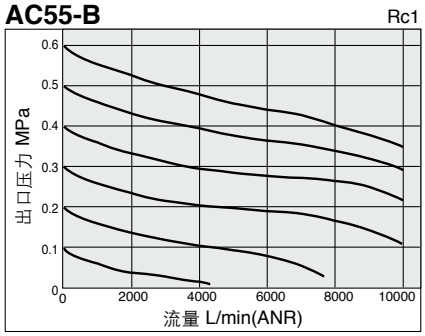

AC60-B Rc1

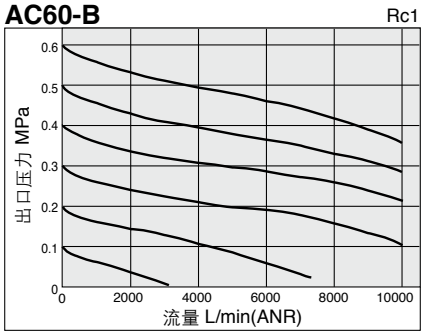

压力特性(代表值)

条件：进口压力0.7MPa　出口压力0.2MPa　流量20L/min(ANR)

AC10-A

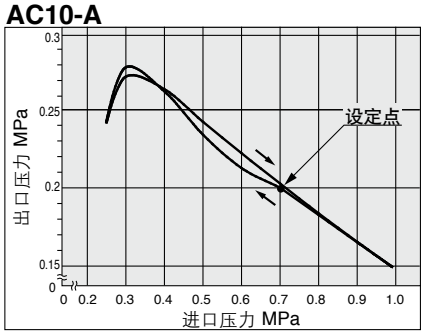

AC20-B

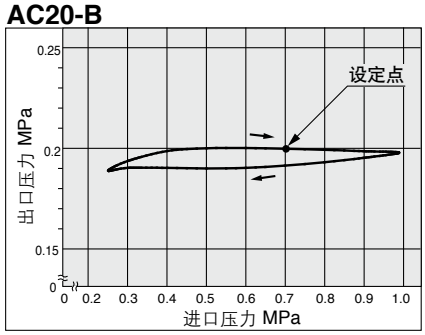

AC25-B

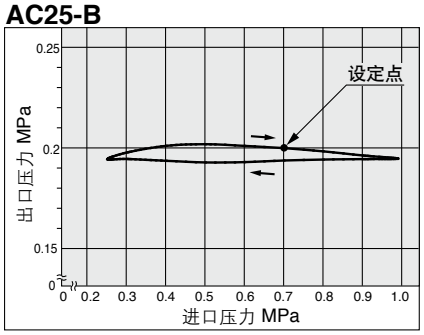

AC30-B

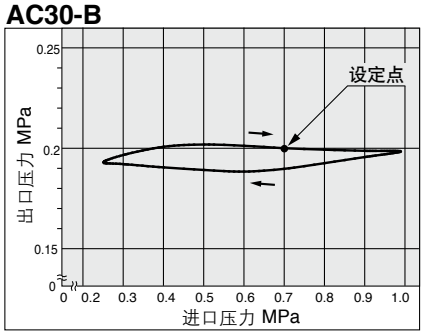

AC40-B

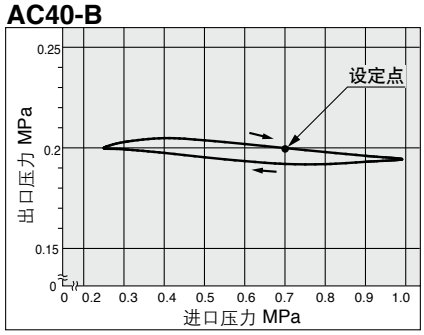

AC40-06-B

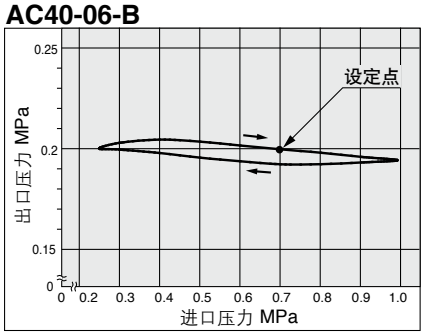

压力特性(代表值)

条件：进口压力0.7MPa　出口压力0.2MPa　流量20L/min(ANR)

AC50-B

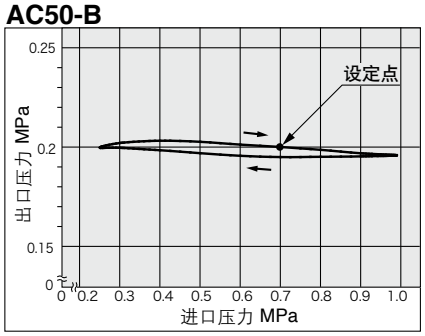

AC55-B

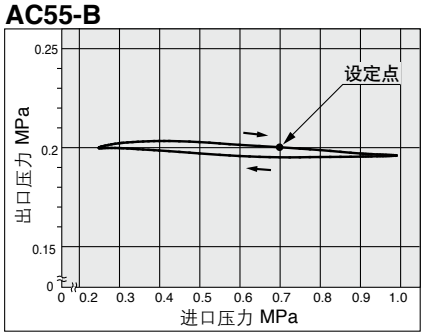

AC60-B

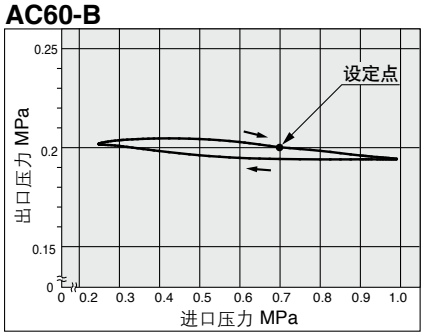

⚠ 产品单独注意事项

使用前必读。安全上的注意由封底确认，F.R.L.／共通注意事项由「SMC产品使用注意事项」以及「使用说明书」确认。
http://www.smcworld.com

安装•调整

⚠注意

q为了防止意外的手轮操作，备有手轮罩。关于详细情况，请参考P.97。

配管

⚠警告

q安装单向阀的场合，确认空气进口侧标识 ▷后再连接。

空气源

⚠注意

q安装残压释放3通阀的场合，由于尘埃等会造成密封部的损伤，为了避免损伤，请在进口侧安装过滤精度5μm以下的空气过滤器。

安装•调整

⚠注意

q安装AC25-B~AC60-B的空气过滤器、过滤减压阀、油雾器、油雾分离器、微雾油雾分离器等杯体时，一定要将锁定按钮安装在主体正面(或背面)的凹部位置。否则会成为杯体脱落或破损的原因。

选定

⚠警告

q关于浮子式自动排水器
为了避免动作不良，请按照下述条件使用。
〈N.O.型的场合〉
・使用的压缩机功率应当大于0.75kW(100L/min(ANR))。
另外，对于使用两个以上自动排水器的场合，首先将上述压缩机功率乘以自动排水器个数，然后选用压缩能力超过该数值的压缩机。
使用2个的场合，必须选用1.5kW(200L/min(ANR))以上的压缩机。
・使用压力为0.1MPa以上。
〈N.C.型的场合〉
・AD27-A的使用压力为0.1MPa以上。
AD37-A、AD47-A的使用压力为0.15MPa以上。

w在减压阀、过滤减压阀的进气口安装着残压排放3通阀的场合，请使用有逆流功能的过滤减压阀。
如果不带逆流功能，则可能无法释放残压。

⚠注意

q在油雾器的进口侧，安装T形隔板，中间引出气流时，油雾有时会有逆流现象。不能引出无油雾的压缩空气。
想要引出无油雾压缩空气时，在油雾器的进口侧，应安装带防止逆流的单向阀(AKM系列)。

w在油雾器进口侧若安装残压释放3通阀，一旦空气逆流，会成为油雾逆流以及内部零件破损的原因，请避免。

e出厂的空气组合元件上贴有型号标牌。在流路上分别安装的产品上没有空气组合元件的型号标牌，请谅解。

AC10-A 系列
AC20-B~*AC60-B* 系列

外形尺寸图

AC10-A

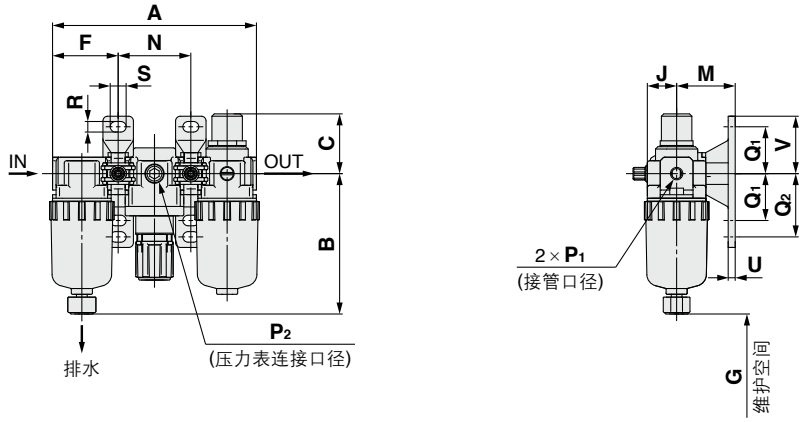

AC20-B

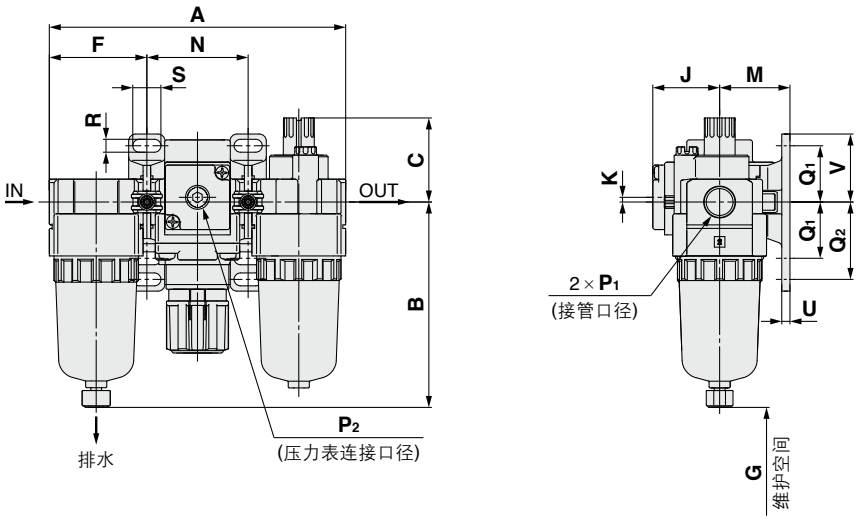

AC25-B~AC60-B

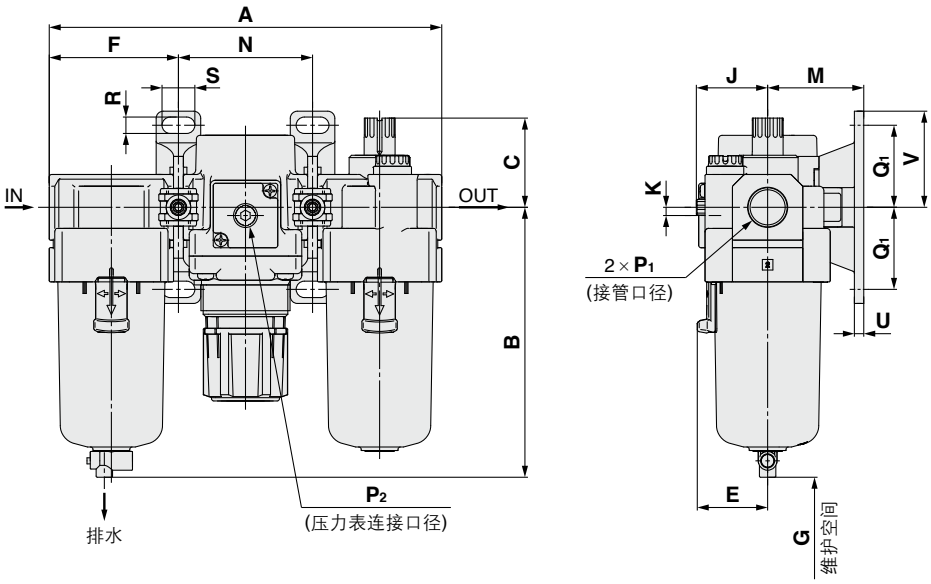

可选项	方形嵌入式压力表	数字式压力开关	圆形压力表	圆形压力表(带有色环)
外形图	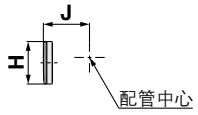	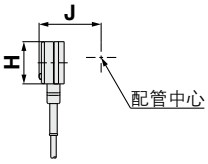	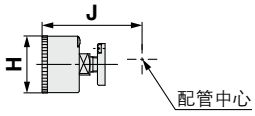	

适合型号	AC10-A		AC20-B				AC25-B~AC60-B
可选项/准标准规格	带自动排水器	金属杯	带自动排水器	金属杯	带冷凝水导管	金属杯带冷凝水导管	带自动排水器(N.O./N.C.)
外形图	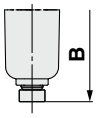		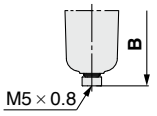	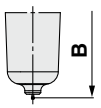	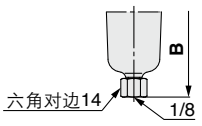	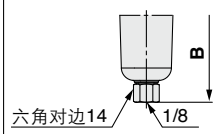	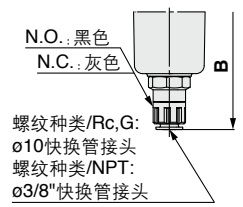

适合型号	AC25-B~AC60-B					
可选项/准标准规格	金属杯	金属杯带冷凝水导管	带液位计金属杯	带液位计金属杯上带冷凝水导管	带冷凝水导管	带倒钩接头排水活门
外形图	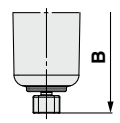	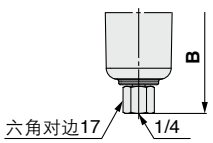	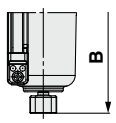	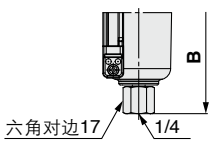	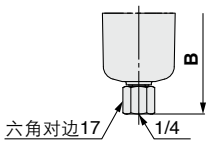	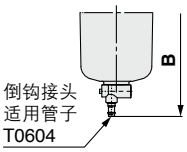

型号	标准规格																	
	P_1	P_2	A	B	C	E	F	G	J	K	托架安装尺寸 M	N	Q_1	Q_2	R	S	U	V
AC10-A	M5×0.8	1/16	87	59.9	25.5	—	28	35	12.5	—	25	31	20	27	4.5	6.8	3	24.5
AC20-B	1/8·1/4	1/8	126.4	87.6	35.9	—	41.6	60	28.5	2注)	30	43.2	24	33	5.5	12	3.5	29
AC25-B	1/4·3/8	1/8	167.4	115.1	38.1	30	55.1	80	27.5	0	41	57.2	35	—	7	14	4	41
AC30-B	1/4·3/8	1/8	167.4	115.1	38.1	30	55.1	80	29.4	3.5	41	57.2	35	—	7	14	4	41
AC40-B	1/4·3/8·1/2	1/8	220.4	147.1	39.8	38.4	72.6	110	33.8	3.5	50	75.2	40	—	9	18	5	48
AC40-06-B	3/4	1/8	235.4	149.1	37.8	38.4	77.6	110	33.8	3	50	80.2	40	—	9	18	5	48
AC50-B	3/4·1	1/8	282.4	220.1	41.2	—	93.1	110	43.3	3.2	70	96.2	50	—	11	20	6	60
AC55-B	1	1/8	292.4	234.1	44.7	—	98.1	110	43.3	3.2	70	96.2	50	—	11	20	6	60
AC60-B	1	1/8	297.4	234.1	44.7	—	98.1	110	43.3	3.2	70	101.2	50	—	11	20	6	60

型号	可选项规格									准标准规格					
	方形压力表		数字式压力开关		圆形压力表		圆形压力表(带有色环)		带自动排水器	带倒钩接头	带冷凝水导管	金属杯	金属杯带冷凝水导管	带液位计金属杯	带液位计金属杯上带冷凝水导管
	H	J	H	J	H	J	H	J	B	B	B	B	B	B	B
AC10-A	—	—	—	—	ø26	26	—	—	77.9	—	—	59.3	—	—	—
AC20-B	□28	29.5	□27.8	40	ø37.5	65	ø37.5	66	104.9	—	91.4	87.4	93.9	—	—
AC25-B	□28	28.5	□27.8	39	ø37.5	64	ø37.5	65	156.8	123.6	121.9	117.6	122.1	137.6	142.1
AC30-B	□28	30.4	□27.8	40.9	ø37.5	65.9	ø37.5	66.9	156.8	123.6	121.9	117.6	122.1	137.6	142.1
AC40-B	□28	34.8	□27.8	45.3	ø42.5	71.3	ø42.5	71.3	186.9	155.6	153.9	149.6	154.1	169.6	174.1
AC40-06-B	□28	34.8	□27.8	45.3	ø42.5	71.3	ø42.5	71.3	188.9	157.6	155.9	151.6	156.1	171.6	176.1
AC50-B	□28	44.3	□27.8	54.8	ø42.5	80.8	ø42.5	80.8	259.9	228.6	226.9	222.6	227.1	242.6	247.1
AC55-B	□28	44.3	□27.8	54.8	ø42.5	80.8	ø42.5	80.8	273.9	242.6	240.9	236.6	241.1	256.6	261.1
AC60-B	□28	44.3	□27.8	54.8	ø42.5	80.8	ø42.5	80.8	273.9	242.6	240.9	236.6	241.1	256.6	261.1

注) 只有AC20-B的压力表位置为配管中心上侧。

空气组合元件

过滤减压阀＋油雾器

AC10A-A

JIS图形符号

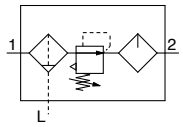

关于大小20~60请参考P.17。

型号表示方法

AC10A-M5□-□-A

q　w

・请从a~h中逐个指定可选项、准标准。
・可选项、准标准的记号，按照数值和字母先后顺序排列。
例) AC10-M5CG-T-12NR-A

		记号	内容
q 可选项	a 浮子式自动排水器	**无记号**	无自动排水器
		C注1)	N.C.(常闭)未加压时不排出
	+		
	b 压力表	**无记号**	无压力表
		G注2)	圆形压力表(无限位指示器)
	+		
w	附件(T形隔板)注3)	**无记号**	无附件
		T	安装位置：AW＋**T**＋AL
	+		
e 准标准	c 设定压力注4)	**无记号**	0.05~0.7MPa设定
		1	0.02~0.2MPa设定
	+		
	d 杯体注5)	**无记号**	聚碳酸酯杯体
		2	金属杯体
		6	尼龙杯体
	+		
	e 油雾器排油出口	**无记号**	无排水活门
		3	油雾器带排水活门
	+		
	f 过压排气结构	**无记号**	溢流型
		N	非溢流型
	+		
	g 流向	**无记号**	流向：左→右
		R	流向：右→左
	+		
	h 压力单位	**无记号**	产品标牌、杯体注意事项、压力表的单位：MPa
		Z注6)	产品标牌、杯体注意事项、压力表的单位：psi、°F

注1) 未加压时，杯中会留有少于自动排水器动作量的冷凝水，推荐结束作业前将其手动排出。
注2) 压力表规格为1.0MPa。
　　压力表同时包装出库，未组装。
注3) 安装T形隔板导致托架位置发生了变化。
注4) 虽然存在可以设置为超过设定压力上限的场合，但是请在规格压力范围内使用本产品。
注5) 关于杯体的耐腐蚀性，请参考P.46的数据进行确认。
注6) 根据新计量法(日本国内使用SI单位)，本产品只向日本国外销售。

AC10A-A

标准规格

组成元件	过滤减压阀[AW]	AW10-A
	油雾器[AL]	AL10-A
接管口径		M5×0.8
压力表连接口径[AW]		1/16
使用流体		空气
环境温度及使用流体温度		-5~60℃(未冻结)
保证耐压力		1.5MPa
最高使用压力		1.0MPa
设定压力范围[AW]		0.05~0.7MPa
过滤精度[AW]		5μm
推荐使用油[AL]		透平油1号(ISO VG32)
杯体材质[AW/AL]		聚碳酸酯
结构[AW]		溢流型
质量(kg)		0.2

空气组合元件

过滤减压阀＋油雾器

AC20A-B~AC60A-B

JIS图形符号

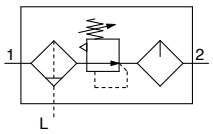

型号表示方法

关于大小10请参考P.15。

AC 30 A− □ 03 DE − □ − □ − B

q w e r t y

・可选项、准标准请从a~l各项中逐一选择。
・可选项记号、附件记号、准标准记号按数字及字母先后顺序排列。
例) AC30A-F03DE1-KSV-136NR-B

		记号	内容	q 主体大小 20	30	40	50	60
w	螺纹种类	无记号	Rc	●	●	●	●	●
		N注1)	NPT	●	●	●	●	●
		F注2)	G	●	●	●	●	●
		+						
e	接管口径	01	1/8	●	—	—	—	—
		02	1/4	●	●	●	—	—
		03	3/8	–	●	●	—	—
		04	1/2	–	—	●	—	—
		06	3/4	–	—	●	●	—
		10	1	–	—	—	●	●
		+						
r 注3) 可选项	a 浮子式自动排水器	无记号	无自动排水器	●	●	●	●	●
		C注4)	N.C.(常断)未加压时冷凝水不排出	●	●	●	●	●
		D注5)	N.O.(常通)未加压时冷凝水排出	—	●	●	●	●
		+						
	b 压力表注6)	无记号	无压力表	●	●	●	●	●
		E	方形嵌入式压力表(带限位指示器)	●	●	●	●	●
		G	圆形压力表(带限位指示器)	●	●	●	●	●
		M	圆形压力表(带有色环)	●	●	●	●	●
	b 数字式压力开关	E1	输出规格:NPN输出／直接出线规格:配线下方取出	●	●	●	●	●
		E2	输出规格:NPN输出／直接出线规格:配线上方取出	●	●	●	●	●
		E3	输出规格:PNP输出／直接出线规格:配线下方取出	●	●	●	●	●
		E4	输出规格:PNP输出／直接出线规格:配线上方取出	●	●	●	●	●
		+						
t 附件	c 单向阀	无记号	无附件	●	●	●	●	●
		K	安装位置：AW＋K＋AL	●	●	●注7)	—	—
		+						
	d 压力开关	无记号	无附件	●	●	●	●	●
		S注8)	安装位置：AW＋S＋AL	●	●	●	●	●
		+						
	e 残压释放3通阀	无记号	无附件	●	●	●	●	●
		V	安装位置：AW＋AL＋V	●	●	●	●	—
		+						
y 准标准	f 设定压力注9)	无记号	0.05~0.85MPa设定	●	●	●	●	●
		1	0.02~0.2MPa设定	●	●	●	●	●
		+						
	g 杯体注10)	无记号	聚碳酸酯杯	●	●	●	●	●
		2	金属杯	●	●	●	●	●
		6	尼龙杯	●	●	●	●	●
		8	带液位计金属杯	—	●	●	●	●
		C	带杯体保护罩	●	—注11)	—注11)	—注11)	—注11)
		6C	带杯体保护罩·尼龙杯	●	—注12)	—注12)	—注12)	—注12)
		+						
	h 过滤减压阀排水出口注13)	无记号	带排水活门	●	●	●	●	●
		J注14)	冷凝水导管1/8	●	—	—	—	—
			冷凝水导管1/4	—	●	●	●	●
		W注15)	带倒钩接头排水活门(ø6×ø4尼龙管用)	—	●	●	●	●

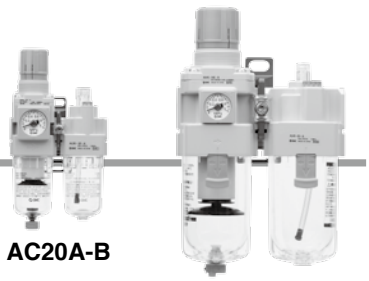

AC20A-B

AC40A-B

		记号	内容	q 主体大小 20	30	40	50	60
y 准标准	i 油雾器排油出口	**无记号**	无排水活门	●	●	●	●	●
		3注16)	油雾器上带排水活门	●	●	●	●	●
	+							
	j 过压排气结构	**无记号**	溢流型	●	●	●	●	●
		N	非溢流型	●	●	●	●	●
	+							
	k 流向	**无记号**	流向：左→右	●	●	●	●	●
		R	流向：右→左	●	●	●	●	●
	+							
	l 压力单位	**无记号**	产品标牌、杯体注意事项、压力表的单位表示：MPa	●	●	●	●	●
		Z注17)	产品标牌、杯体注意事项、压力表的单位表示：psi、°F	○注19)	○注19)	○注19)	○注19)	○注19)
		ZA注18)	数字式压力开关：带单位切换功能	△注20)	△注20)	△注20)	△注20)	△注20)

注1) 排水导管为NPT1/8(AC20A-B适用)、NPT1/4(AC30A-B~AC60A-B适用)。自动排水器的排出通口带ø3/8"快换管接头(AC30A-B~AC60A-B适用)。
注2) 排水导管为G1/8(AC20A-B适用)、G1/4(AC30A-B~AC60A-B适用)。
注3) 可选项G、M，同时包装，未组装。
注4) 未加压时，杯中会留有小于自动排水器动作量的 冷凝水，推荐结束作业前手动排水。
注5) 使用小型压缩机(0.75kW、输出流量不足100L/min [ANR])的场合、开始动作时有可能从排水活门处发生漏气，推荐N.C.型。
注6) 标准压力表(设定0.85MPa)为1.0MPa规格、设定0.2MPa用0.4MPa规格。
注7) 接管口径：06的场合不可选择。
注8) 据压力开关的安装方式，托架位置是不同的。
注9) 会有超过设定压力规格上限也可设定的场合，但请在规格范围内使用。
注10) 关于杯体的耐腐蚀性，请参考P.46的数据进行确认。
注11) 杯体保护罩为标准装备(聚碳酸酯)。
注12) 杯体保护罩为标准装备(尼龙)。
注13) 浮子式自动排水器：C, D不能组合。
注14) 不带阀功能。
注15) 金属杯：不可选择2, 8的组合。
注16) 过滤器排水口：选择与W组合时，油雾器的排水活门为倒钩接头。
注17) 螺纹种类为NPT。
根据新计量方法(日本国内用SI单位)仅向日本国外销售。
圆形压力表(带有色环)，不可与M组合。另行订购。
数字式压力开关带单位切换功能初期设定为psi。
注18) 选项E1、E2、E3、E4。
根据新计量法(日本国内使用SI单位)，本产品只向日本国外销售。
注19) ○仅对应螺纹种类NPT。
注20) 请将△和选项E1、E2、E3、E4并列记录。

标准规格

型号		AC20A-B	AC30A-B	AC40A-B	AC40A-06-B	AC50A-B	AC60A-B
组成元件	过滤减压阀[AW]	AW20-B	AW30-B	AW40-B	AW40-06-B	AW60-B	AW60-B
	油雾器[AL]	AL20-A	AL30-A	AL40-A	AL40-06-A	AL50-A	AL60-A
接管口径		1/8·1/4	1/4·3/8	1/4·3/8·1/2	3/4	3/4·1	1
压力表连接口径[AW]注1)		1/8					
使用流体		空气					
环境温度及使用流体温度注2)		-5~60℃(未冻结)					
保证耐压力		1.5MPa					
最高使用压力		1.0MPa					
设定压力范围[AW]		0.05~0.85MPa					
过滤精度[AW]		5μm					
推荐使用油[AL]		透平油1号(ISO VG32)					
杯体材质[AW/AL]		聚碳酸酯					
杯体保护罩[AW/AL]		准标准(钢带)	标准装备(聚碳酸酯)				
结构[AW]		溢流型					
质量(kg)		0.33	0.63	1.15	1.25	3.21	3.36

注1) 在带方形嵌入式压力表、带数字式压力开关的场合，没有压力表连接螺纹。
注2) 在带数字式压力开关的场合为-5~50℃。

AC10A-A 系列
AC20A-B~*AC60A-B* 系列

外形尺寸图

AC10A-A

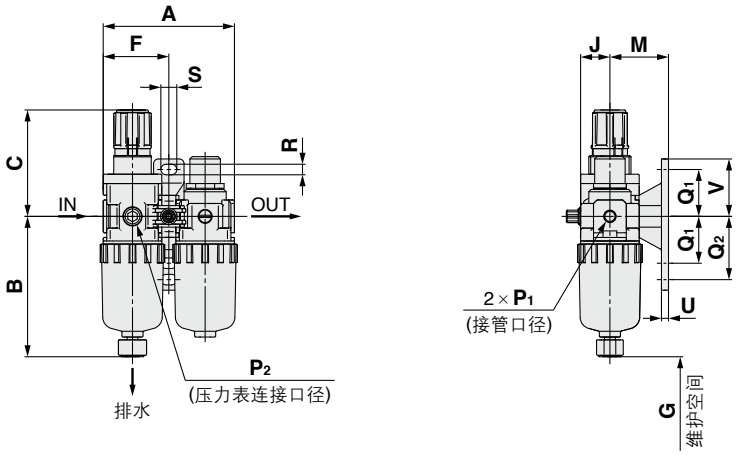

AC20A-B

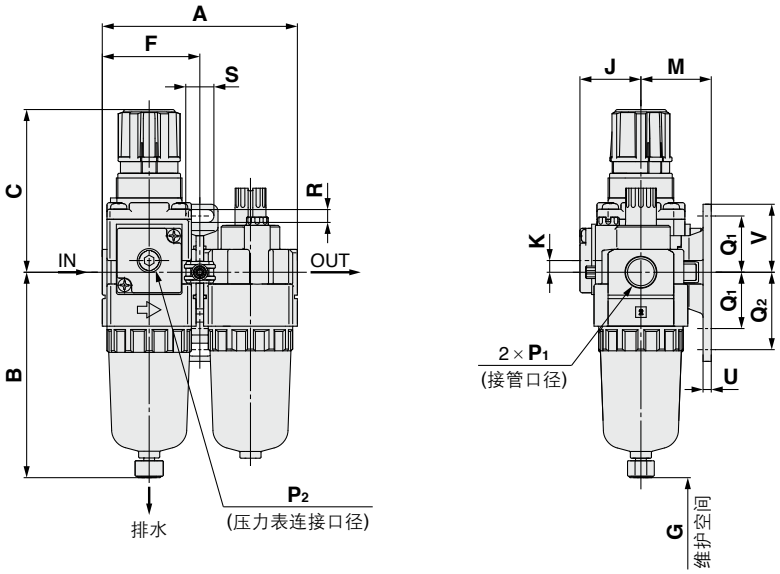

AC30A-B~AC60A-B

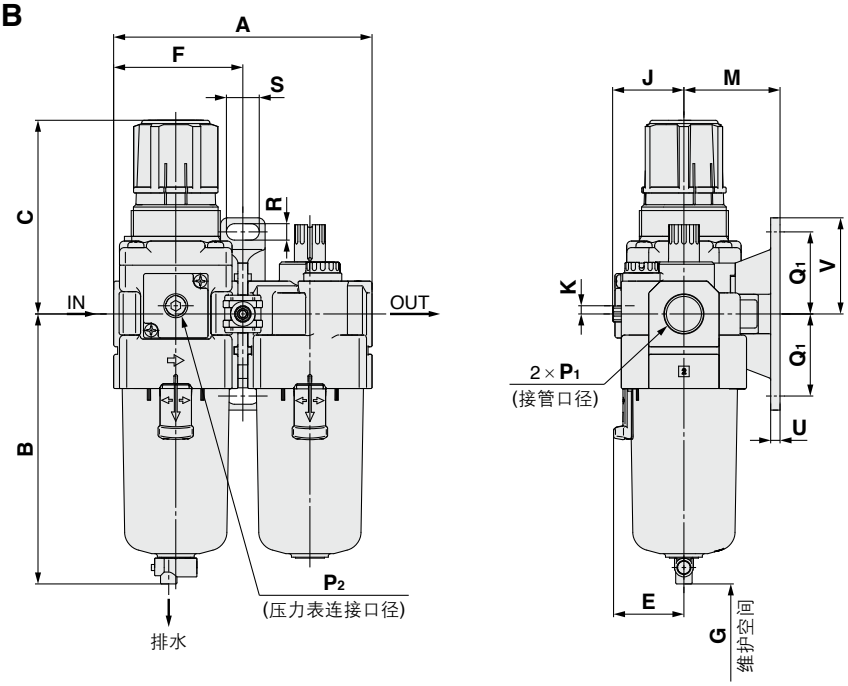

可选项	方形嵌入式压力表	数字式压力开关	圆形压力表	圆形压力表(带有色环)
外形图	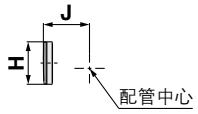	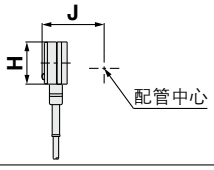	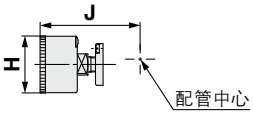	

适合型号	AC10A-A		AC20A-B				AC30A-B~AC60A-B
可选项 / 准标准规格	带自动排水器	金属杯	带自动排水器	金属杯	带冷凝水导管	金属杯带冷凝水导管	带自动排水器(N.O./N.C.)
外形图	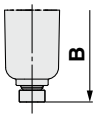		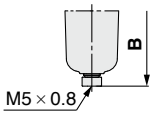	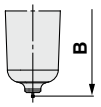	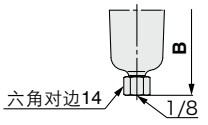	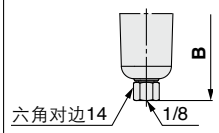	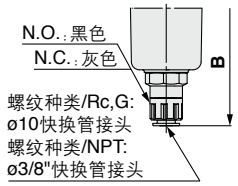

适合型号	AC30A-B~AC60A-B					
可选项 / 准标准规格	金属杯	金属杯带冷凝水导管	带液位计金属杯	带液位计金属杯上带冷凝水导管	带冷凝水导管	带倒钩接头排水活门
外形图	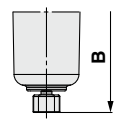	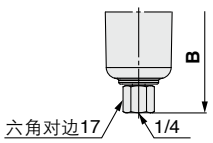	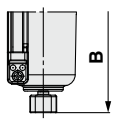	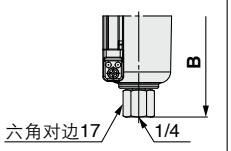	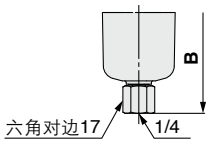	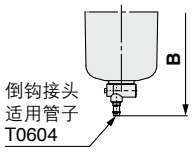

型号	标准规格																
	P_1	P_2	A	B	C注)	E	F	G	J	K	托架安装尺寸						
											M	Q_1	Q_2	R	S	U	V
AC10A-A	M5 × 0.8	1/16	56	59.9	47.4	—	28	25	12.5	—	25	20	27	4.5	6.8	3	24.5
AC20A-B	1/8·1/4	1/8	83.2	87.6	72.4	—	41.6	60	28.5	5	30	24	33	5.5	12	3.5	29
AC30A-B	1/4·3/8	1/8	110.2	115.1	85.6	30	55.1	80	29.4	3.5	41	35	—	7	14	4	41
AC40A-B	1/4·3/8·1/2	1/8	145.2	147.1	91.7	38.4	72.6	110	33.8	1.5	50	40	—	9	18	5	48
AC40A-06-B	3/4	1/8	155.2	149.1	93.2	38.4	77.6	110	33.8	1.2	50	40	—	9	18	5	48
AC50A-B	3/4·1	1/8	191.2	220.1	175.5	—	93.1	110	43.3	3.2	70	50	—	11	20	6	60
AC60A-B	1	1/8	196.2	234.1	175.5	—	98.1	110	43.3	3.2	70	50	—	11	20	6	60

型号	可选项规格									准标准规格					
	方形压力表		数字式压力开关		圆形压力表		圆形压力表(带有色环)		带自动排水器	带倒钩接头	带冷凝水导管	金属杯	金属杯带冷凝水导管	带液位计金属杯	带液位计金属杯上带冷凝水导管
	H	J	H	J	H	J	H	J	B	B	B	B	B	B	B
AC10A-A	—	—	—	—	ø26	26	—	—	77.9	—	—	59.3	—	—	—
AC20A-B	□28	27	□27.8	37.5	ø37.5	62.5	ø37.5	63.5	104.9	—	91.4	87.4	93.9	—	—
AC30A-B	□28	30	□27.8	40.9	ø37.5	66.9	ø37.5	67.9	156.8	123.6	121.9	117.6	122.1	137.6	142.1
AC40A-B	□28	38.4	□27.8	48.8	ø42.5	75.7	ø42.5	75.7	186.9	155.6	153.9	149.6	154.1	169.6	174.1
AC40A-06-B	□28	38.4	□27.8	48.8	ø42.5	75.7	ø42.5	75.7	188.9	157.6	155.9	151.6	156.1	171.6	176.1
AC50A-B	□28	44.3	□27.8	61.3	ø42.5	80.8	ø42.5	80.8	259.9	228.6	226.9	222.6	227.1	242.6	247.1
AC60A-B	□28	44.3	□27.8	61.3	ø42.5	80.8	ø42.5	80.8	273.9	242.6	240.9	236.6	241.1	256.6	261.1

注) 全长尺寸C为过滤减压阀的手轮处于非锁定状态的尺寸。

空气组合元件

空气过滤器＋减压阀

AC10B-A

JIS图形符号

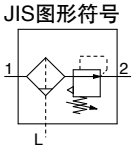

型号表示方法

关于大小20~60请参考P.23。

AC10B-M5□-□-□-A

q w e

・请从a~g中逐个指定可选项、准标准。
・可选项、准标准的记号，按照数值和字母先后顺序排列。
例) AC10B-M5CG-T-12NR-A

			记号	内容
q 可选项	a	浮子式自动排水器	**无记号**	无自动排水器
			C注1)	N.C.(常断)未加压时不排出
		+		
	b	压力表	**无记号**	无压力表
			G注2)	圆形压力表(无限位指示器)
		+		
w	附件(T形隔板)注3)		**无记号**	无附件
			T	安装位置：AF＋**T**＋AR
		+		
e 准标准	c	设定压力注4)	**无记号**	0.05~0.7MPa设定
			1	0.02~0.2MPa设定
		+		
	d	杯体注5)	**无记号**	聚碳酸酯杯
			2	金属杯
			6	尼龙杯
		+		
	e	过压排气结构	**无记号**	溢流型
			N	非溢流型
		+		
	f	流向	**无记号**	流向：左→右
			R	流向：右→左
		+		
	g	压力单位	**无记号**	产品标牌、杯体注意事项、压力表的单位表示：MPa
			Z注+6)	产品标牌、杯体注意事项、压力表的单位表示：psi、°F

注1) 未加压时，杯中会留有少于自动排水器动作量的冷凝水，推荐结束作业前将其手动排出。
注2) 压力表规格为1.0MPa。
　　压力表同时包装出库，未组装。
注3) 安装T形隔板导致托架位置发生了变化。
注4) 虽然存在可以设置为超过设定压力上限的场合，但是请在规格压力范围内使用本产品。
注5) 关于杯体的耐腐蚀性，请参考P.46的数据进行确认。
注6) 根据新计量法(日本国内使用SI单位)，本产品只向日本国外销售。

AC10B-A

标准规格

组成元件	空气过滤器[AF]	AF10-A
	减压阀[AR]	AR10-A
接管口径		M5×0.8
压力表连接口径[AR]		1/16
使用流体		空气
环境温度及使用流体温度		-5~60℃(未冻结)
保证耐压力		1.5MPa
最高使用压力		1.0MPa
设定压力范围[AR]		0.05~0.7MPa
过滤精度[AF]		5μm
杯体材质[AF]		聚碳酸酯
结构[AR]		溢流型
质量(kg)		0.16

空气组合元件

空气过滤器＋减压阀

AC20B-B~AC60B-B

JIS图形符号

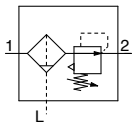

型号表示方法

关于大小10请参考P.21。

AC 30 B－ □ 03 DE－ □ － □ － B

q w e r t y

・可选项、准标准请从a~j的各项中逐一选择。
・可选项记号、附件记号、准标准记号按数字及字母先后顺序排列表示。
例) AC30B-F03DE1-SV-16NR-B

			记号	内容	q 主体大小 20	25	30	40	50	55	60
w	螺纹种类		无记号	Rc	●	●	●	●	●	●	●
			N注1)	NPT	●	●	●	●	●	●	●
			F注2)	G	●	●	●	●	●	●	●
			+								
e	接管口径		01	1/8	●	—	—	—	—	—	—
			02	1/4	●	●	●	●	—	—	—
			03	3/8	—	●	●	●	—	—	—
			04	1/2	—	—	—	●	—	—	—
			06	3/4	—	—	—	●	●	—	—
			10	1	—	—	—	—	●	●	●
			+								
r	注3) 可选项	a 浮子式自动排水器	无记号	无自动排水器	●	●	●	●	●	●	●
			C注4)	N.C.(常断)未加压时冷凝水不排出	●	●	●	●	●	●	●
			D注5)	N.O.(常通)未加压时冷凝水排出	—	●	●	●	●	●	●
			+								
		b 压力表注6)	无记号	无压力表	●	●	●	●	●	●	●
			E	方形嵌入式压力表(带限位指示器)	●	●	●	●	●	●	●
			G	圆形压力表(带限位指示器)	●	●	●	●	●	●	●
			M	圆形压力表(带有色环)	●	●	●	●	●	●	●
		b 数字式压力开关	E1	输出规格:NPN输出／直接出线规格:配线下方取出	●	●	●	●	●	●	●
			E2	输出规格:NPN输出／直接出线规格:配线上方取出	●	●	●	●	●	●	●
			E3	输出规格:PNP输出／直接出线规格:配线下方取出	●	●	●	●	●	●	●
			E4	输出规格:PNP输出／直接出线规格:配线上方取出	●	●	●	●	●	●	●
			+								
t	附件	c 压力开关	无记号	无附件	●	●	●	●	●	●	●
			S注7)	安装位置:AF＋**S**＋AR	●	●	●	●	●	●	●
		c T形隔板	T注7)	安装位置:AF＋**T**＋AR	●	●	●	●	●	●	●
			+								
		d 残压释放3通阀	无记号	无附件	●	●	●	●	●	●	●
			V	安装位置:AF＋AR＋**V**	●	●	●	●	●	—	—
			V1注8)	安装位置:**V**＋AF＋AR□K	●	●	●	●	●	—	—
			+								
y	准标准	e 设定压力注9)	无记号	0.05~0.85MPa设定	●	●	●	●	●	●	●
			1	0.02~0.2MPa设定	●	●	●	●	●	●	●
			+								
		f 杯体注10)	无记号	聚碳酸酯杯	●	●	●	●	●	●	●
			2	金属杯	●	●	●	●	●	●	●
			6	尼龙杯	●	●	●	●	●	●	●
			8	带液位计金属杯	—	●	●	●	●	●	●
			C	带杯体保护罩	●	—注11)	—注11)	—注11)	—注11)	—注11)	—注11)
			6C	带杯体保护罩·尼龙杯	●	—注12)	—注12)	—注12)	—注12)	—注12)	—注12)
			+								
		g 过滤器排水出口注13)	无记号	带排水活门	●	●	●	●	●	●	●
			J注14)	冷凝水导管1/8	●	—	—	—	—	—	—
				冷凝水导管1/4	—	●	●	●	●	●	●
			W注15)	带倒钩接头排水活门(ø6×ø4尼龙管用)	—	●	●	●	●	●	●

SMC

AC20B-B

AC40B-B

		记号	内容	q 主体大小 20	25	30	40	50	55	60
y 准标准	h 过压排气结构	无记号	溢流型	●	●	●	●	●	●	●
		N	非溢流型	●	●	●	●	●	●	●
	+									
	i 流向	无记号	流向：左→右	●	●	●	●	●	●	●
		R	流向：右→左	●	●	●	●	●	●	●
	+									
	j 压力单位	无记号	产品标牌、杯体注意事项、压力表的单位表示：MPa	●	●	●	●	●	●	●
		Z 注16)	产品标牌、杯体注意事项、压力表的单位表示：psi、°F	○ 注18)	○ 注18)	○ 注18)	○ 注18)	○ 注18)	○ 注18)	○ 注18)
		ZA 注17)	数字式压力开关：带单位切换功能	△ 注19)	△ 注19)	△ 注19)	△ 注19)	△ 注19)	△ 注19)	△ 注19)

注1) 排水导管为NPT1/8(AC20B-B适用)、NPT1/4(AC25B-B~AC60B-B适用)。
自动排水器的排出通口带ø3/8"快换管接头(AC25B-B~AC60B-B适用)。
注2) 排水导管为G1/8(AC20B-B适用)、G1/4(AC25B-B~AC60B-B适用)。
注3) 可选项G、M，同时包装，未组装。
注4) 未加压时，杯中会留有小于自动排水器动作量的 冷凝水，推荐结束作业前手动排水。
注5) 使用小型压缩机(0.75kW、输出流量不足100L/min[ANR])的场合、开始动作时有可能从排水活门处发生漏气，推荐N.C.型。
注6) 标准压力表(设定0.85MPa)为1.0MPa规格、设定0.2MPa用0.4MPa规格。
注7) 根据T形隔板以及压力开关的装方式，托架位置是不同的。
注8) 为保证安全，请使用压力计等确保出口压力得到排放而成为大气压。
注9) 会有超过设定压力规格上限也可设定的场合，但请在规格范围内使用。
注10) 关于杯体的耐腐蚀性，请参考P.46的数据进行确认。
注11) 排水导管为标准装备(聚碳酸酯)。
注12) 排水导管为标准装备(尼龙)。
注13) 浮子式自动排水器：C, D不能组合。
注14) 不带阀功能。
注15) 金属杯：不可选择2, 8的组合。
注16) 螺纹种类为NPT。
根据新计量方法(日本国内用SI单位)仅向日本国外销售。
圆形压力表(带有色环)，不可与M组合。另行订购。
数字式压力开关带单位切换功能初期设定为psi。
注17) 选项E1、E2、E3、E4。
根据新计量法(日本国内使用SI单位)，本产品只向日本国外销售。
注18) ○仅对应螺纹种类NPT。
注19) 请将△和选项E1、E2、E3、E4并列记录。

标准规格

型号		AC20B-B	AC25B-B	AC30B-B	AC40B-B	AC40B-06-B	AC50B-B	AC55B-B	AC60B-B
组成元件	空气过滤器[AF]	AF20-A	AF30-A	AF30-A	AF40-A	AF40-06-A	AF50-A	AF60-A	AF60-A
	减压阀[AR]	AR20-B	AR25-B	AR30-B	AR40-B	AR40-06-B	AR50-B	AR50-B	AR60-B
接管口径		1/8·1/4	1/4·3/8	1/4·3/8	1/4·3/8·1/2	3/4	3/4·1	1	1
压力表连接口径[AR] 注1)		1/8							
使用流体		空气							
环境温度及使用流体温度 注2)		-5~60℃(未冻结)							
保证耐压力		1.5MPa							
最高使用压力		1.0MPa							
设定压力范围[AR]		0.05~0.85MPa							
过滤精度[AF]		5μm							
杯体材质[AF]		聚碳酸酯							
杯体保护罩[AF]		准标准(钢带)	标准装备(聚碳酸酯)						
结构[AR]		溢流型							
质量(kg)		0.27	0.45	0.53	0.91	0.99	2.27	2.40	2.45

注1) 在带方形嵌入式压力表、带数字式压力开关的场合，没有压力表连接螺纹。
注2) 在带数字式压力开关的场合为-5~50℃。

AC10B-A 系列
AC20B-B~*AC60B-B* 系列

外形尺寸图

AC10B-A

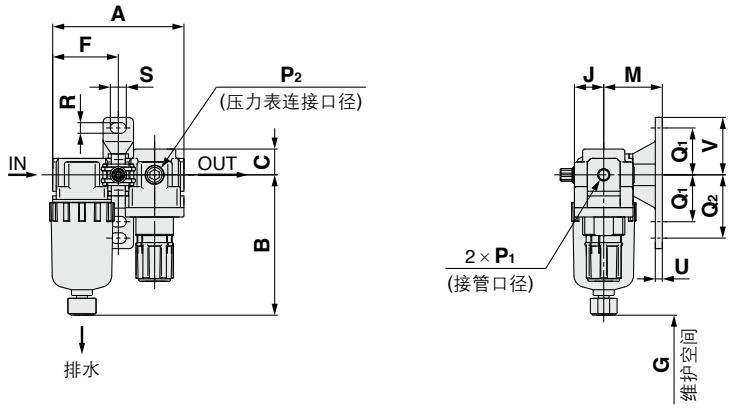

AC20B-B

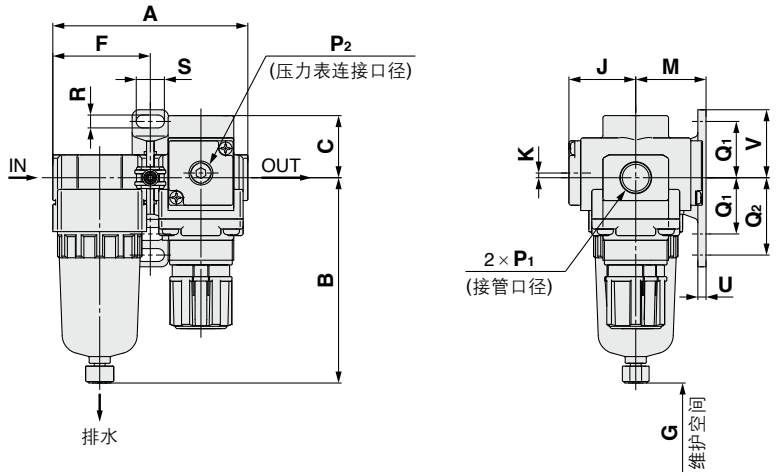

AC25B-B~AC60B-B

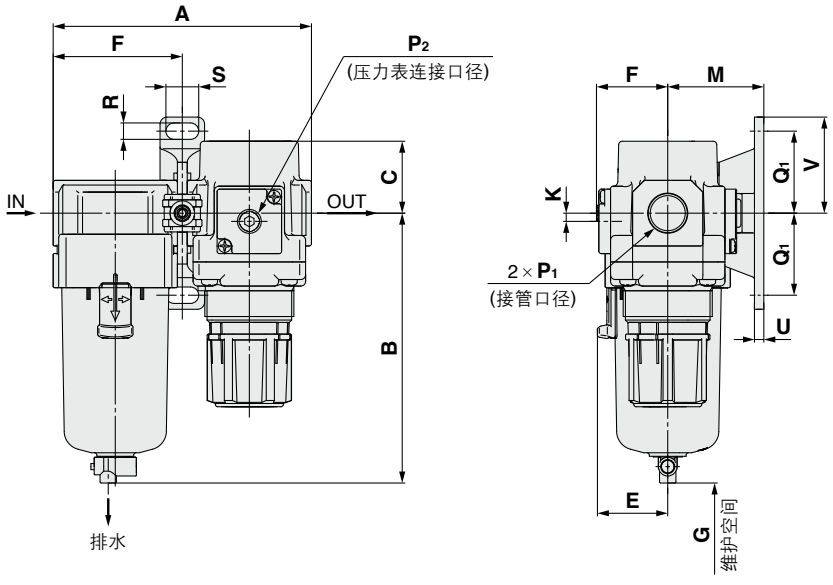

可选项	方形嵌入式压力表	数字式压力开关	圆形压力表	圆形压力表(带有色环)
外形图	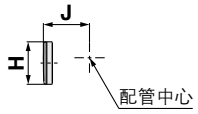	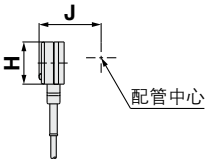	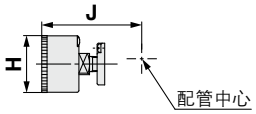	

适合型号	AC10B-A		AC20B-B				AC25B-B~AC60B-B
可选项/准标准规格	带自动排水器	金属杯	带自动排水器	金属杯	带冷凝水导管	金属杯带冷凝水导管	带自动排水器(N.O./N.C.)
外形图	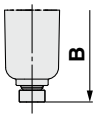		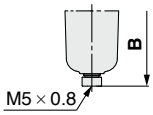	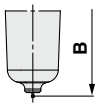	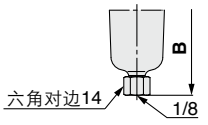	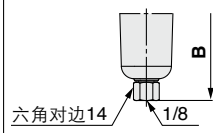	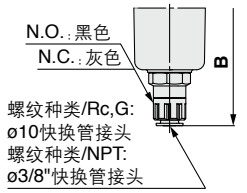

适合型号	AC25B-B~AC60B-B					
可选项/准标准规格	金属杯	金属杯带冷凝水导管	带液位计金属杯	带液位计金属杯上带冷凝水导管	带冷凝水导管	带倒钩接头排水活门
外形图	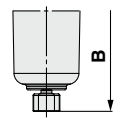	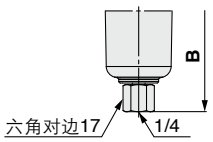	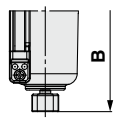	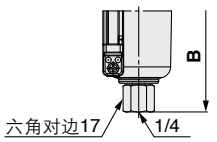	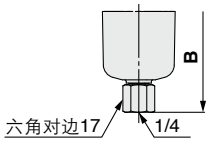	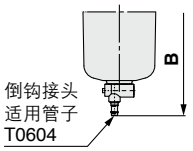

型号	标准规格																
	P_1	P_2	A	B	C	E	F	G	J	K	托架安装尺寸 M	Q_1	Q_2	R	S	U	V
AC10B-A	M5×0.8	1/16	56	59.9	11	—	28	25	12.5	—	25	20	27	4.5	6.8	3	24.5
AC20B-B	1/8·1/4	1/8	83.2	87.6	26.5	—	41.6	25	28.5	2注)	30	24	33	5.5	12	3.5	29
AC25B-B	1/4·3/8	1/8	110.2	115.1	28	30	55.1	35	27.5	0	41	35	—	7	14	4	41
AC30B-B	1/4·3/8	1/8	110.2	115.1	30.7	30	55.1	35	29.4	3.5	41	35	—	7	14	4	41
AC40B-B	1/4·3/8·1/2	1/8	145.2	147.1	35.8	38.4	72.6	40	33.8	3.5	50	40	—	9	18	5	48
AC40B-06-B	3/4	1/8	155.2	149.1	35.8	38.4	77.6	40	33.8	3	50	40	—	9	18	5	48
AC50B-B	3/4·1	1/8	186.2	220.1	43	—	93.1	30	43.3	3.2	70	50	—	11	20	6	60
AC55B-B	1	1/8	191.2	234.1	43	—	98.1	30	43.3	3.2	70	50	—	11	20	6	60
AC60B-B	1	1/8	196.2	234.1	46	—	98.1	30	43.3	3.2	70	50	—	11	20	6	60

型号	可选项规格									准标准规格					
	方形压力表		数字式压力开关		圆形压力表		圆形压力表(带有色环)		带自动排水器	带倒钩接头	带冷凝水导管	金属杯	金属杯带冷凝水导管	带液位计金属杯	带液位计金属杯上带冷凝水导管
	H	J	H	J	H	J	H	J	B	B	B	B	B	B	B
AC10B-A	—	—	—	—	ø26	26	—	—	77.9	—	—	59.3	—	—	—
AC20B-B	□28	29.5	□27.8	40	ø37.5	65	ø37.5	66	104.9	—	91.4	87.4	93.9	—	—
AC25B-B	□28	28.5	□27.8	39	ø37.5	64	ø37.5	65	156.8	123.6	121.9	117.6	122.1	137.6	142.1
AC30B-B	□28	30.4	□27.8	40.9	ø37.5	65.9	ø37.5	66.9	156.8	123.6	121.9	117.6	122.1	137.6	142.1
AC40B-B	□28	34.8	□27.8	45.3	ø42.5	71.3	ø42.5	71.3	186.9	155.6	153.9	149.6	154.1	169.6	174.1
AC40B-06-B	□28	34.8	□27.8	45.3	ø42.5	71.3	ø42.5	71.3	188.9	157.6	155.9	151.6	156.1	171.6	176.1
AC50B-B	□28	44.3	□27.8	54.8	ø42.5	80.8	ø42.5	80.8	259.9	228.6	226.9	222.6	227.1	242.6	247.1
AC55B-B	□28	44.3	□27.8	54.8	ø42.5	80.8	ø42.5	80.8	273.9	242.6	240.9	236.6	241.1	256.6	261.1
AC60B-B	□28	44.3	□27.8	54.8	ø42.5	80.8	ø42.5	80.8	273.9	242.6	240.9	236.6	241.1	256.6	261.1

注) 只有AC20B-B的压力表位置为配管中心上侧。

空气组合元件

空气过滤器＋油雾分离器＋减压阀

AC20C-B~AC40C-B

JIS图形符号

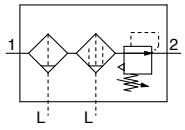

型号表示方法

AC 30 C- □ 03 DE - □ - □ - B

q w e r t y

・可选项、准标准请从a~j的各项中逐一选择。
・可选项记号、附件记号、准标准记号按数字及字母先后顺序排列表示。
例) AC30C-F03DE1-SV-16NR-B

			记号	内容	q 主体大小 20	25	30	40
w	螺纹种类		无记号	Rc	●	●	●	●
			N注1)	NPT	●	●	●	●
			F注2)	G	●	●	●	●
			+					
e	接管口径		01	1/8	●	—	—	—
			02	1/4	●	●	●	●
			03	3/8	—	●	●	●
			04	1/2	—	—	—	●
			06	3/4	—	—	—	●
			+					
r 注3) 可选项	a	浮子式自动排水器	无记号	无自动排水器	●	●	●	●
			C注4)	N.C.(常断)未加压时冷凝水不排出	●	●	●	●
			D注5)	N.O.(常通)未加压时冷凝水排出	—	●	●	●
			+					
	b	压力表注6)	无记号	无压力表	●	●	●	●
			E	方形嵌入式压力表(带限位指示器)	●	●	●	●
			G	圆形压力表(带限位指示器)	●	●	●	●
			M	圆形压力表(带有色环)	●	●	●	●
		数字式压力开关	E1	输出规格:NPN输出／直接出线规格:配线下方取出	●	●	●	●
			E2	输出规格:NPN输出／直接出线规格:配线上方取出	●	●	●	●
			E3	输出规格:PNP输出／直接出线规格:配线下方取出	●	●	●	●
			E4	输出规格:PNP输出／直接出线规格:配线上方取出	●	●	●	●
			+					
t 附件	c	压力开关	无记号	无附件	●	●	●	●
			S注7)	安装位置:AF＋AFM＋**S**＋AR	●	●	●	●
		T形隔板	T注7)	安装位置:AF＋AFM＋**T**＋AR	●	●	●	●
			+					
	d	残压释放3通阀	无记号	无附件	●	●	●	●
			V	安装位置:AF＋AFM＋AR＋**V**	●	●	●	●
			V1注8)	安装位置:**V**＋AF＋AFM＋AR□K	●	●	●	●
			+					
y 准标准	e	设定压力注9)	无记号	0.05~0.85MPa设定	●	●	●	●
			1	0.02~0.2MPa设定	●	●	●	●
			+					
	f	杯体注10)	无记号	聚碳酸酯杯	●	●	●	●
			2	金属杯	●	●	●	●
			6	尼龙杯	●	●	●	●
			8	带液位计金属杯	—	●	●	●
			C	带杯体保护罩	●	—注11)	—注11)	—注11)
			6C	带杯体保护罩·尼龙杯	●	—注12)	—注12)	—注12)
			+					
	g	过滤器油雾分离器排水出口注13)	无记号	带排水活门	●	●	●	●
			J注14)	冷凝水导管1/8	●	—	—	—
				冷凝水导管1/4	—	●	●	●
			W注15)	带倒钩接头排水活门(ø6×ø4尼龙管用)	—	●	●	●
			+					
	h	过压排气结构	无记号	溢流型	●	●	●	●
			N	非溢流型	●	●	●	●

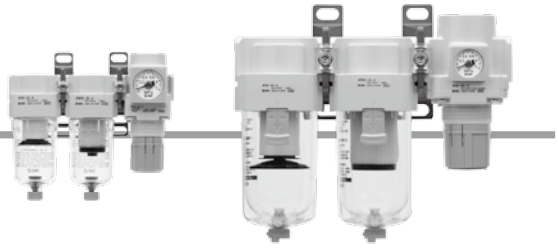

AC20C-B **AC40C-B**

	记号	内容	q 主体大小 20	25	30	40
y 准标准	i 流向	**无记号**	流向：左→右	●	●	●	●
		R	流向：右→左	●	●	●	●
	+						
	j 压力单位	**无记号**	产品标牌、杯体注意事项、压力表的单位表示：MPa	●	●	●	●
		Z注16)	产品标牌、杯体注意事项、压力表的单位表示：psi、°F	○注18)	○注18)	○注18)	○注18)
		ZA注17)	数字式压力开关：带单位切换功能	△注19)	△注19)	△注19)	△注19)

注1) 排水导管为NPT1/8(AC20C-B适用)、NPT1/4(AC25C-B~AC60C-B适用)。
自动排水器的排出通口带ø3/8"快换管接头(AC25C-B~AC60C-B适用)。
注2) 排水导管为G1/8(AC20C-B适用)、G1/4(AC25C-B~AC60C-B适用)。
注3) 可选项G、M，同时包装，未组装。
注4) 未加压时，杯中会留有小于自动排水器动作量的 冷凝水，推荐结束作业前手动排水。
注5) 使用小型压缩机(0.75kW、输出流量不足100L/min[ANR])的场合、开始动作时有可能从排水活门处发生漏气，推荐N.C.型。
注6) 标准压力表(设定0.85MPa)为1.0MPa规格、设定0.2MPa用0.4MPa规格。
注7) 根据T形隔板以及压力开关的装方式，托架位置是不同的。
注8) 为保证安全，请使用压力计等确保出口压力得到排放而成为大气压。
注9) 会有超过设定压力规格上限也可设定的场合，但请在规格范围内使用。
注10) 关于杯体的耐腐蚀性，请参考P.46的数据进行确认。
注11) 排水导管为标准装备(聚碳酸酯)。
注12) 排水导管为标准装备(尼龙)。
注13) 浮子式自动排水器：C, D不能组合。
注14) 不带阀功能。
注15) 金属杯：不可选择2, 8的组合。
注16) 螺纹种类为NPT。
根据新计量方法(日本国内用SI单位)仅向日本国外销售。
圆形压力表(带有色环)，不可与M组合。另行订购。
数字式压力开关带单位切换功能初期设定为psi。
注17) 选项E1、E2、E3、E4。
根据新计量法(日本国内使用SI单位)，本产品只向日本国外销售。
注18) ○仅对应螺纹种类NPT。
注19) 请将△和选项E1、E2、E3、E4并列记录。

标准规格

型号		AC20C-B	AC25C-B	AC30C-B	AC40C-B	AC40C-06-B
组成元件	空气过滤器[AF]	**AF20-A**	**AF30-A**	**AF30-A**	**AF40-A**	**AF40-06-A**
	油雾分离器[AFM]	**AFM20-A**	**AFM30-A**	**AFM30-A**	**AFM40-A**	**AFM40-06-A**
	减压阀[AR]	**AR20-B**	**AR25-B**	**AR30-B**	**AR40-B**	**AR40-06-B**
接管口径		1/8 · 1/4	1/4 · 3/8	1/4 · 3/8	1/4 · 3/8 · 1/2	3/4
压力表连接口径[AR]注1)		1/8				
使用流体		空气				
环境温度及使用流体温度注2)		-5~60℃(未冻结)				
保证耐压力		1.5MPa				
最高使用压力		1.0MPa				
设定压力范围[AR]		0.05~0.85MPa				
过滤精度[AF/AFM]		AF：5μm、AFM：0.3μm(捕集效率99.9%)				
额定流量{L/min(ANR)}[AFM]注3)		200	450	450	1100	1100
出口侧油雾浓度[AFM]注4)注5)		MAX.1.0mg/m³(ANR)(≒0.8ppm)				
杯体材质[AF/AFM]		聚碳酸酯				
杯体保护罩[AF/AFM]		准标准(钢带)	标准装备(聚碳酸酯)			
结构[AR]		溢流型				
质量(kg)		0.38	0.69	0.77	1.39	1.53

注1) 在带方形嵌入式压力表、带数字式压力开关的场合，没有压力表连接螺纹。
注2) 在带数字式压力开关的场合，为-5~50℃。
注3) 条件：油雾分离器进口压力0.7MPa。额定流量根据进口压力有变化。
超出额定流量时，油会从出口侧流出，请注意。
注4) 空压机输出浓度为30mg/m³(ANR)时
注5) 杯体的密封件以及其他的"O"形圈使用了少量的润滑脂。

外形尺寸图

AC20C-B

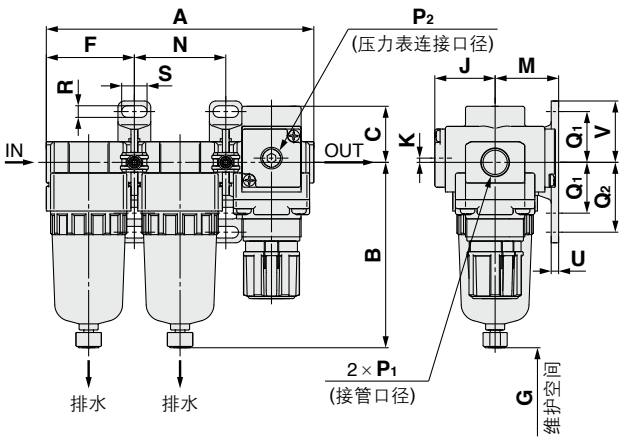

AC25C-B~AC40C-06-B

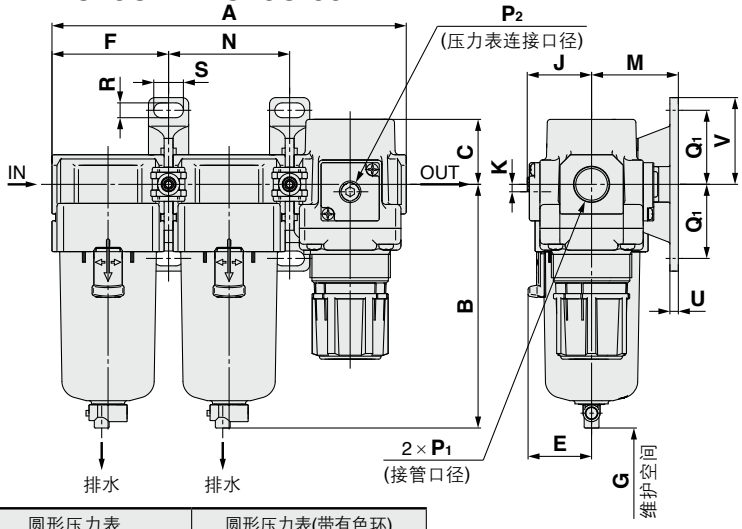

可选项	方形嵌入式压力表	数字式压力开关	圆形压力表	圆形压力表(带有色环)
外形图	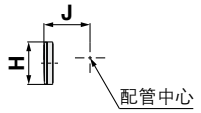	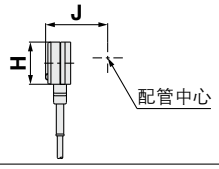	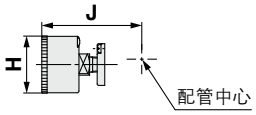	

适合型号	AC20C-B				AC25C-B~AC40C-06-B
可选项/准标准规格	带自动排水器(N.C.)	带冷凝水导管	金属杯	金属杯带冷凝水导管	带自动排水器(N.O./N.C.)
外形图	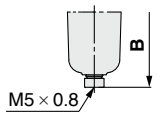	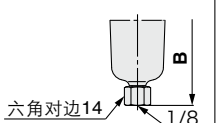	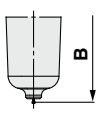	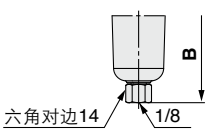	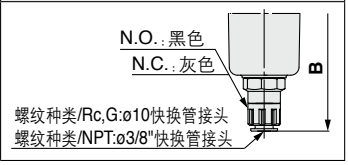

适合型号	AC25C-B~AC40C-06-B					
可选项/准标准规格	金属杯	金属杯带冷凝水导管	带液位计金属杯	带液位计金属杯上带冷凝水导管	带冷凝水导管	带倒钩接头排水活门
外形图	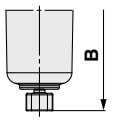	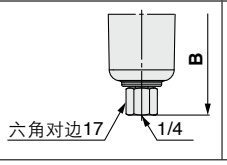	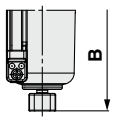	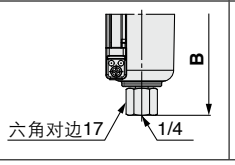	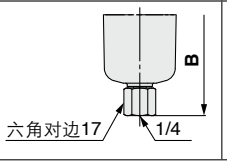	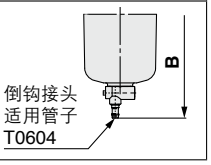

型号	标准规格																	
	P_1	P_2	A	B	C	E	F	G	J	K	托架安装尺寸							
											M	N	Q_1	Q_2	R	S	U	V
AC20C-B	1/8·1/4	1/8	126.4	87.6	26.5	—	41.6	40	28.5	2注)	30	43.2	24	33	5.5	12	3.5	29
AC25C-B	1/4·3/8	1/8	167.4	115.1	28	30	55.1	50	27.5	0	41	57.2	35	—	7	14	4	41
AC30C-B	1/4·3/8	1/8	167.4	115.1	30.7	30	55.1	50	29.4	3.5	41	57.2	35	—	7	14	4	41
AC40C-B	1/4·3/8·1/2	1/8	220.4	147.1	35.8	38.4	72.6	75	33.8	3.5	50	75.2	40	—	9	18	5	48
AC40C-06-B	3/4	1/8	235.4	149.1	35.8	38.4	77.6	75	33.8	3	50	80.2	40	—	9	18	5	48

型号	可选项规格									准标准规格					
	方形压力表		数字式压力开关		圆形压力表		圆形压力表(带有色环)		带自动排水器	带倒钩接头	带冷凝水导管	金属杯	金属杯带冷凝水导管	带液位计金属杯	带液位计金属杯带冷凝水导管
	H	J	H	J	H	J	H	J	B	B	B	B	B	B	B
AC20C-B	□28	29.5	□27.8	40	ø37.5	65	ø37.5	66	104.9	—	91.4	87.4	93.9	—	—
AC25C-B	□28	28.5	□27.8	39	ø37.5	64	ø37.5	65	156.8	123.6	121.9	117.6	122.1	137.6	142.1
AC30C-B	□28	30.4	□27.8	40.9	ø37.5	65.9	ø37.5	66.9	156.8	123.6	121.9	117.6	122.1	137.6	142.1
AC40C-B	□28	34.8	□27.8	45.3	ø42.5	71.3	ø42.5	71.3	186.9	155.6	153.9	149.6	154.1	169.6	174.1
AC40C-06-B	□28	34.8	□27.8	45.3	ø42.5	71.3	ø42.5	71.3	188.9	157.6	155.9	151.6	156.1	171.6	176.1

注) 只有AC20C-B的压力表位置为配管中心上侧。

空气组合元件

过滤减压阀＋油雾分离器

AC20D-B~AC40D-B

JIS图形符号

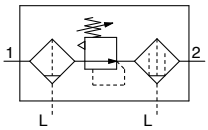

型号表示方法

AC 30 D- □ 03 DE- □ - □ - B

q w e r t y

・可选项、准标准请从a~j各项中逐一选择。
・可选项记号、附件记号、准标准记号按数字及字母先后顺序排列。
例) AC30D-F03DE1-SV-16NR-B

			记号	内容	q 主体大小 20	30	40
w	螺纹种类		无记号	Rc	●	●	●
			N注1)	NPT	●	●	●
			F注2)	G	●	●	●
			+				
e	接管口径		**01**	1/8	●	—	—
			02	1/4	●	●	●
			03	3/8	—	●	●
			04	1/2	—	—	●
			06	3/4	—	—	●
			+				
r 注3) 可选项		a 浮子式自动排水器	无记号	无自动排水器	●	●	●
			C注4)	N.C.(常断)未加压时冷凝水不排出	●	●	●
			D注5)	N.O.(常通)未加压时冷凝水排出	—	●	●
			+				
		b 压力表注6) 数字式压力开关	无记号	无压力表	●	●	●
			E	方形嵌入式压力表(带限位指示器)	●	●	●
			G	圆形压力表(带限位指示器)	●	●	●
			M	圆形压力表(带有色环)	●	●	●
			E1	输出规格:NPN输出／直接出线规格:配线下方取出	●	●	●
			E2	输出规格:NPN输出／直接出线规格:配线上方取出	●	●	●
			E3	输出规格:PNP输出／直接出线规格:配线下方取出	●	●	●
			E4	输出规格:PNP输出／直接出线规格:配线上方取出	●	●	●
			+				
t 附件		c 压力开关	无记号	无附件	●	●	●
			S注7)	安装位置:AW＋**S**＋AFM	●	●	●
			+				
		d 残压释放3通阀	无记号	无附件	●	●	●
			V	安装位置:AW＋AFM＋**V**	●	●	●
			V1注8)	安装位置:**V**＋AW□K＋AFM	●	●	●
			+				
y 准标准		e 设定压力注9)	无记号	0.05~0.85MPa设定	●	●	●
			1	0.02~0.2MPa设定	●	●	●
			+				
		f 杯体注10)	无记号	聚碳酸酯杯	●	●	●
			2	金属杯	●	●	●
			6	尼龙杯	●	●	●
			8	带液位计金属杯	—	●	●
			C	带杯体保护罩	●	—注11)	—注11)
			6C	带杯体保护罩·尼龙杯	●	—注12)	—注12)
			+				
		g 过滤减压阀 油雾分离器 排水出口注13)	无记号	带排水活门	●	●	●
			J注14)	冷凝水导管1/8	●	—	—
				冷凝水导管1/4	—	●	●
			W注15)	带倒钩接头排水活门(ø6×ø4尼龙管用)	—	●	●
			+				
		h 过压排气结构	无记号	溢流型	●	●	●
			N	非溢流型	●	●	●
			+				
		i 流向	无记号	流向:左→右	●	●	●
			R	流向:右→左	●	●	●

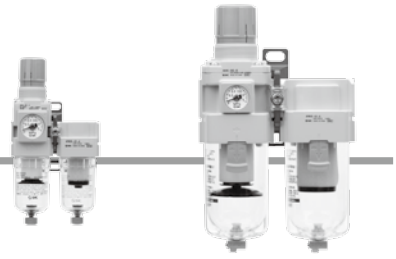

AC20D-B **AC40D-B**

	记号	内容	q 主体大小 20	30	40
y 准标准 j 压力单位	**无记号**	产品标牌、杯体注意事项、压力表的单位表示：MPa	●	●	●
	Z注16)	产品标牌、杯体注意事项、压力表的单位表示：psi、°F	○注18)	○注18)	○注18)
	ZA注17)	数字式压力开关：带单位切换功能	△注19)	△注19)	△注19)

注1) 排水导管为NPT1/8(AC20D-B适用)、NPT1/4(AC30D-B·AC40D-B适用)。
自动排水器的排出通口带ø3/8"快换管接头(AC30D-B·AC40D-B适用)。
注2) 排水导管为G1/8(AC20D-B适用)、G1/4(AC30D-B·AC40D-B适用)。
注3) 可选项G、M，同时包装，未组装。
注4) 未加压时，杯中会留有小于自动排水器动作量的冷凝水，推荐结束作业前手动排水。
注5) 使用小型压缩机(0.75kW、输出流量不足100L/min[ANR])的场合、开始动作时有可能从排水活门处发生漏气，推荐N.C.型。
注6) 标准压力表(设定0.85MPa)为1.0MPa规格、设定0.2MPa用0.4MPa规格。
注7) 根据T形隔板以及压力开关的装方式，托架位置是不同的。
注8) 为保证安全，请使用压力计等确保出口压力得到排放而成为大气压。
注9) 会有超过设定压力规格上限也可设定的场合，但请在规格范围内使用。
注10) 关于杯体的耐腐蚀性，请参考P.46的数据进行确认。
注11) 排水导管为标准装备(聚碳酸酯)。
注12) 排水导管为标准装备(尼龙)。
注13) 浮子式自动排水器：C, D不能组合。
注14) 不带阀功能。
注15) 金属杯：不可选择2, 8的组合。
注16) 螺纹种类为NPT。
根据新计量方法(日本国内用SI单位)仅向日本国外销售。
圆形压力表(带有色环)，不可与M组合。另行订购。
数字式压力开关带单位切换功能初期设定为psi。
注17) 选项E1、E2、E3、E4。
根据新计量法(日本国内使用SI单位)，本产品只向日本国外销售。
注18) ○仅对应螺纹种类NPT。
注19) 请将△和选项E1、E2、E3、E4并列记录。

标准规格

型号		AC20D-B	AC30D-B	AC40D-B	AC40D-06-B
组成元件	过滤减压阀[AW]	AW20-B	AW30-B	AW40-B	AW40-06-B
	油雾分离器[AFM]	AFM20-A	AFM30-A	AFM40-A	AFM40-06-A
接管口径		1/8·1/4	1/4·3/8	1/4·3/8·1/2	3/4
压力表连接口径[AW]注1)		1/8			
使用流体		空气			
环境温度及使用流体温度注2)		-5~60℃(未冻结)			
保证耐压力		1.5MPa			
最高使用压力		1.0MPa			
设定压力范围[AW]		0.05~0.85MPa			
过滤精度[AW/AFM]		AW：5μm、AFM：0.3μm(捕集效率99.9%)			
额定流量{L/min(ANR)}[AFM]注3)		150	330	800	800
出口侧油雾浓度[AFM]注4)注5)		MAX.1.0mg/m³(ANR)(≒0.8ppm)			
杯体材质[AW/AFM]		聚碳酸酯			
杯体保护罩[AW/AFM]		准标准(钢带)	标准装备(聚碳酸酯)		
结构[AW]		溢流型			
质量(kg)		0.32	0.62	1.15	1.25

注1) 在带方形嵌入式压力表、带数字式压力开关的场合，没有压力表连接螺纹。
注2) 在带数字式压力开关的场合，为-5~50℃。
注3) 条件：油雾分离器进口压力0.7MPa。额定流量根据进口压力有变化。
超出额定流量时，油会从出口侧流出，请注意。
注4) 空压机输出浓度为30mg/m³(ANR)时
注5) 杯体的"O"形圈以及其他的"O"形圈使用了少量的润滑脂。

AC20D-B~AC40D-B 系列

外形尺寸图

AC20D-B

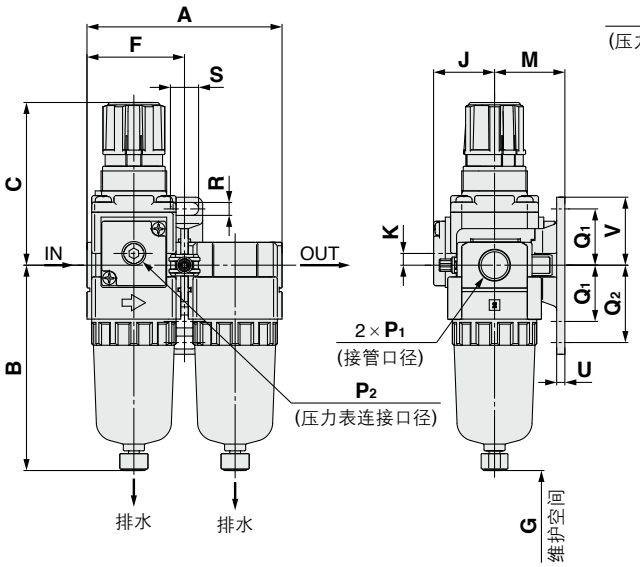

AC30D-B~AC40D-06-B

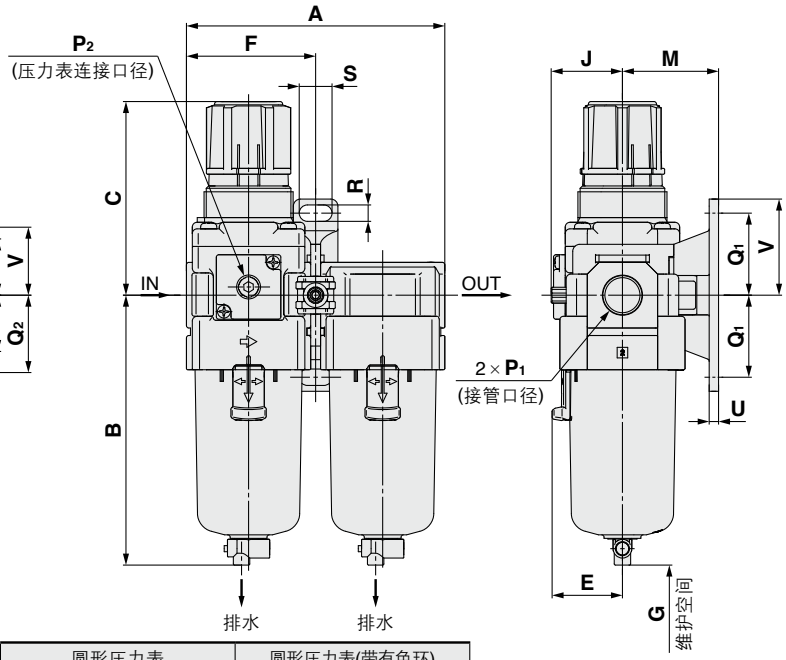

可选项	方形嵌入式压力表	数字式压力开关	圆形压力表	圆形压力表(带有色环)
外形图	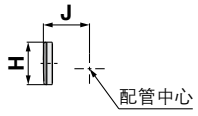	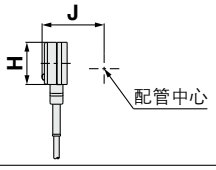	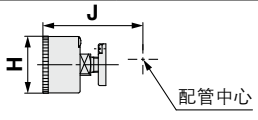	

适合型号	AC20D-B				AC30D-B~AC40D-06-B
可选项/准标准规格	带自动排水器(N.C.)	带冷凝水导管	金属杯	金属杯带冷凝水导管	带自动排水器(N.O./N.C.)
外形图	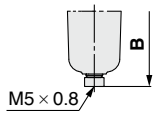	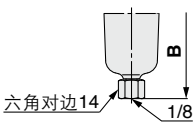	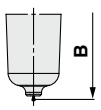	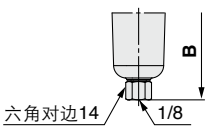	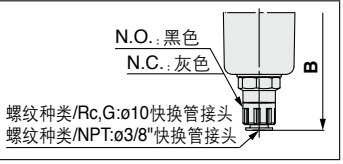

适合型号	AC30D-B~AC40D-06-B					
可选项/准标准规格	金属杯	金属杯带冷凝水导管	带液位计金属杯	带液位计金属杯上带冷凝水导管	带冷凝水导管	带倒钩接头排水活门
外形图	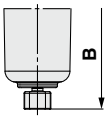	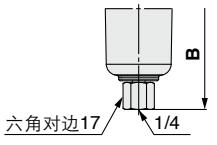	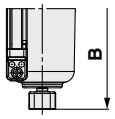	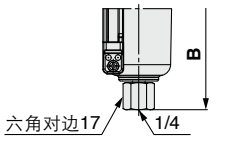	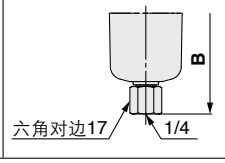	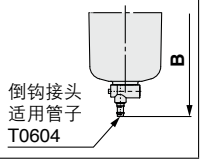

型号	标准规格																
	P_1	P_2	A	B	C注)	E	F	G	J	K	托架安装尺寸 M	Q_1	Q_2	R	S	U	V
AC20D-B	1/8·1/4	1/8	83.2	87.6	72.4	—	41.6	40	28.5	5	30	24	33	5.5	12	3.5	29
AC30D-B	1/4·3/8	1/8	110.2	115.1	85.6	30	55.1	50	29.4	3.5	41	35	—	7	14	4	41
AC40D-B	1/4·3/8·1/2	1/8	145.2	147.1	91.7	38.4	72.6	75	33.8	1.5	50	40	—	9	18	5	48
AC40D-06-B	3/4	1/8	155.2	149.1	93.2	38.4	77.6	75	33.8	1.2	50	40	—	9	18	5	48

型号	可选项规格									准标准规格					
	方形压力表		数字式压力开关		圆形压力表		圆形压力表(带有色环)		带自动排水器	带倒钩接头	带冷凝水导管	金属杯	金属杯带冷凝水导管	带液位计金属杯	带液位计金属杯上带冷凝水导管
	H	J	H	J	H	J	H	J	B	B	B	B	B	B	B
AC20D-B	□28	27	□27.8	37.5	ø37.5	62.5	ø37.5	63.5	104.9	—	91.4	87.4	93.9	—	—
AC30D-B	□28	30	□27.8	40.9	ø37.5	66.9	ø37.5	67.9	156.8	123.6	121.9	117.6	122.1	137.6	142.1
AC40D-B	□28	38.4	□27.8	48.8	ø42.5	75.7	ø42.5	75.7	186.9	155.6	153.9	149.6	154.1	169.6	174.1
AC40D-06-B	□28	38.4	□27.8	48.8	ø42.5	75.7	ø42.5	75.7	188.9	157.6	155.9	151.6	156.1	171.6	176.1

注) 全长尺寸C是过滤减压阀的手轮处于非锁定状态的尺寸。

空气组合元件／*AC* 系列
可选项／附件规格

可选项／附件型号

区分	名称＼型号		零部件型号								
			AC10-A用	**AC20-B**用	**AC25-B**用	**AC30-B**用	**AC40-B**用	**AC40-06-B**用	**AC50-B**用	**AC55-B**用	**AC60-B**用
			AC10A-A用	**AC20A-B**用	—	**AC30A-B**用	**AC40A-B**用	**AC40A-06-B**用	**AC50A-B**用	—	**AC60A-B**用
			AC10B-A用	**AC20B-B**用	**AC25B-B**用	**AC30B-B**用	**AC40B-B**用	**AC40B-06-B**用	**AC50B-B**用	**AC55B-B**用	**AC60B-B**用
			—	**AC20C-B**用	**AC25C-B**用	**AC30C-B**用	**AC40C-B**用	**AC40C-06-B**用	—	—	—
			—	**AC20D-B**用	—	**AC30D-B**用	**AC40D-B**用	**AC40D-06-B**用	—	—	—
可选项	压力表注1) 圆形	标准	G27-10-R1	G36-10-□01			G46-10-□01				
		0.02~0.2MPa设定	G27-10-R1	G36-4-□01			G46-4-□01				
	压力表注1) 圆形(带前包环)	标准	—	G36-10-□01-L			G46-10-□01-L				
		0.02~0.2MPa设定	—	G36-4-□01-L			G46-4-□01-L				
	压力表注1) 方形注2) 嵌入式	标准	—	GC3-10AS[GC3P-010AS(仅压力表罩)]							
		0.02~0.2MPa设定	—	GC3-4AS[GC3P-010AS(仅压力表罩)]							
	带数字式压力开关	NPN输出／配线下方取出	—	ISE35-N-25-MLA[ISE35-N-25-M(仅开关本体)]注3)							
		NPN输出／配线上方取出		ISE35-R-25-MLA[ISE35-R-25-M(仅开关本体)]注3)							
		PNP输出／配线下方取出		ISE35-N-65-MLA[ISE35-N-65-M(仅开关本体)]注3)							
		PNP输出／配线上方取出		ISE35-R-65-MLA[ISE35-R-65-M(仅开关本体)]注3)							
	浮子式自动排水器注4)	N.O.	—	—	AD38-A		AD48-A				
		N.C.	AD17-A	AD27-A	AD37-A		AD47-A				
附件	隔板		Y100-A	Y200-A	Y300-A		Y400-A	Y500-A	Y600-A		
	带托架隔板		Y100T-A	Y200T-A	Y300T-A		Y400T-A	Y500T-A	Y600T-A		
	单向阀注5)注6)		—	AKM2000-□01-A (□02)-A	AKM3000-(□01)-A □02-A		AKM4000-(□02)-A □03-A	—	—	—	—
	压力开关注6)		—	IS10M-20-A	IS10M-30-A		IS10M-40-A	IS10M-50-A	IS10M-60-A		
	T形隔板注5)注6)		Y110-M5-A	Y210-□01-A (□02)-A	Y310-(□01)-A □02-A		Y410-(□02)-A □03-A	Y510-(□02)-A □03-A	Y610-□03-A (□04)-A	Y610-(□03)-A □04-A	
	残压释放3通阀注6)		—	VHS20-□01A □02A	VHS30-□02A □03A		□02A VHS40-□03A □04A	VHS40-□06A	VHS50-□06A □10A	—	—
	配管连接件注6)		E100-M5-A	□01-A E200-□02-A □03-A	□02-A E300-□03-A □04-A		□02-A E400-□03-A □04-A □06-A	E500-□06-A	E600-□06 □10		
	带配管连接件的压力开关注6)		—	□01-A IS10E-20□02-A □03-A	□02-A IS10E-30□03-A □04-A		□02-A IS10E-40□03-A □04-A □06-A	—	—	—	—
	四通隔板注6)		Y14-M5-A	Y24-□01-A □02-A	Y34-□01-A □02-A		Y44-□02-A □03-A	Y54-□03-A □04-A	—	—	—

注1) 圆形压力表型号的□，表示连接螺纹的种类。R是无记号，NPT是 N。关于连接螺纹 NPT以及单位表示psi规格的压力表供应，请与本公司联系。
注2) 附带"O"型圈(1个)、安装螺钉(2个)。
注3) 附带插头导线(2m)、连接件、锁紧销、"O"型圈(1个)、安装螺钉(2个)。[ ]内为开关本体。
另外，关于数字式压力开关的型号表示方法，请参考SMC公司网络主页或者《Best Pneumatics》第六册。
注4) 最大使用压力，N.O.型为0.1MPa、N.C.型为0.1MPa(AD27-A)和0.15MPa(AD37-A · AD47-A)。关于单位标记psi和°F，请另行咨询。
注5) 空气组合元件不带( )的口径为标准规格。
注6) 模块结合时，需要另外的隔板。

单向阀：(K)　1/8·1/4·3/8

在减压阀的出口侧要引出气路分支时，为了防止从油雾器出来的油雾逆流，可简单地安装带中间引出通口的单向阀。

AKM 30 00 − □ 01 −A
q　w　e

JIS图形符号

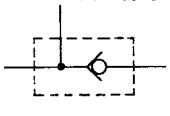

	记号	内容	q 主体大小 20	30	40
w 螺纹种类	无记号	Rc	●	●	●
	N	NPT	●	●	●
	F	G	●	●	●
+					
e 分支通口接管口径	01	1/8	●	●	—
	02	1/4	●	●	●
	03	3/8	—	—	●

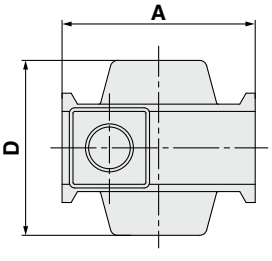

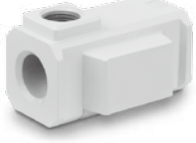

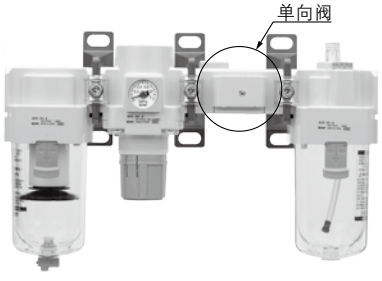

规格

型号	有效截面积(mm²)
AKM2000-A	28
AKM3000-A	55
AKM4000-A	111

AL的进口侧分支时，必须使用该单向阀。
IN,OUT通口未加工螺孔。

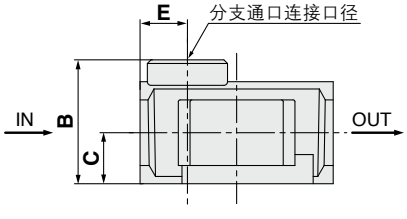

型号	分支通口接管口径	A	B	C	D	E	适合型号
AKM2000-A	1/8·1/4	40	28	11	40	11	**AC20-B, AC20A-B**
AKM3000-A	1/8·1/4	53	34	14	48	13	**AC25-B AC30-B, AC30A-B**
AKM4000-A	1/4·3/8	70	42	18	54	15	**AC40-B, AC40A-B**注)

注)AC40□-06-B上不能安装。
※AC上使用的场合，标准的分支通口接管口径参见上记的附件表。

压力开关：(S)

小型一体化压力开关安装在气路中，能容易地检出气路的压力。

IS10M－30－□－A

q　w

准标准请从a~c各项目中逐一选出。准标准记号按数字、字母先后顺序排列表示。
例) IS10M-30-6LP

		记号	内容	q 主体大小 20	30	40	50	60
W 准标准	a 设定压力范围	无记号	0.1~0.4MPa	●	●	●	●	●
		6注1)	0.1~0.6MPa	●	●	●	●	●
	+							
	b 导线长度	无记号	0.5m	●	●	●	●	●
		L	3m	●	●	●	●	●
		Z	5m	●	●	●	●	●
	+							
	c 刻度板压力单位	无记号	MPa	●	●	●	●	●
		P注2)	MPa · psi标记	●	●	●	●	●

注1) 6P(L,Z)的设定压力范围为0.2~0.6MPa(30~90psi)。
注2) 根据新计量法(日本国内用SI单位)，仅向日本以外的国家销售。

JIS图形符号

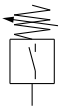

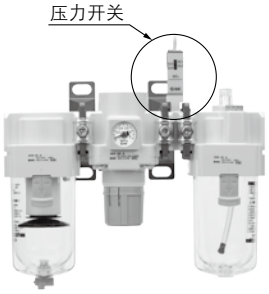

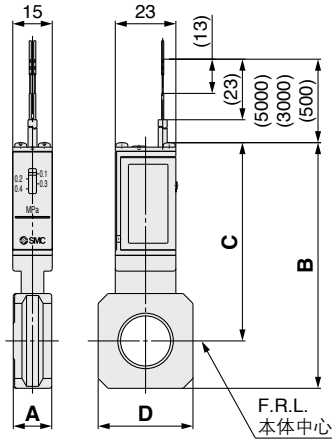

规格

使用流体	空气
环境温度及使用流体温度	-5~60℃(未冻结)
保证耐压力	1.0MPa
最高使用压力	0.7MPa
设定压力范围(OFF时)	0.1~0.4MPa
迟滞	0.08MPa以下

开关特性

触点构成	1a
最大触点容量	AC2VA · DC2W
使用电压AC、DC	100V以下
最大使用电流	AC、DC12V~24V：50mA AC、DC48V：40mA AC、DC100V：20mA

注) 详细规格参见本公司网络主页中的IS10系列。http://www.smcworld.com

型号	A	B	C	D	适合型号
IS10M-20-A	10.6	74.2	64.4	28	**AC20□-B**
IS10M-30-A	12.6	84.5	70.5	30	**AC25□-B, AC30□-B**
IS10M-40-A	14.6	93.3	75.3	36	**AC40□-B**
IS10M-50-A	16.6	97.3	77.3	44	**AC40□-06-B**
IS10M-60-A	22	92.5	68.5	53	**AC50□-B, AC55□-B, AC60□-B**

※模块结合时，仍需其它隔板。

T形隔板：(T)　M5×0.8·1/8·1/4·3/8·1/2

使用T形隔板、易于引出气路分支。

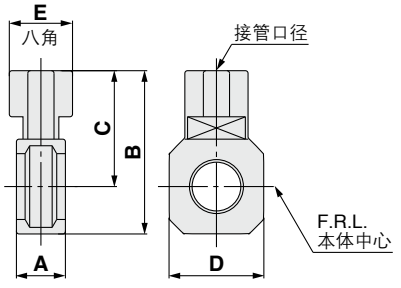

型号注)	接管口径	A	B	C	D	E	适合型号
Y110-M5-A	M5×0.8	11.2	19	12	14	8	**AC10-A, AC10B-A**
Y210-□01-A	1/8	14.6	41.8	32	28	19	**AC20-B, AC20B-B AC20C-B**
Y210-□02-A	1/4						
Y310-□01-A	1/8	14.6	52.7	38.7	30	19	**AC25-B, AC25B-B AC25C-B, AC30C-B**
Y310-□02-A	1/4						
Y410-□02-A	1/4	18.6	62	44	36	24	**AC40-B, AC40B-B AC40C-B**
Y410-□03-A	3/8						
Y510-□02-A	1/4	18.6	66	46	44	24	**AC40-06-B, AC40B-06-B AC40C-06-B**
Y510-□03-A	3/8						
Y610-□03-A	3/8	22	81	57	53	30	**AC50-B, AC55-B, AC60-B, AC50B-B, AC55B-B, AC60B-B**
Y610-□04-A	1/2						

注) 型号的□内表示连接螺纹的种类，Rc为无记号、NPT是N、G是F。
※模块结合时，仍其它的隔板。
※AC上使用的场合，标准的连接口径参见P.34的附件表。

组装时的注意

若直接安装在油雾器的IN侧，由于可能混入油气，必须在它们之间使用单向阀AKM系列。

残压释放3通阀：(V)

由于有残压释放3通阀，可使气路中的压力简单排出。

VHS 30 − □ 03 A − □
q w e r

· 准标准从a~b各项目中逐一选出。
· 准标准记号按字母先后顺序排列。
例)VHS30-03A-RZ

	记号	内容	q10 主体大小 20	30	40	50
w 螺纹种类	无记号	Rc	●	●	●	●
	N注)	NPT	●	●	●	●
	F注)	G	●	●	●	●
+						
e 接管口径	01	1/8	●	—	—	—
	02	1/4	●	●	●	—
	03	3/8	—	●	●	—
	04	1/2	—	—	●	—
	06	3/4	—	—	●	●
	10	1	—	—	—	●
+						
r 准标准 a 流向	无记号	流向：左→右	●	●	●	●
	R	流向：右→左	●	●	●	●
+						
r 准标准 b 压力单位	无记号	产品标牌的单位表示：MPa	●	●	●	●
	Z注)	产品标牌的单位表示：psi	●	●	●	●

注) 螺纹种类仅NPT。根据新计量法(日本国内用SI单位)，仅向日本以外销售。

流量特性

型号	接管口径 IN, OUT	EXH	流量特性 IN→OUT C(dm³/s·bar)	b	Cv	OUT→EXH C(dm³/s·bar)	b	Cv
VHS20	1/8	1/8	2.4	0.43	0.65	2.5	0.39	0.69
	1/4		3.3	0.40	0.88	3.1	0.51	0.84
VHS30	1/4	1/4	6.4	0.45	1.7	6.2	0.38	1.7
	3/8		8.3	0.41	2.3	7.0	0.41	1.9
VHS40	1/4	3/8	7.3	0.49	2.0	8.5	0.35	2.3
	3/8		10.9	0.45	3.0	11.6	0.40	3.1
	1/2		14.2	0.39	3.8	13.3	0.43	3.6
VHS40-06	3/4	1/2	18.3	0.31	5.0	17.7	0.37	4.8
VHS50	3/4	1/2	23.8	0.41	6.4	21.8	0.41	5.9
	1		31.9	0.33	8.6	23.5	0.44	6.4

JIS图形符号

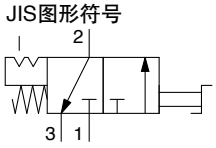

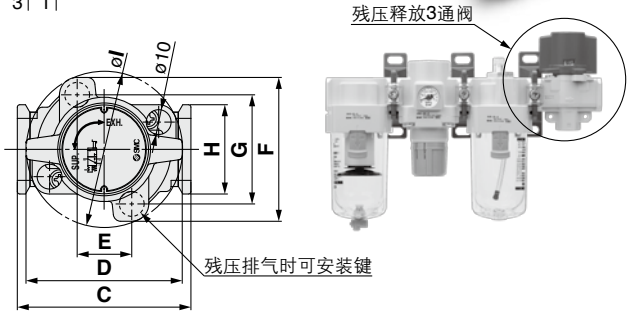

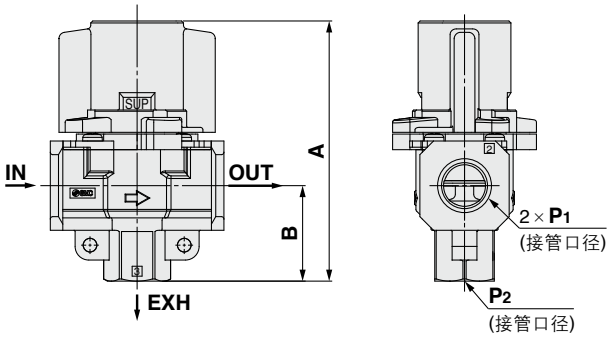

型号	标准规格 P1	P2	A	B	C	D	E	F	G	H	I
VHS20	1/8·1/4	1/8	66.4	22.3	40	37.5	14	46.6	33.6	28	37.5
VHS30	1/4·3/8	1/4	80.3	29.4	53	49	19	52	38	30	49
VHS40	1/4·3/8·1/2	3/8	104.9	38.5	70	63	22	58	44	36	63
VHS40-06	3/4	1/2	110.4	42	75	63	22	58	44	44	63
VHS50	3/4·1	1/2	134.3	53	90	76	26	76	61	53	81

注) 在进口侧，为了动作保护，应使用空气过滤器。

四通隔板：M5×0.8·1/8·1/4·3/8·1/2

上下、前后都能分支配管。
进口、出口通口未加工螺孔。
螺孔加工的场合另行商谈。

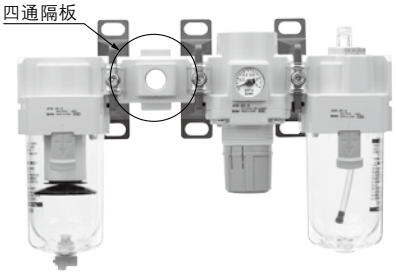

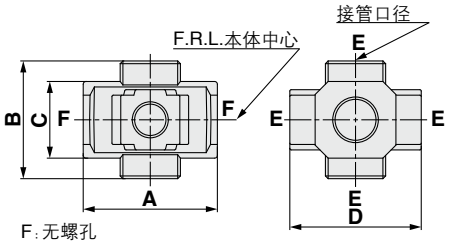

F：无螺孔

型号注)	E(接管口径)	A	B	C	D	适合型号
Y14-M5-A	M5	23	16	14	25	AC10□-A
Y24-□01-A	1/8	40	40	22	40	AC20□-B
Y24-□02-A	1/4					
Y34-□01-A	1/8	49	43	28	48	AC25□-B, AC30□-B
Y34-□02-A	1/4					
Y44-□02-A	1/4	60	48	36	54	AC40□-B
Y44-□03-A	3/8					
Y54-□03-A	3/8	72	62	40	62	AC40□-06-B
Y54-□04-A	1/2					

注) 型号的□表示连接螺纹的种类。Rc为无记号、NPT为N、G为F。
※IN,OUT通口上加工螺孔的场合为非标品，请另行商谈。
※带2个内六角螺塞，同包。

组装时的注意

1. 若直接安装在油雾器的IN侧，必须在它们之间使用单向阀AKM系列。
2. 将四通隔板组入AC时为非标品。

配管连接件：M5×0.8·1/8·1/4·3/8·1/2·3/4·1

不用取下配管即可拆装元件，维护保养方便。

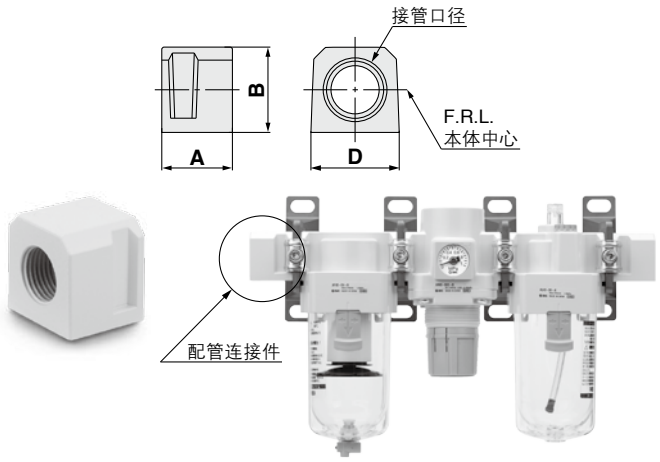

型号注)	接管口径	A	B	D	适合型号
E100-M5-A	M5×0.8	10	14	14	**AC10□-A**
E200-□01-A	1/8	29.8	23.5	28	**AC20□-B**
E200-□02-A	1/4				
E200-□03-A	3/8				
E300-□02-A	1/4	31.8	30	30	**AC25□-B, AC30□-B**
E300-□03-A	3/8				
E300-□04-A	1/2				
E400-□02-A	1/4	31.8	36	36	**AC40□-B**
E400-□03-A	3/8				
E400-□04-A	1/2				
E400-□06-A	3/4				
E500-□06-A	3/4	31.8	40	44	**AC40□-06-B**
E600-□06-A	3/4	35	48	53	**AC50-B, AC55-B, AC60-B, AC50A-B, AC60A-B, AC50B-B, AC55B-B, AC60B-B**
E600-□10-A	1				

注) 型号□内表示连接螺纹的种类。Rc为无记号、NPT为N、G为F。
※模块结合时仍需其它的隔板。
※配管接头组入AC时为非标品。

带配管连接件压力开关

IS10E-30□□03-□-A
q w e r

准标准从a~d各项目中逐一选出。准标准记号按数字、字母先后顺序排列。
例) IS10E-30N03-6PRZ

		记号	内容	q 主体大小 20	30	40
w	螺纹种类	无记号	Rc	●	●	●
		N注)	NPT	●	●	●
		F注)	G	●	●	●
e	接管口径	**01**	1/8	●	—	—
		02	1/4	●	●	●
		03	3/8	●	●	●
		04	1/2	—	●	●
		06	3/4	—	—	●
r 准标准	a 设定压力范围	无记号	0.1~0.4MPa	●	●	●
		6注1)	0.1~0.6MPa	●	●	●
	b 导线长度	无记号	0.5m	●	●	●
		L	3m	●	●	●
		Z	5m	●	●	●
	c 刻度板压力单位	无记号	MPa	●	●	●
		P注2)	MPa · psi并记	●	●	●
	d 安装位置	无记号	右	●	●	●
		R	左	●	●	●

注1) 6P(L, R, Z)的设定压力范围为0.2~0.6MPa(30~90psi)。
注2) 螺纹种类仅NPT。根据新计量法(日本国内用SI单位)，仅向日本以外销售。

JIS图形符号

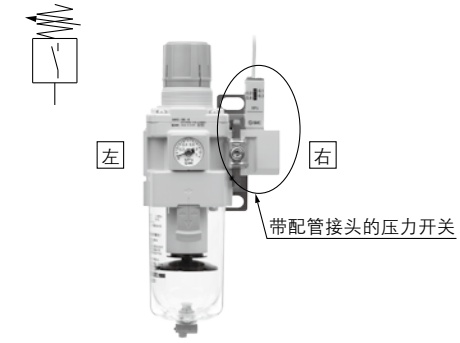

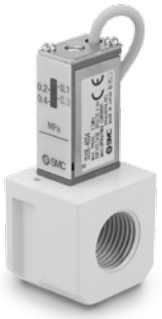

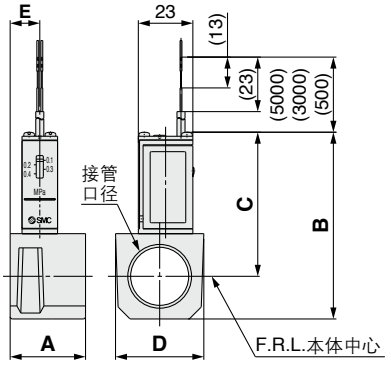

型号注1)	接管口径	A	B	C	D	E	适合型号
IS10E-20□01-A	1/8	29.8	66.3	55.3	28	16	**AC20□-B**
IS10E-20□02-A	1/4						
IS10E-20□03-A	3/8						
IS10E-30□02-A	1/4	31.8	72.8	58.8	30	13	**AC25□-B, AC30□-B**
IS10E-30□03-A	3/8						
IS10E-30□04-A	1/2						
IS10E-40□02-A	1/4	31.8	78.8	60.8	37	12.5	注2) **AC40□-B**
IS10E-40□03-A	3/8						
IS10E-40□04-A	1/2						
IS10E-40□06-A	3/4						

注1)型号的□内表示连接螺纹的种类。Rc为无记号、NPT为N、G为F。
注2)AC40□-06-B上不能安装。
※模块结合时仍需其它隔板。
※AC40□-06-B上安装压力开关的场合，配管连接件E500-□06-A-X501(上面带Rc1/8螺孔)上可拧入IS10-01S。组装的产品为非标品。请另行确认。

规格

使用流体	空气
环境温度及使用流体温度	-5~60℃(未冻结)
保证耐压力	1.0MPa
最高使用压力	0.7MPa
设定压力范围(OFF时)	0.1~0.4MPa
迟滞	0.08MPa以下

开关特性

触点构成	1a
最大触点容量	AC2VA·DC2W
使用电压AC、DC	100V以下
最大使用电流	AC、DC12V~24V：50mA AC、DC48V：40mA AC、DC100V：20mA

AC 系列
附件(隔板·托架)

隔板

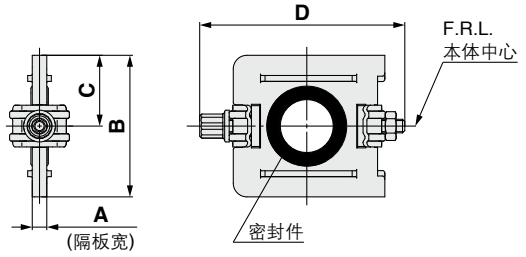

型号	A	B	C	D	适合型号
Y100-A	6	17.9	9	35.4	**AC10□-A**
Y200-A	3.2	31.2	15.6	44.9	**AC20□-B**
Y300-A	4.2	43.4	21.7	57.9	**AC25□-B·AC30□-B**
Y400-A	5.2	53	26.5	68.5	**AC40□-B**
Y500-A	5.2	57	28.5	75.6	**AC40□-06-B**
Y600-A	6.2	67.6	33.8	92.5	**AC50□-B·AC55□-B·AC60□-B**

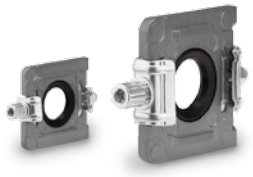

Y200-A **Y400-A**

可换件

名称	材质	零件型号					
		Y100-A	**Y200-A**	**Y300-A**	**Y400-A**	**Y500-A**	**Y600-A**
密封件	HNBR(NBR)注1)	Y120P-050AS注2)	Y220P-050S	Y320P-050S	Y420P-050S	Y520P-050S	Y620P-050S

注1) ( )内为尺寸10的场合
注2) 安装"O"型圈2个。

带托架的隔板

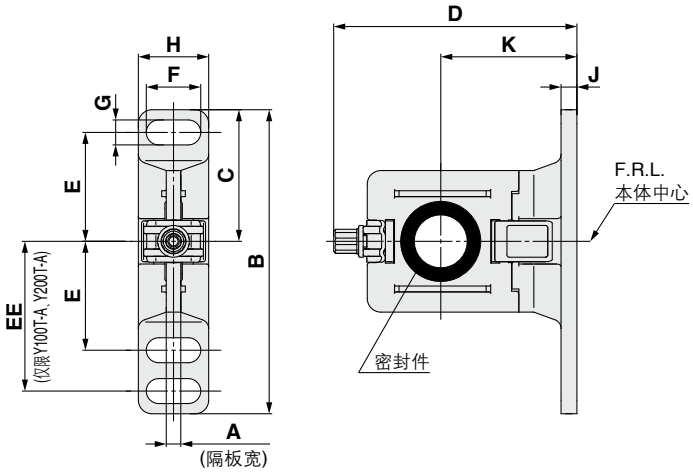

型号	A	B	C	D	E	EE	F	G	H	J	K	适合型号
Y100T-A	6	56	24.5	43.6	20	27	6.8	4.5	13	3	25	**AC10□-A**
Y200T-A	3.2	67	29	53.4	24	33	12	5.5	15.5	3.5	30	**AC20□-B**
Y300T-A	4.2	82	41	71.5	35	—	14	7	19	4	41	**AC25□-B·AC30□-B**
Y400T-A	5.2	96	48	86.1	40	—	18	9	26	5	50	**AC40□-B**
Y500T-A	5.2	96	48	89.6	40	—	18	9	26	5	50	**AC40□-06-B**
Y600T-A	6.2	120	60	118	50	—	20	11	31.2	6	70	**AC50□-B·AC55□-B·AC60□-B**

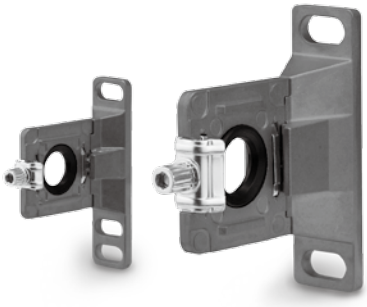

Y200T-A **Y400T-A**

可换件

名称	材质	部型号号					
		Y100T-A	**Y200T-A**	**Y300T-A**	**Y400T-A**	**Y500T-A**	**Y600T-A**
密封件	HNBR(NBR)注1)	Y120P-050AS注2)	Y220P-050S	Y320P-050S	Y420P-050S	Y520P-050S	Y620P-050S

注1) ( )内为尺寸10的场合
注2) 2个"O"型圈为组件。

带托架隔板的安装位置

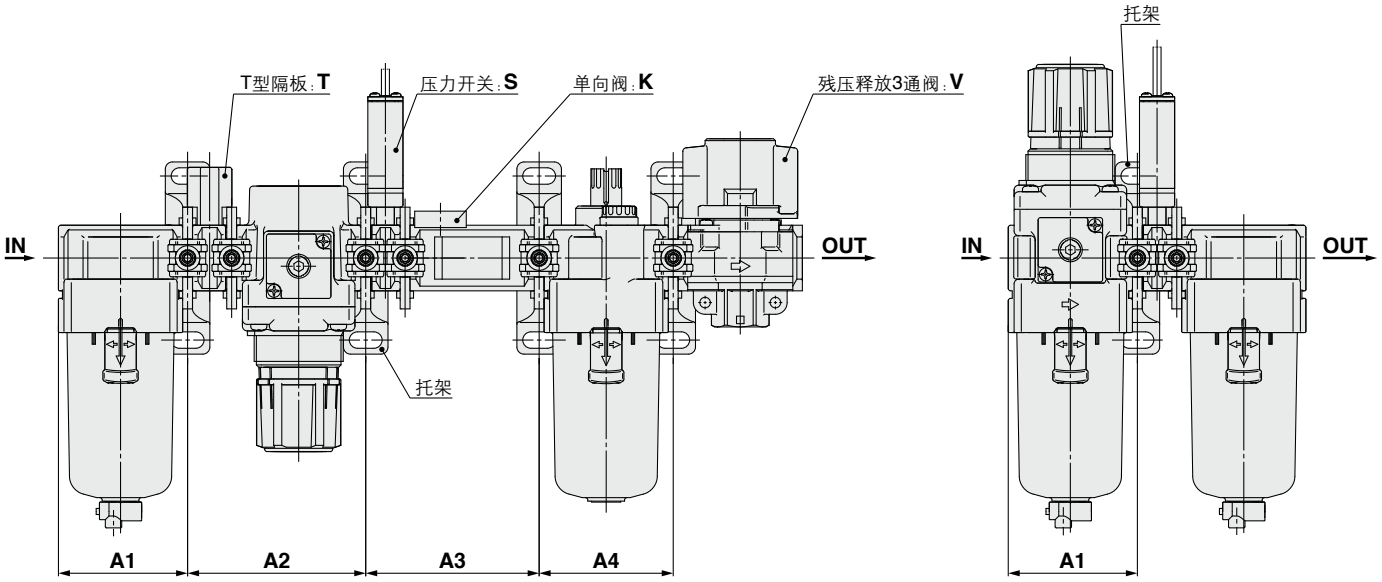

附件 / 型号	K			S		T		V			KS			KT			KV				KST		
	A1	A2	A3	A1	A2	A1	A2	A1	A2	A3	A1	A2	A3	A1	A2	A3	A1	A2	A3	A4	A1	A2	A3
AC10-A	—	—	—	—	—	28	48.2	—	—	—	—	—	—	—	—	—	—	—	—	—	—	—	—
AC20-B	41.6	43.2	43.2	41.6	43.2	41.6	61	41.6	43.2	43.2	41.6	43.2	57	41.6	61	43.2	41.6	43.2	43.2	43.2	41.6	61	57
AC25-B	55.1	57.2	57.2	55.1	57.2	55.1	76	55.1	57.2	57.2	55.1	57.2	74	55.1	76	57.2	55.1	57.2	57.2	57.2	55.1	76	74
AC30-B	55.1	57.2	57.2	55.1	57.2	55.1	76	55.1	57.2	57.2	55.1	57.2	74	55.1	76	57.2	55.1	57.2	57.2	57.2	55.1	76	74
AC40-B	72.6	75.2	75.2	72.6	75.2	72.6	99	72.6	75.2	75.2	72.6	75.2	95	72.6	99	75.2	72.6	75.2	75.2	75.2	72.6	99	95
AC40-06-B	—	—	—	77.6	80.2	77.6	104	77.6	80.2	80.2	—	—	—	—	—	—	—	—	—	—	—	—	—
AC50-B	—	—	—	93.1	96.2	93.1	124	—	—	—	—	—	—	—	—	—	—	—	—	—	—	—	—
AC55-B	—	—	—	98.1	96.2	98.1	124	—	—	—	—	—	—	—	—	—	—	—	—	—	—	—	—
AC60-B	—	—	—	98.1	101.2	98.1	129	—	—	—	—	—	—	—	—	—	—	—	—	—	—	—	—

附件 / 型号	KSV				KTV				KSTV				ST		SV			STV			TV		
	A1	A2	A3	A4	A1	A2	A3	A4	A1	A2	A3	A4	A1	A2	A1	A2	A3	A1	A2	A3	A1	A2	A3
AC10-A	—	—	—	—	—	—	—	—	—	—	—	—	—	—	—	—	—	—	—	—	—	—	—
AC20-B	41.6	43.2	57	43.2	41.6	61	43.2	43.2	41.6	61	57	43.2	41.6	61	41.6	43.2	57	41.6	61	57	41.6	61	43.2
AC25-B	55.1	57.2	74	57.2	55.1	76	57.2	57.2	55.1	76	74	57.2	55.1	76	55.1	57.2	74	55.1	76	74	55.1	76	57.2
AC30-B	55.1	57.2	74	57.2	55.1	76	57.2	57.2	55.1	76	74	57.2	55.1	76	55.1	57.2	74	55.1	76	74	55.1	76	57.2
AC40-B	72.6	75.2	95	75.2	72.6	99	75.2	75.2	72.6	99	95	75.2	72.6	99	72.6	75.2	95	72.6	99	95	72.6	99	75.2
AC40-06-B	—	—	—	—	—	—	—	—	—	—	—	—	77.6	104	77.6	80.2	102	77.6	104	102	77.6	104	80.2
AC50-B	—	—	—	—	—	—	—	—	—	—	—	—	93.1	124	93.1	189.3	124	93.1	124	124	93.1	124	96.2
AC55-B	—	—	—	—	—	—	—	—	—	—	—	—	98.1	124	—	—	—	—	—	—	—	—	—
AC60-B	—	—	—	—	—	—	—	—	—	—	—	—	98.1	129	—	—	—	—	—	—	—	—	—

附件 / 型号	K		S	V		KS		KV			KSV			SV	
	A1	A2	A1	A1	A2	A1	A2	A1	A2	A3	A1	A2	A3	A1	A2
AC20A-B	41.6	43.2	41.6	41.6	43.2	41.6	57	41.6	43.2	43.2	41.6	57	43.2	41.6	57
AC30A-B	55.1	57.2	55.1	55.1	57.2	55.1	74	55.1	57.2	57.2	55.1	74	57.2	55.1	74
AC40A-B	72.6	75.2	72.6	72.6	75.2	72.6	95	72.6	75.2	75.2	72.6	95	75.2	72.6	95
AC40A-06-B	—	—	77.6	77.6	80.2	—	—	—	—	—	—	—	—	77.6	102
AC50A-B	—	—	93.1	93.1	96.2	—	—	—	—	—	—	—	—	93.1	124
AC60A-B	—	—	98.1	—	—	—	—	—	—	—	—	—	—	—	—

附件 / 型号	S	T	V		V1		SV		SV1		TV		TV1	
	A1	A1	A1	A2	A1	A2	A1	A2	A1	A2	A1	A2	A1	A2
AC10B-A	—	28	—	—	—	—	—	—	—	—	—	—	—	—
AC20B-B	41.6	41.6	41.6	43.2	41.6	43.2	41.6	57	41.6	43.2	41.6	61	41.6	43.2
AC25B-B	55.1	55.1	55.1	57.2	55.1	57.2	55.1	74	55.1	57.2	55.1	76	55.1	57.2
AC30B-B	55.1	55.1	55.1	57.2	55.1	57.2	55.1	74	55.1	57.2	55.1	76	55.1	57.2
AC40B-B	72.6	72.6	72.6	75.2	72.6	75.2	72.6	95	72.6	75.2	72.6	99	72.6	75.2
AC40B-06-B	77.6	77.6	77.6	80.2	77.6	80.2	77.6	102	77.6	80.2	77.6	104	77.6	80.2
AC50B-B	93.1	93.1	93.1	189.3	93.1	96.2	93.1	124	93.1	96.2	93.1	124	93.1	96.2
AC55B-B	98.1	98.1	—	—	—	—	—	—	—	—	—	—	—	—
AC60B-B	98.1	98.1	—	—	—	—	—	—	—	—	—	—	—	—

附件 / 型号	S		T		V			V1			SV			SV1			TV			TV1		
	A1	A2	A1	A2	A1	A2	A3	A1	A2	A3	A1	A2	A3	A1	A2	A3	A1	A2	A3	A1	A2	A3
AC20C-B	41.6	43.2	41.6	43.2	41.6	43.2	43.2	41.6	43.2	43.2	41.6	43.2	57	41.6	43.2	43.2	41.6	43.2	61	41.6	43.2	43.2
AC25C-B	55.1	57.2	55.1	57.2	55.1	57.2	57.2	55.1	57.2	57.2	55.1	57.2	74	55.1	57.2	57.2	55.1	57.2	76	55.1	57.2	57.2
AC30C-B	55.1	57.2	55.1	57.2	55.1	57.2	57.2	55.1	57.2	57.2	55.1	57.2	74	55.1	57.2	57.2	55.1	57.2	76	55.1	57.2	57.2
AC40C-B	72.6	75.2	72.6	75.2	72.6	75.2	75.2	72.6	75.2	75.2	72.6	75.2	95	72.6	75.2	75.2	72.6	75.2	99	72.6	75.2	75.2
AC40C-06-B	77.6	80.2	77.6	80.2	77.6	80.2	80.2	77.6	80.2	80.2	77.6	80.2	102	77.6	80.2	80.2	77.6	80.2	104	77.6	80.2	80.2

附件 / 型号	S	V		V1		SV		SV1	
	A1	A1	A2	A1	A2	A1	A2	A1	A2
AC20D-B	41.6	41.6	43.2	41.6	43.2	41.6	57	41.6	43.2
AC30D-B	55.1	55.1	57.2	55.1	57.2	55.1	74	55.1	57.2
AC40D-B	72.6	72.6	75.2	72.6	75.2	72.6	95	72.6	75.2
AC40D-06-B	77.6	77.6	80.2	77.6	80.2	77.6	102	77.6	80.2

A1:进口侧端面到第1个托架的安装孔中心的尺寸
A2:从第1个托架到第2个托架的安装孔的间距尺寸
A3:从第2个托架到第3个托架的安装孔的间距尺寸
A4:从第3个托架到第4个托架的安装孔的间距尺寸

模块式
空气过滤器
AF/AFM/AFD 系列

	型号	接管口径	过滤精度 μm	可选项
空气过滤器 **AF**系列 **P.43~51**	**AF10-A**	M5 × 0.8	5	托架 (AF10-A除外) 浮子式自动排水器
	AF20-A	1/8·1/4		
	AF30-A	1/4·3/8		
	AF40-A	1/4·3/8·1/2		
	AF40-06-A	3/4		
	AF50-A	3/4·1		
	AF60-A	1		
油雾分离器 **AFM**系列 **P.53~60**	**AFM20-A**	1/8·1/4	0.3	托架 浮子式自动排水器
	AFM30-A	1/4·3/8		
	AFM40-A	1/4·3/8·1/2		
	AFM40-06-A	3/4		
微雾分离器 **AFD**系列 **P.53~60**	**AFD20-A**	1/8·1/4	0.01	托架 浮子式自动排水器
	AFD30-A	1/4·3/8		
	AFD40-A	1/4·3/8·1/2		
	AFD40-06-A	3/4		

空气过滤器
AF10-A~AF60-A

JIS图形符号

空气过滤器

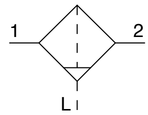

带自动排水器的空气过滤器

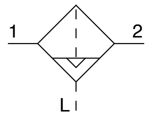

型号表示方法

AF 30 - □ 03 BD - □ -A- □

q w e r t ●订制规格 (详见P.50、51。)

·可选项、准标准请从a~f中各项目逐一选出。
·可选项、准标准记号按数字、字母先后顺序排列。
例) AF30-03BD-R-A

项目		记号	内容	q 主体大小 10	20	30	40	50	60
w 螺纹种类		无记号	米制螺纹(M5)	●	—	—	—	—	—
		无记号	Rc	—	●	●	●	●	●
		N注1)	NPT	—	●	●	●	●	●
		F注2)	G	—	●	●	●	●	●
+									
e 接管口径		M5	M5×0.8	●	—	—	—	—	—
		01	1/8	—	●	—	—	—	—
		02	1/4	—	●	●	●	—	—
		03	3/8	—	—	●	●	—	—
		04	1/2	—	—	—	●	—	—
		06	3/4	—	—	—	●	●	—
		10	1	—	—	—	—	●	●
+									
r 可选项	a 安装	无记号	无安装可选项	●	●	●	●	●	●
		B注3)	托架付	—	●	●	●	●	●
	+								
	b 浮子式自动排水器	无记号	无自动排水器	●	●	●	●	●	●
		C注4)	N.C.(常断)未加压时不排出	●	●	●	●	●	●
		D注5)	N.O.(常通)未加压时冷凝水排出	—	—	●	●	●	●
+									
t 准标准	c 杯件注6)	无记号	聚碳酸酯杯	●	●	●	●	●	●
		2	金属杯	●	●	●	●	●	●
		6	尼龙杯	●	●	●	●	●	●
		8	带液位计金属杯	—	—	●	●	●	●
		C	带杯体保护罩	—	●	—注7)	—注7)	—注7)	—注7)
		6C	带杯体保护罩·尼龙杯	—	●	—注8)	—注8)	—注8)	—注8)
	+								
	d 排水口注9)	无记号	带排水活门	●	●	●	●	●	●
		J注10)	冷凝水导管1/8	—	●	—	—	—	—
		J注10)	冷凝水导管1/4	—	—	●	●	●	●
		W注11)	带倒钩接头排水活门	—	—	●	●	●	●
	+								
	e 流向	无记号	流向:左→右	●	●	●	●	●	●
		R	流向:右→左	●	●	●	●	●	●
	+								
	f 压力单位	无记号	产品标牌、杯件注意事项的单位表示:MPa	●	●	●	●	●	●
		Z注12)	产品标牌、杯件注意事项的单位表示:psi、°F	○注13)	○注13)	○注13)	○注13)	○注13)	○注13)

注1) 冷凝水导管是NPT1/8(AF20-A适用)、NPT1/4(AF30-A~AF60-A适用)。自动排水的排水通口带ø3/8"的快换接头(AF30-A~AF60-A适用)。
注2) 冷凝水导管是G1/8(AF20-A适用)、G1/4(AF30-A~AF60-A适用)。自动排水的排水通口带ø10的快换接头(AF30-A~AF60-A适用)。
注3) 对于可选项B，托架同时捆包，未组装。带2个安装螺钉。
注4) 未加压时，杯中会留有小于自动排水器动作量的冷凝水，结束作业前推荐手动排水。
注5) 使用小型压缩机(0.75kw,输出流量不足100L/min[ANR])的场合,开始动作时会有从排水活门处发生漏气的可能性,推荐N.C.型。
注6) 杯体的耐化学液性由P.46的化学品数据表确认。
注7) 杯体保护罩的标准装备为聚碳酸酯杯。
注8) 杯体保护罩的标准装备为尼龙。
注9) 浮子式自动排水器:与C和D的组合不可选择。
注10) 不带阀功能。
注11) 金属杯:与2和8的组合不可选择。
注12) 螺纹种类为M5, NPT。根据新计量法(日本国内用SI单位)，仅向日本以外的国家销售。
注13) ○对应螺纹种类仅为M5, NPT。

标准规格

型号	AF10-A	AF20-A	AF30-A	AF40-A	AF40-06-A	AF50-A	AF60-A
接管口径	M5×0.8	1/8·1/4	1/4·3/8	1/4·3/8·1/2	3/4	3/4·1	1
使用流体	空气						
环境温度及使用流体温度	-5~60℃(未冻结)						
保证耐压力	1.5MPa						
最高使用压力	1.0MPa						
过滤精度	5μm						
冷凝水贮留量(cm^3)	2.5	8	25	45			
杯体材质	聚碳酸酯						
杯体保护罩	—	准标准(钢带)	标准装备(聚碳酸酯)				
质量(kg)	0.06	0.08	0.18	0.36	0.41	0.87	1.00

可选项型号

可选项规格	型号						
	AF10-A	AF20-A	AF30-A	AF40-A	AF40-06-A	AF50-A	AF60-A
托架组件注)	—	AF22P-050AS	AF32P-050AS	AF42P-050AS	AF42P-070AS	AF52P-050AS	

注) 是托架和安装螺钉(2个)的组件。

杯体组件型号

杯体材质	冷凝水排出结构	冷凝水排出口	其他	型号						
				AF10-A	AF20-A	AF30-A	AF40-A	AF40-06-A	AF50-A	AF60-A
聚碳酸酯	手动排水	带排水活门	—	C1SF-A	C2SF-A	—	—			
			带杯体保护罩	—	C2SF-C-A	C3SF-A	C4SF-A			
		带倒钩接头的排水活门	带杯体保护罩	—	—	C3SF-W-A	C4SF-W-A			
		带冷凝水导管(无阀门功能)	—	—	C2SF□-J-A	—	—			
			带杯体保护罩	—	C2SF□-CJ-A	C3SF□-J-A	C4SF□-J-A			
	自动排水注)(自动排水器)	常断(N.C.)	—	AD17-A	AD27-A	—	—			
			带杯体保护罩	—	AD27-C-A	AD37□-A	AD47□-A			
		常通(N.O.)	带杯体保护罩	—	—	AD38□-A	AD48□-A			
尼龙	手动排水	带排水活门	—	C1SF-6-A	C2SF-6-A	—	—			
			带杯体保护罩	—	C2SF-6C-A	C3SF-6-A	C4SF-6-A			
		带倒钩接头的排水活门	带杯体保护罩	—	—	C3SF-6W-A	C4SF-6W-A			
		带冷凝水导管(无阀门功能)	—	—	C2SF□-6J-A	—	—			
			带杯体保护罩	—	C2SF□-6CJ-A	C3SF□-6J-A	C4SF□-6J-A			
	自动排水注)(自动排水器)	常断(N.C.)	—	AD17-6-A	AD27-6-A	—	—			
			带杯体保护罩	—	AD27-6C-A	AD37□-6-A	AD47□-6-A			
		常通(N.O.)	带杯体保护罩	—	—	AD38□-6-A	AD48□-6-A			
金属	手动排水	带排水活门	—	C1SF-2-A	C2SF-2-A	C3SF-2-A	C4SF-2-A			
			带液位计	—	—	C3LF-8-A	C4LF-8-A			
		带冷凝水导管(无阀门功能)	—	—	C2SF□-2J-A	C3SF□-2J-A	C4SF□-2J-A			
			带液位计	—	—	C3LF□-8J-A	C4LF□-8J-A			
	自动排水注)(自动排水器)	常断(N.C.)	—	AD17-2-A	AD27-2-A	AD37□-2-A	AD47□-2-A			
			带液位计	—	—	AD37□-8-A	AD47□-8-A			
		常通(N.O.)	—	—	—	AD38□-2-A	AD48□-2-A			
			带液位计	—	—	AD38□-8-A	AD48□-8-A			

注) 最低使用压力，N.O.型为0.1MPa(AD38-A、AD48-A)，N.C.型为0.1MPa(AD17-A、AD27-A)、0.15MPa(AD37-A · AD47-A)。
AF20-A~AF60-A的杯体组件中包含杯体密封圈。
杯体组件型号中的□为配管螺纹种类(自动排水的场合为适用配管)
无记号为Rc螺纹、N为NPT螺纹、F为G螺纹。(自动排水的场合，无记号为ø10、N为ø3/8")
关于单位标记psi、°F规格，请另行咨询。

流量特性(代表值)

AF10-A M5

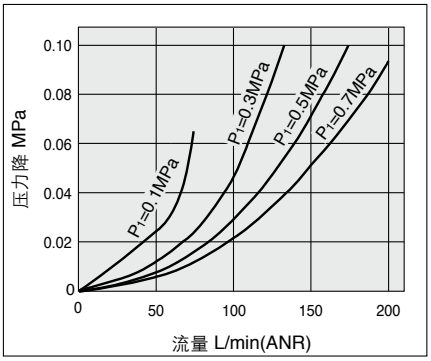

AF20-A Rc1/4

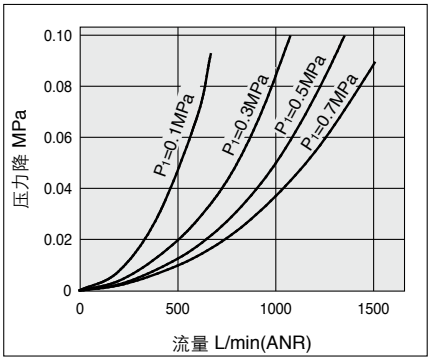

AF30-A Rc3/8

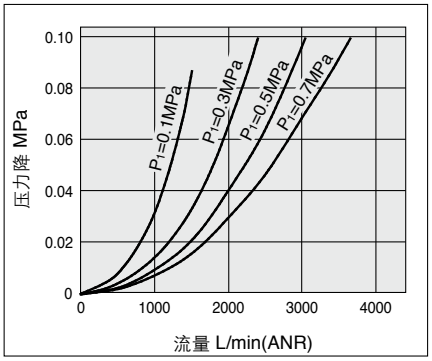

AF40-A Rc1/2

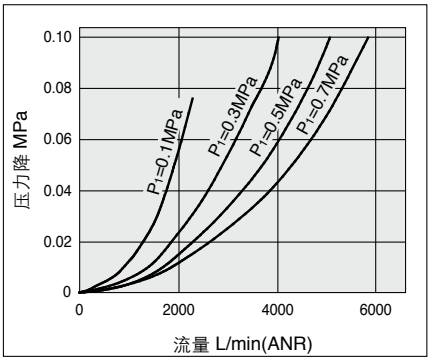

AF40-06-A Rc 3/4

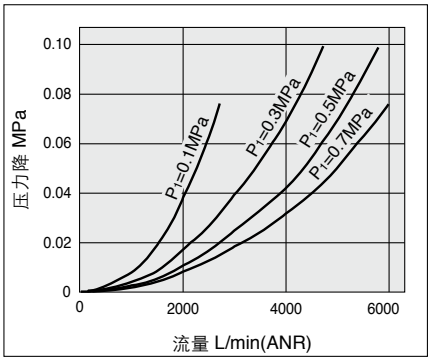

AF50-A Rc1

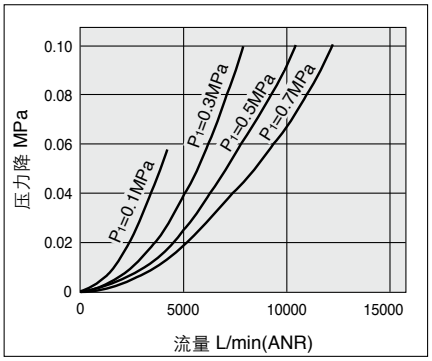

AF60-A Rc1

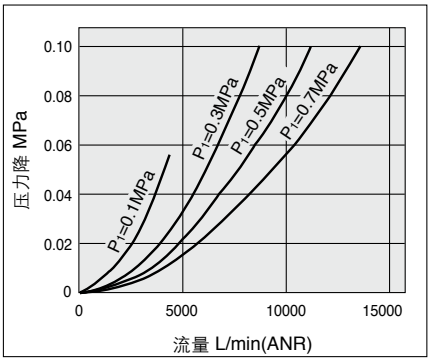

⚠产品单独注意事项

使用前必读。安全上的注意由封底确认，F.R.L.／共通注意事项由「SMC产品使用注意事项」以及「使用说明书」确认。
http://www.smcworld.com

设计上的注意／选定

⚠警告

q空气过滤器、过滤减压阀、油雾器的标准杯体、油雾器的滴下窗的材质为聚碳酸酯。请不要在有合成油、有机溶剂、化学药液、切削油、碱、螺纹紧固剂等场合使用。

由于有机溶剂、化学药液的环境以及附着物的影响而造成物性劣化的化学品资料。(参考)

种类	化学品名	使用用途例	材质	
			聚碳酸酯	尼龙
酸	盐酸 硫酸磷酸 铬酸	金属酸洗液	△	×
碱	氢氧化钠 氢氧化钾 熟石灰 氨水 碳酸钠	金属脱脂 工业盐 水溶性切削油	×	○
无机盐	硫化钠 硝酸钾 硫酸钠	—	×	△
盐酸系溶剂	四氯化碳 氯仿 氯化乙烯 二氯甲烷	金属的洗净液 印刷油墨 稀释	×	△
芳香族类	苯 甲苯 稀释剂	涂料 干洗	×	△
酮类	丙酮 丁酮 环己烷	胶卷 干洗 纤维工业	×	×
乙醇类	酒精 IPA 甲醇	不冻剂 接粘剂	△	×
油类	汽油 灯油	—	×	○
酯类	苯二甲酸二甲基 苯二甲酸二乙基 醋酸	合成油 防锈油的添加剂	×	○
醚类	甲醚 乙醚	制动器油的添加剂	×	○
胺类	甲胺	切削油 制动器油的添加剂 橡胶促进剂	×	×
其他	防松胶 海水 检漏器	—	×	△

○：大体安全　△：会受一部分影响　×：有影响

存在上述因素或有疑虑的场合，为了安全起见，请使用金属杯。

维护保养

⚠警告

q滤芯使用2年或压力降达到0.1MPa就应更换。以免滤芯损坏失效。

安装·调整

⚠注意

qAF30-A~AF60-A的空气过滤器杯体安装时，一定要将锁定按钮安装在主体正面(或背面)的凹部位置，否则会成为杯体脱落或破损的原因。

浮子式自动排水器的动作原理

N.O.型／**AD38-A·AD48-A**

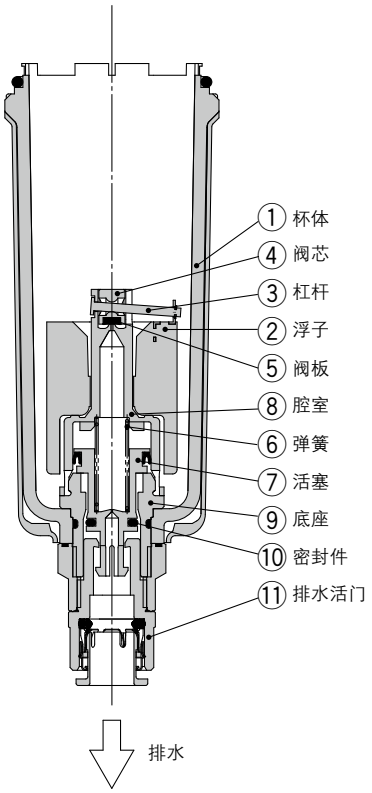

●杯内的压力被排出的场合
由于排出杯体q内的压力，通过弹簧y使活塞u向下方移动，密封件!0与密封面分开，杯体q与外部空气通过底座o、排水活门!1导通，则杯体q内滞留的冷凝水及冷凝水从排水活门排出。

●杯内加压力的场合
压力一旦超过0.1MPa，此力大于弹簧y的力，使活塞u向上方移动，密封件!0进行密封，杯体q与外部空气被切断。这时，杯体q内为无冷凝水滞留的状态，浮子w靠自重落下，由杠杆e连接的阀芯r上的阀板t封住阀座。

●冷凝水在杯内滞留的场合
浮子w靠浮力上升，阀板t脱离阀座，杯体q内的压力进入腔室i内。其结果，使活塞u在腔室i内的压力及弹簧y力的作用下，向下方移动，密封件!0的密封打开，杯体q内滞留的冷凝水从排水活门!1向外部排出。
用手动操作，让排水活门!1左回转，被联动的活塞u向下方移动，密封件!0的密封打开，冷凝水也可排出。

N.C.型／**AD37-A·AD47-A**

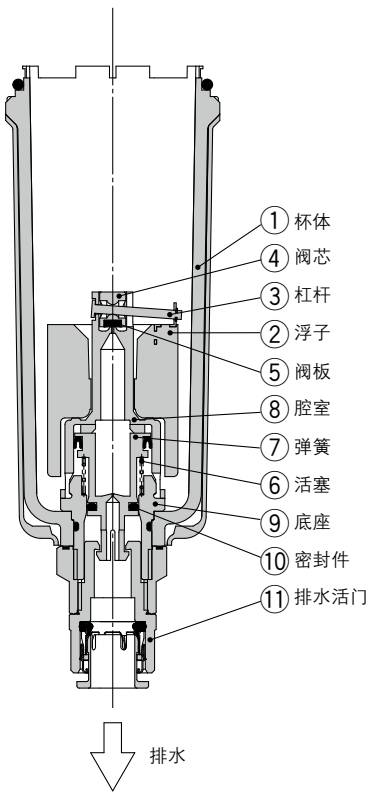

●杯内的压力被排出的场合
即使杯体q内的压力被排出，靠弹簧y仍保持使活塞u向上方移动的状态，因此密封件!0也保持密封状态，杯体q内与外部空气被切断。因此即使杯体q内滞留冷凝水，也不会排出。

●杯内加压力的场合
即使杯q内加压，仍保持靠弹簧y力和杯体q内压力使活塞u向上方移动的状态，因此密封件!0也保持密封状态，杯体q内与外部空气切断。这时，杯体q内冷凝水无滞留状态，浮子w靠自重下落，由杠杆e连接的阀芯r上的阀板t封住阀座。

●冷凝水在杯内滞留的场合
浮子w靠浮力上升，阀板t脱离阀座，杯体q内的压力进入腔室i内。其结果，使活塞u克服腔室i的压力和弹簧y的力，向下方移动，密封件!0的密封打开，杯体q内滞留的冷凝水从排水活门!1向外部排出。
用手动操作，让排水活门!1左回转，被连动的活塞u向下方移动，密封件!0的密封打开，冷凝水也可排出。

小型自动排水器N.C.型／**AD17-A·AD27-A**

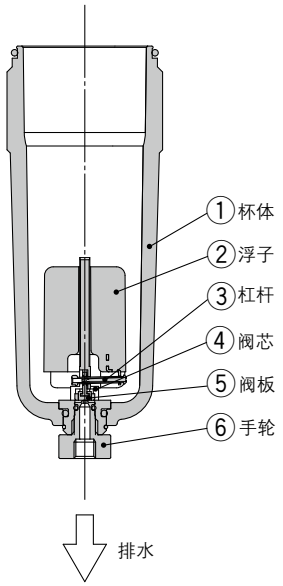

●杯内的压力被排出的场合
即使杯体q内的压力被排出，靠浮子w的自重，通过杠杆e，阀芯r上的阀板t仍封住阀座，杯体q内和外部空气切断。因此，即使杯体q内滞留冷凝水，也不会排出。

●杯内加压力的场合
即使杯体q内加压力，靠浮子w的自重及作用在阀芯r上的压差产生的力，使阀芯r上的阀板t仍封住阀座，杯体q内与外部空气切断。

●冷凝水在杯内滞留的场合
浮子w靠浮力上升，阀板t脱离阀座，杯体q内滞留的冷凝水通过手轮y向外部排出。
用手动操作，让手轮y左回转，手轮y下降，阀板t脱离阀座，冷凝水也可以被排出。

结构简图

AF10-A·AF20-A

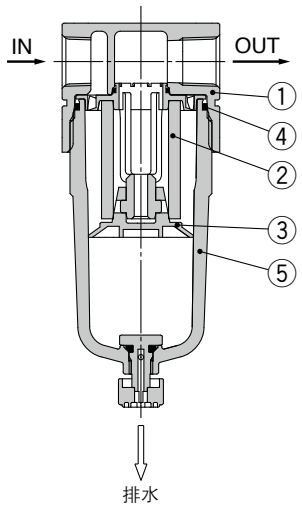

AF30-A~AF40-06-A

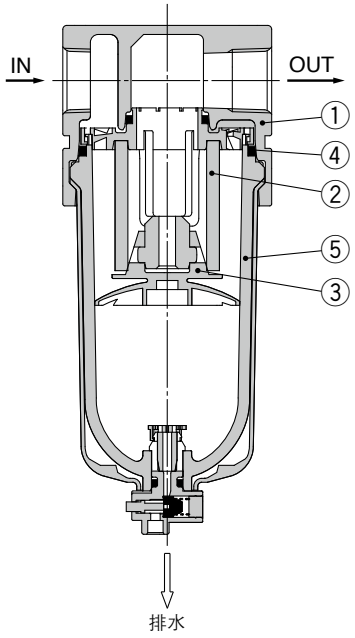

AF50-A·AF60-A

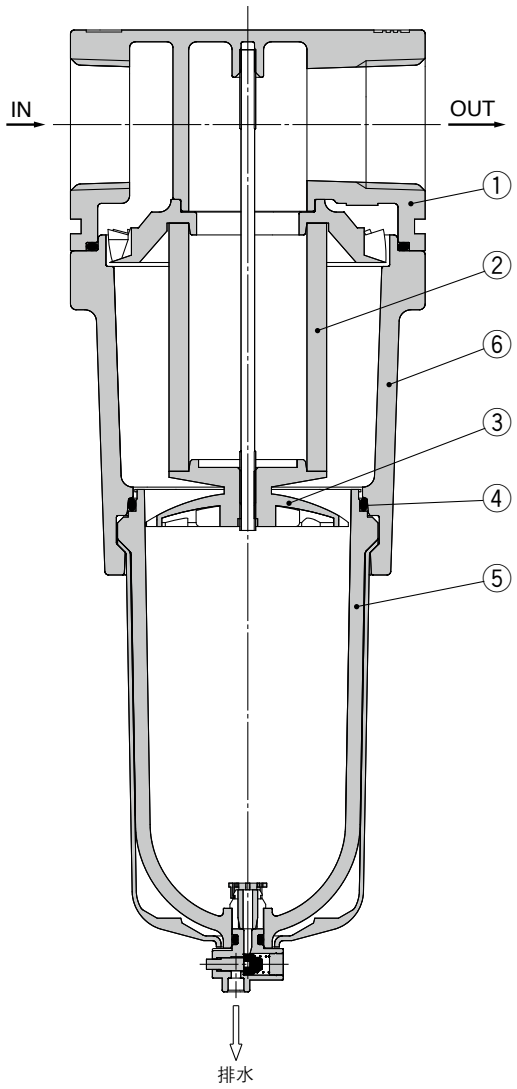

组成零部件

序号	名称	材质	型号	备注
1	**主体**	压铸锌	AF10-A	铂金色
		压铸铝	AF20-A~AF60-A	
6	**杯底座**	压铸铝	AF50-A·AF60-A	铂金色

可换零部件

序号	名称	材质	零部件型号						
			AF10-A	**AF20-A**	**AF30-A**	**AF40-A**	**AF40-06-A**	**AF50-A**	**AF60-A**
2	**滤芯**	无纺布	AF10P-060S	AF20P-060S	AF30P-060S	AF40P-060S		AF50P-060S	AF60P-060S
3	**挡板**	PBT	AF10P-040S[注2)]	AF22P-040S	AF32P-040S	AF42P-040S		AF52P-040S	AF62P-040S
4	**杯体密封件**	NBR	C1SFP-260S	C2SFP-260S	C32FP-260S	C42FP-260S			
5	**杯体组件**[注1)]	聚碳酸酯	C1SF-A	C2SF-A	C3SF-A	C4SF-A			

注1) AF20-A~AF60-A带杯体密封件。关于表示单位：psi、°F的杯体组件供给，请与营业员联系。
注2) 只有AF10-A的挡板AF10P-040S的材质是聚缩醛。

外形尺寸图

AF10-A·AF20-A

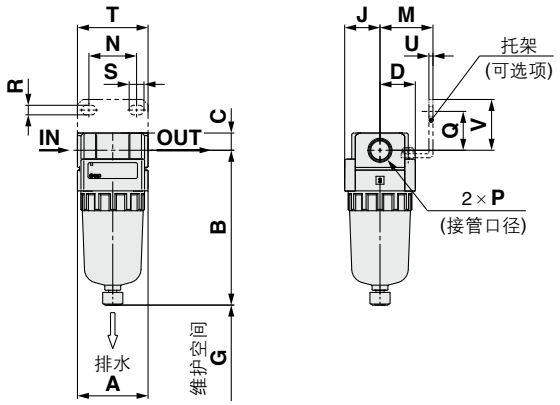

AF50-A·AF60-A

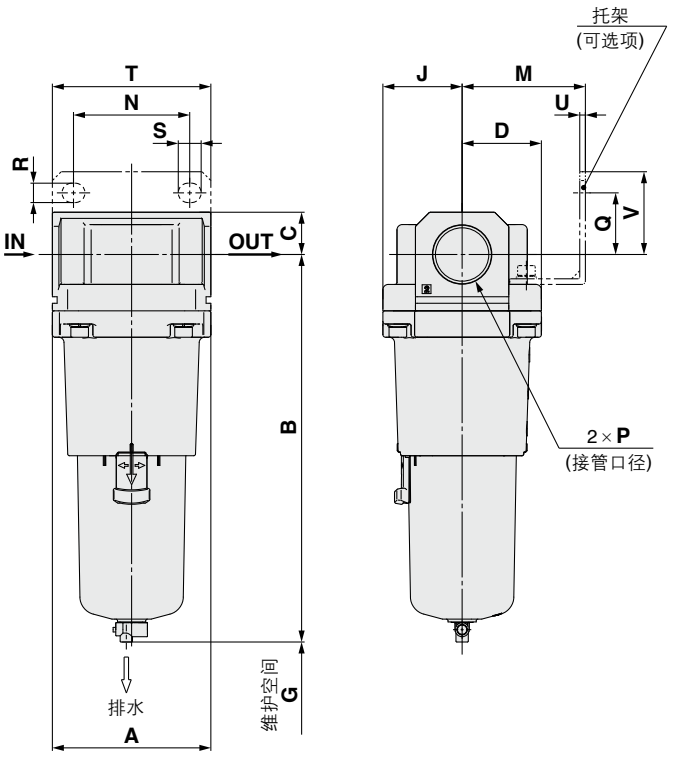

AF30-A~AF40-06-A

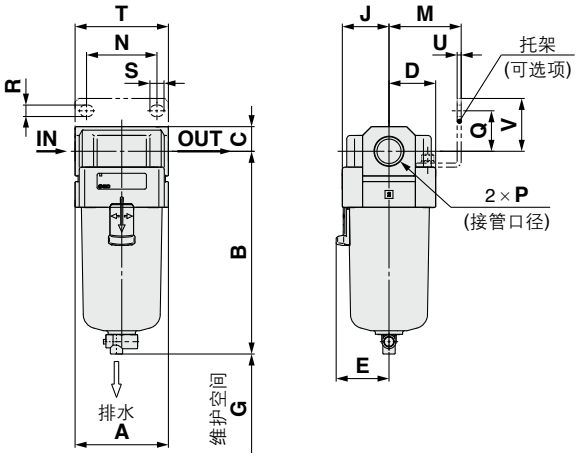

适合型号	AF10-A·AF20-A		AF20-A		AF30-A~AF60-A
可选项 / 准标准规格	带自动排水器(N.C.)	金属杯	带冷凝水导管	金属杯带冷凝水导管	带自动排水器(N.O./N.C.)
外形图	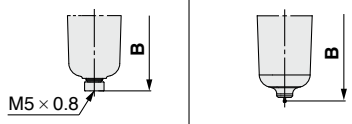		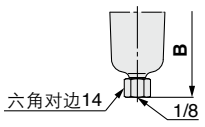	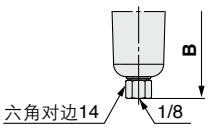	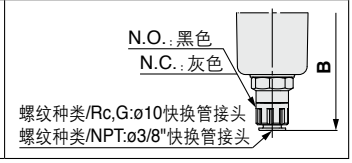

适合型号	AF30-A~AF60-A					
可选项 / 准标准规格	金属杯	金属杯带冷凝水导管	带液位计金属杯	带液位计金属杯上带冷凝水导管	带冷凝水导管	带倒钩接头排水活门
外形图	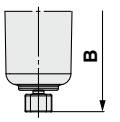	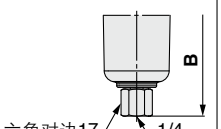	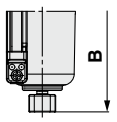	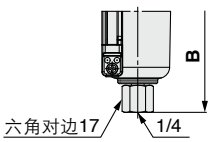	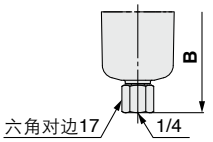	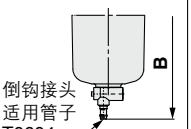

型号	标准规格								可选项规格									准标准规格					
									托架安装尺寸								带自动排水器	带倒钩接头	带冷凝水导管	金属杯	金属杯带冷凝水导管	带液位计金属杯	带液位计金属杯上带冷凝水导管
	P	A	B	C	D	E	G	J	M	N	Q	R	S	T	U	V	B	B	B	B	B	B	B
AF10-A	M5×0.8	25	59.9	7	12.5	—	25	12.5	—	—	—	—	—	—	—	—	77.9	—	—	59.3	—	—	—
AF20-A	1/8·1/4	40	87.6	9.8	20	—	25	20	30	27	22	5.4	8.4	40	2.3	28	104.9	—	91.4	87.4	93.9	—	—
AF30-A	1/4·3/8	53	115.1	14	26.7	30	35	26.7	41	40	23	6.5	8	53	2.3	30	156.8	123.6	121.9	117.6	122.1	137.6	142.1
AF40-A	1/4·3/8·1/2	70	147.1	18	35.5	38.4	40	35.5	50	54	26	8.5	10.5	70	2.3	35	186.9	155.6	153.9	149.6	154.1	169.6	174.1
AF40-06-A	3/4	75	149.1	20	35.5	38.4	40	35.5	50	54	25	8.5	10.5	70	2.3	34	188.9	157.6	155.9	151.6	156.1	171.6	176.1
AF50-A	3/4·1	90	220.1	24	45	—	30	45	70	66	35	11	13	90	3.2	47	259.9	228.6	226.9	222.6	227.1	242.6	247.1
AF60-A	1	95	234.1	24	47.5	—	30	47.5	70	66	35	11	13	90	3.2	47	273.9	242.6	240.9	236.6	241.1	256.6	261.1

订制规格

详细尺寸、规格及交货期请与本公司联系。

Order Made

q对应长杯体

冷凝水的存贮量比标准品多。

适合型号与冷凝水存贮量

型号	AF20-A	AF30-A	AF40-A	AF40-06-A
接管口径	1/8·1/4	1/4·3/8	1/4·3/8·1/2	3/4
冷凝水贮留量(cm^3)	19	43	88	

注) 外形尺寸请联系营业员。

AF 30 - □ 03 □ - □ - A - X64

q w e r t

•对应长杯体

· 可选项、准标准请从a~d中各项目逐一选出。
· 可选项、准标准记号按数字、字母先后顺序排列。
例) AF30-03B-2R-A-X64

		记号	内容	q 主体大小 20	30	40
w	螺纹种类	无记号	Rc	●	●	●
		N注1)	NPT	●	●	●
		F注2)	G	●	●	●
		+				
e	接管口径	01	1/8	●	—	—
		02	1/4	●	●	●
		03	3/8	—	●	●
		04	1/2	—	—	●
		06	3/4	—	—	●
		+				
r	可选项(安装)	无记号	无安装可选项	●	●	●
		B注3)	托架付	●	●	●
		+				
t 准标准	a 杯体注4)	无记号	聚碳酸酯杯	●	●	●
		2	金属杯	●	●	●
		6	尼龙杯	●	●	●
		C	带杯体保护罩	●	—注5)	—注5)
		6C	带杯体保护罩·尼龙杯	●	—注6)	—注6)
		+				
	b 排水口	无记号	带排水活门	●	●	●
		J注7)	冷凝水导管1/8	●	—	—
			冷凝水导管1/4	—	●	●
		W注8)	带倒钩接头排水活门(ø6×ø4尼龙管用)	—	●	●
		+				
	c 流向	无记号	流向：左→右	●	●	●
		R	流向：右→左	●	●	●
		+				
	d 压力单位	无记号	产品标牌、杯体注意事项的单位表示：MPa	●	●	●
		Z注9)	产品标牌、杯体注意事项的单位表示：psi、°F	○注10)	○注10)	○注10)

注1) 冷凝水导管是NPT1/8(AF20-A适用)、NPT1/4(AF30-A~AF40-06-A适用)。自动排水器的排出通口带ø3/8"快换管接头(AF30-A~AF40-06-A适用)。
注2) 冷凝水导管是G1/8(AF20-A适用)、G1/4(AF30-A~AF40-06-A适用)。
注3) 对可选项B，托架同时捆包，未组装。带2个安装螺钉。
注4) 杯体的耐化学液性由P.46的化学品数据表确认。
注5) 杯保护罩为标准配置(聚碳酸酯)。
注6) 杯保护罩为标准配置(尼龙)。
注7) 不带阀功能。
注8) 金属杯：与2, 8的组合不可选择。
注9) 螺纹种类为NPT。根据新计量法(日本国内用SI单位)，仅向日本以外的国家销售。
注10) ○对应螺纹种类仅为NPT。

空气过滤器／*AF20-A~AF40-06-A*

订制规格

详细尺寸、规格及交货期请与本公司联系。

Order Made

w带阻塞检测器

滤芯的堵塞状态可目视确认。

适合型号

型号	AF20-A	AF30-A	AF40-A	AF40-06-A
接管口径	1/8·1/4	1/4·3/8	1/4·3/8·1/2	3/4

AF 30 - □ 03 □ - □ -A- X2141

q w e r t

带阻塞检测器

· 可选项、准标准请从a~f中各项目逐一选出。
· 可选项、准标准记号按数字、字母先后顺序排列。
例) AF30-03BD-2R-A-X2141

带阻塞检测器的主体为专用主体，标准型主体上不可安装。

		记号	内容	q 主体大小 20	30	40
w	螺纹种类	无记号	Rc	●	●	●
		N注1)	NPT	●	●	●
		F注2)	G	●	●	●
		+				
e	接管口径	01	1/8	●	—	—
		02	1/4	●	●	●
		03	3/8	—	●	●
		04	1/2	—	—	●
		06	3/4	—	—	●
		+				
r 可选项	a 安装	无记号	无安装可选项	●	●	●
		B注3)	托架付	●	●	●
		+				
	b 浮子式自动排水器	无记号	无自动排水器	●	●	●
		C注4)	N.C.(常断)未加压时冷凝水不排出	●	●	●
		D注5)	N.O.(常通)未加压时冷凝水排出	—	●	●
		+				
t 准标准	c 杯体注6)	无记号	聚碳酸酯杯	●	●	●
		2	金属杯	●	●	●
		6	尼龙杯	●	●	●
		8	带液位计金属杯	—	●	●
		C	带杯体保护罩	●	—注7)	—注7)
		6C	带杯体保护罩·尼龙杯	●	—注8)	—注8)
		+				
	d 排水口注9)	J注10)	冷凝水导管1/8	●	—	—
			冷凝水导管1/4	—	●	●
		W注11)	带倒钩接头排水活门(ø6×ø4尼龙管用)	—	●	●
		+				
	e 流向	无记号	流向：左→右	●	●	●
		R	流向：右→左	●	●	●
		+				
	f 压力单位	无记号	产品标牌、杯体注意事项的单位表示：MPa	●	●	●
		Z注12)	产品标牌、杯体注意事项的单位表示：psi、°F	○注13)	○注13)	○注13)

注1) 冷凝水导管是NPT1/8(AF20-A适用)、NPT1/4(AF30-A~AF40-06-A适用)。自动排水的排水通口带ø3/8"的快换接头(AF30-A~AF40-06-A适用)。
注2) 冷凝水导管是G1/8(AF20-A适用)、G1/4(AF30-A~AF40-06-A适用)。
注3) 对可选项B，托架同时捆包，未组装。带2个安装螺钉。
注4) 未加压时，杯中会留有小于自动排水器动作量的冷凝水，结束作业前推荐手动排水。
注5) 使用小型压缩机(0.75kw，输出流量不足100L/min[ANR])的场合，开始动作时会有从排水活门处发生漏气的可能性，推荐N.C.型。
注6) 杯体的耐化学液性由P.46的化学品数据表确认。
注7) 杯体保护罩的标准装备为聚碳酸酯杯。
注8) 杯体保护罩的标准装备为尼龙杯。
注9) 浮子式自动排水器：与C和D的组合不可选择。
注10) 不带阀功能。
注11) 金属杯：与2和8的组合不可选择。
注12) 螺纹种类为NPT。根据新计量法(日本国内用SI单位)，仅向日本以外的国家销售。
注13) ○对应螺纹种类仅为NPT。

油雾分离器
AFM20-A~AFM40-A
微雾分离器
AFD20-A~AFD40-A

JIS图形符号
油雾分离器

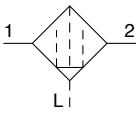

微雾分离器

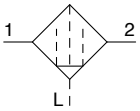

AFM20-A

AFM40-A

AFD20-A

AFD40-A

·AFM系列　过滤精度：0.3 μm
·AFD系列　过滤精度：0.01 μm

型号表示方法

AFM **30** – □ **03** **BD** – □ – **A** – □
AFD **30** – □ **03** **BD** – □ – **A** – □
q　w　e　r　t　●订制规格
(详见P.59、60。)

· 可选项、准标准请从a~f各项目中逐一选出。
· 可选项、准标准重复规格的场合按数字、字母先后顺序排列。
例) AFM30-03BD-R-A

			记号	内容	q 主体大小 20	30	40
w	螺纹种类		无记号	Rc	●	●	●
			N注1)	NPT	●	●	●
			F注2)	G	●	●	●
			+				
e	接管口径		01	1/8	●	—	—
			02	1/4	●	●	●
			03	3/8	—	●	●
			04	1/2	—	—	●
			06	3/4	—	—	●
			+				
r	可选项	a 安装	无记号	无安装可选项	●	●	●
			B注3)	托架付	●	●	●
			+				
		b 浮子式自动排水器	无记号	无自动排水器	●	●	●
			C注4)	N.C.(常断)未加压时冷凝水不排出	●	●	●
			D注5)	N.O.(常通)未加压时冷凝水排出	—	●	●
			+				
t	准标准	c 杯体注6)	无记号	聚碳酸酯杯	●	●	●
			2	金属杯	●	●	●
			6	尼龙杯	●	●	●
			8	带液位计金属杯	—	●	●
			C	带杯体保护罩	●	—注7)	—注7)
			6C	带杯体保护罩·尼龙杯	●	—注8)	—注8)
			+				
		d 排水口注12)	无记号	带排水活门	●	●	●
			J注9)	冷凝水导管1/8	●	—	—
				冷凝水导管1/4	—	●	●
			W注13)	带倒钩接头排水活门(ø6×ø4尼龙管用)	—	●	●
			+				
		e 流向	无记号	流向：左→右	●	●	●
			R	流向：右→左	●	●	●
			+				
		f 压力单位	无记号	产品标牌、杯体注意事项的单位表示：MPa	●	●	●
			Z注10)	产品标牌、杯体注意事项的单位表示：psi、°F	○注11)	○注11)	○注11)

注1) 冷凝水导管是NPT1/8(AFM20-A · AFD20-A适用)、NPT1/4(AFM30-A · AFM40-A/AFD30-A · AFD40-A适用)。
自动排水的排水通口带ø3/8"的快换接头(AFM30-A · AFM40-A/AFD30-A · AFD40-A适用)。
注2) 冷凝水导管是G1/8(AFM20-A · AFD20-A适用)、G1/4(AFM30-A · AFM40-A/AFD30-A · AFD40-A适用)。
注3) 托架同时捆包，未组装。带2个安装螺钉。
注4) 未加压时，杯中会留有小于自动排水器动作量的冷凝水，结束作业前推荐手动排水。
注5) 使用小型压缩机(0.75kw，输出流量不足100L/min[ANR])的场合，开始动作时会有从排水活门处发生漏气的可能性，推荐N.C.型。
注6) 杯体的耐化学液性由P.56的化学品数据表确认。
注7) 杯体保护罩的标准装备为聚碳酸酯杯。
注8) 杯体保护罩的标准装备为尼龙杯。
注9) 不带阀功能。
注10) 螺纹种类为NPT。根据新计量法(日本国内用SI单位)，仅向日本以外的国家销售。
注11) ○对应螺纹种类仅为NPT。
注12) 浮子式自动排水器：与C和D的组合不可选择。
注13) 金属杯：与2和8的组合不可选择。

标准规格

型号		AFM20-A AFD20-A	AFM30-A AFD30-A	AFM40-A AFD40-A	AFM40-06-A AFD40-06-A
连接口径		1/8·1/4	1/4·3/8	1/4·3/8·1/2	3/4
使用流体		空气			
环境温度及使用流体温度		-5~60℃(未冻结)			
保证耐压力		1.5MPa			
最高使用压力		1.0MPa			
最低使用压力		0.05MPa			
过滤精度	AFM20-A~AFM40-06-A	0.3μm(捕集效率99.9%)			
	AFD20-A~AFD40-06-A	0.01μm(捕集效率99.9%)			
出口侧油雾浓度	AFM20-A~AFM40-06-A	MAX1.0mg/m³(ANR)(≒0.8ppm)注2)注3)			
	AFD20-A~AFD40-06-A	MAX0.1mg/m³(ANR)(油饱和前0.01mg/m³(ANR)以下≒0.008ppm)注2)注3)			
额定流量{L/min(ANR)}注1)	AFM20-A~AFM40-06-A	200	450	1100	
	AFD20-A~AFD40-06-A	120	240	600	
冷凝水贮留量(cm³)		8	25	45	
杯体材质		聚碳酸酯			
杯体保护罩		准标准(钢带)	标准装备(聚碳酸酯)		
质量(kg)		0.09	0.19	0.38	0.43

注1) 条件:进口压力0.7MPa。额定流量随进口压力变化,如果超过额定流量以上,出口侧会有油雾流出,请注意。
注2) 空压机油雾输出浓度30mg/m³(ANR)时
注3) 杯体密封件以及其他的"O"形圈上使用少量的润滑脂。

可选项型号

可选项规格		型号 AFM20-A AFD20-A	AFM30-A AFD30-A	AFM40-A AFD40-A	AFM40-06-A AFD40-06-A
托架组件注1)		AF22P-050AS	AF32P-050AS	AF42P-050AS	AF42P-070AS
浮子式自动排水器注2)注3)	N.C.	AD27-A	AD37-A	AD47-A	
	N.O.	—	AD38-A	AD48-A	

注1) 是托架和安装螺钉(2个)的组件。
注2) 最低使用压力:N.O.型为0.1MPa,N.C.型为0.1MPa(AD27-A)、0.15MPa(AD37-A·AD47-A)。
关于单位表示psi、°F规格,请另行询问。
注3) 连接口径NPT和G的场合,冷凝水配管请向营业员询问。

杯体组件型号

杯体材质	冷凝水排出结构	排水出口	其他	型号 AFM20-A AFD20-A	AFM30-A AFD30-A	AFM40-A AFD40-A	AFM40-06-A AFD40-06-A
聚碳酸酯	手动排水	带排水活门	—	C2SF-A	—	—	
			带杯体保护罩	C2SF-C-A	C3SF-A	C4SF-A	
		带倒钩接头的排水活门	带杯体保护罩	—	C3SF-W-A	C4SF-W-A	
		带冷凝水导管(无阀门功能)	—	C2SF□-J-A	—	—	
			带杯体保护罩	C2SF□-CJ-A	C3SF□-J-A	C4SF□-J-A	
	自动排水注)(自动排水器)	常断(N.C.)	—	AD27-A	—	—	
			带杯体保护罩	AD27-C-A	AD37□-A	AD47□-A	
		常通(N.O.)	带杯体保护罩	—	AD38□-A	AD48□-A	
尼龙	手动排水	带排水活门	—	C2SF-6-A	—	—	
			带杯体保护罩	C2SF-6C-A	C3SF-6-A	C4SF-6-A	
		带倒钩接头的排水活门	带杯体保护罩	—	C3SF-6W-A	C4SF-6W-A	
		带冷凝水导管(无阀门功能)	—	C2SF□-6J-A	—	—	
			带杯体保护罩	C2SF□-6CJ-A	C3SF□-6J-A	C4SF□-6J-A	
	自动排水注)(自动排水器)	常断(N.C.)	—	AD27-6-A	—	—	
			带杯体保护罩	AD27-6C-A	AD37□-6-A	AD47□-6-A	
		常通(N.O.)	带杯体保护罩	—	AD38□-6-A	AD48□-6-A	
金属	手动排水	带排水活门	—	C2SF-2-A	C3SF-2-A	C4SF-2-A	
			带液位计	—	C3LF-8-A	C4LF-8-A	
		带冷凝水导管(无阀门功能)	—	C2SF□-2J-A	C3SF□-2J-A	C4SF□-2J-A	
			带液位计	—	C3LF□-8J-A	C4LF□-8J-A	
	自动排水注)(自动排水器)	常断(N.C.)	—	AD27-2-A	AD37□-2-A	AD47□-2-A	
			带液位计	—	AD37□-8-A	AD47□-8-A	
		常通(N.O.)	—	—	AD38□-2-A	AD48□-2-A	
			带液位计	—	AD38□-8-A	AD48□-8-A	

注) 最低使用压力:N.O.型为0.1MPa(AD38-A、AD48-A),N.C.型为0.1MPa(AD17-A、AD27-A)或0.15MPa(AD37-A·AD47-A)。
AFM20-A~AFM40-06-A、AFD20-A~AFD40-06-A的杯体组件中包含杯体密封圈。
杯体组件中的□为配管螺纹种类(自动排水器的场合,适用配管)。无记号为Rc螺纹,N为NPT螺纹,F为G螺纹。
(自动排水器的场合,无记号为ø10,N为ø3/8")关于单位标记psi、°F规格,请另行咨询。

AFM20-A~AFM40-A 系列
AFD20-A~AFD40-A 系列

流量特性(代表值)

——— 滤芯油饱和状态
- - - - 初期状态

AFM20-A

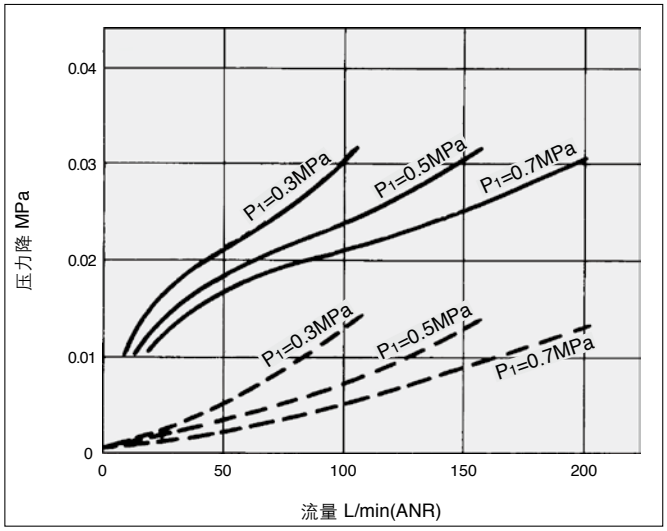

AFD20-A

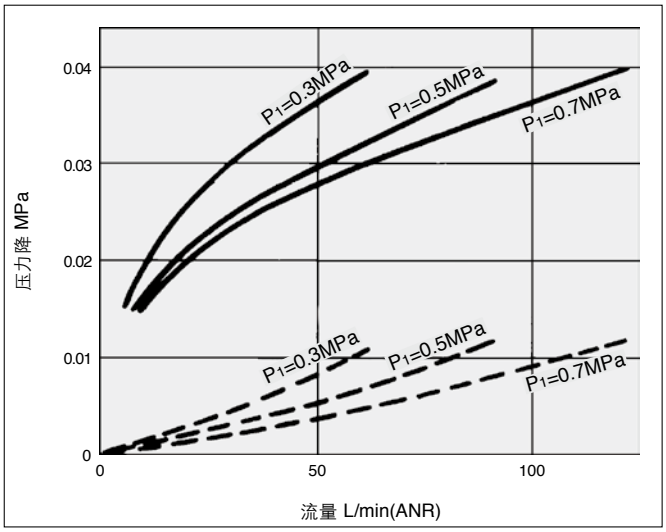

AFM30-A

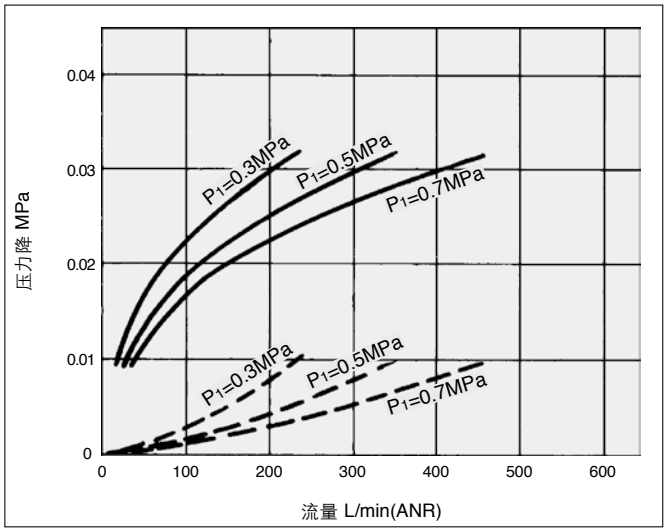

AFD30-A

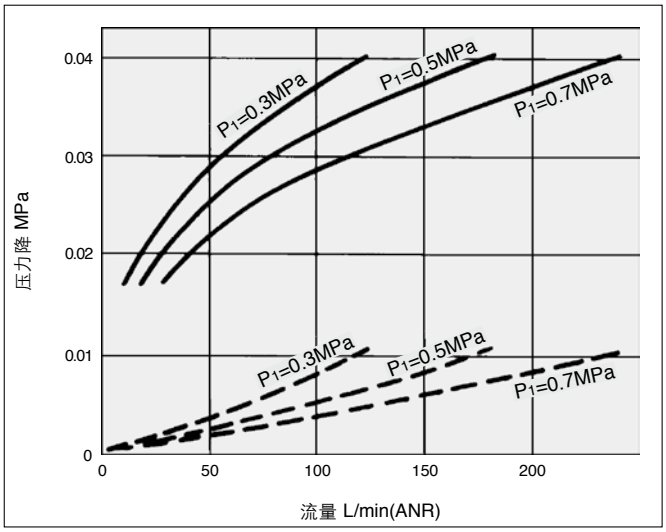

AFM40-A

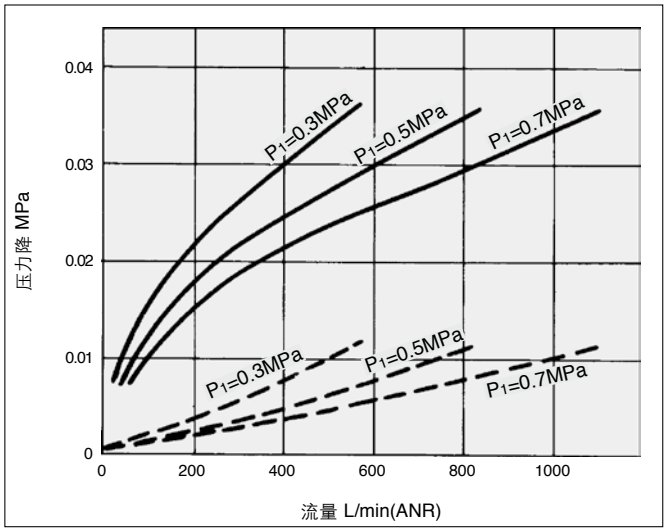

AFD40-A

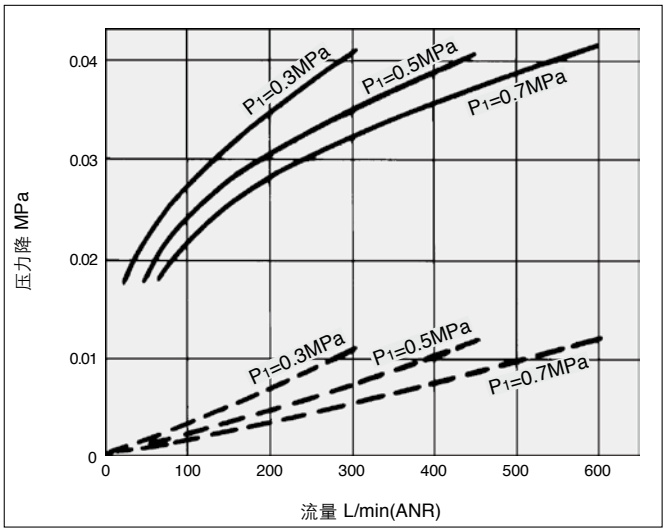

⚠产品单独注意事项

使用前必读。安全上的注意由封底确认，F.R.L.共通注意事项由《SMC产品使用注意事项》以及《使用说明书》确认。
http://www.smcworld.com

设计上的注意／选型

⚠警告

q空气过滤器、过滤减压阀、油雾器的标准杯体、油雾器的滴下窗的材质为聚碳酸酯。请不要在有合成油、有机溶剂、化学药液、切削油、碱、螺纹紧固剂等场合使用。

由于有机溶剂、化学药液的环境以及附着物的影响而造成物性劣化的化学品资料。(参考)

种类	化学品名	使用用途例	材质	
			聚碳酸酯	尼龙
酸	盐酸 硫酸磷酸 铬酸	金属酸洗液	△	×
碱	氢氧化钠 氢氧化钾 熟石灰 氨水 碳酸钠	金属脱脂 工业盐 水溶性切削油	×	○
无机盐	硫化钠 硝酸钾 硫酸钠	—	×	△
盐酸系溶剂	四氯化碳 氯仿 氯化乙烯 二氯甲烷	金属的洗净液 印刷油墨 稀释	×	△
芳香族类	苯 甲苯 稀释剂	涂料 干洗	×	△
酮类	丙酮 丁酮 环己烷	胶卷 干洗 纤维工业	×	×
乙醇类	酒精 IPA 甲醇	不冻剂 接粘剂	△	×
油类	汽油 灯油	—	×	○
酯类	苯二甲酸二甲基 苯二甲酸二乙基 醋酸	合成油 防锈油的添加剂	×	○
醚类	甲醚 乙醚	制动器油的添加剂	×	○
胺类	甲胺	切削油 制动器油的添加剂 橡胶促进剂	×	×
其他	防松胶 海水 检漏器	—	×	△

○：大体安全　△：会受一部分影响　×：有影响

存在上述因素或有疑虑的场合，为了安全起见，请使用金属杯。

空气源

⚠注意

q为了避免油雾分离器的进口侧过早阻塞，请安装空气过滤器(AF系列)作为前置过滤器。
w为了避免微雾分离器的进口侧早期阻塞，请安装油雾分离器(AFM系列)作为前置过滤器。
e应避免在干燥器的进口侧安装，会造成滤芯过早阻塞的原因。

维护保养

⚠警告

q滤芯使用2年或压力降达到0.1MPa就应更换。以免滤芯损坏。

安装 · 调整

⚠注意

qAFM 3 0 -A~AFM 4 0 -A/AFD 3 0 -A~AFD40-A油雾分离器、微雾分离器杯体安装时，一定要将锁定按钮安装在主体正面(或背面)的凹部位置，否则会成为杯体脱落或破损的原因。

设计上的注意

⚠注意

q应设置在不易引起脉冲的场所。滤芯内外压力差超过0.1MPa会破损。

选定

⚠注意

q不允许超过额定流量使用。
一旦瞬间在额定流量以上流过，冷凝水、油份会从出口侧飞散，或造成元件的破损。
w不能使用低压空气(鼓风机)。
清净元件是结合不同元件而具有最低动作压力的压缩空气专用元件。一旦在最低动作压力下使用，会使性能下降、动作不良。不得已使用的场合事先向本公司咨询。

AFM20-A~AFM40-A 系列
AFD20-A~AFD40-A 系列

结构简图

AFM20-A
AFD20-A

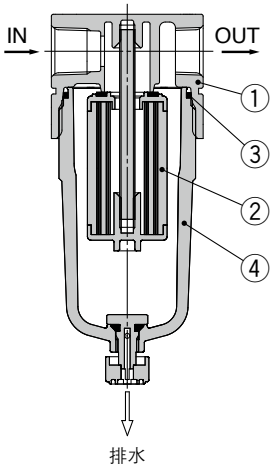

AFM30-A~AFM40-06-A
AFD30-A~AFD40-06-A

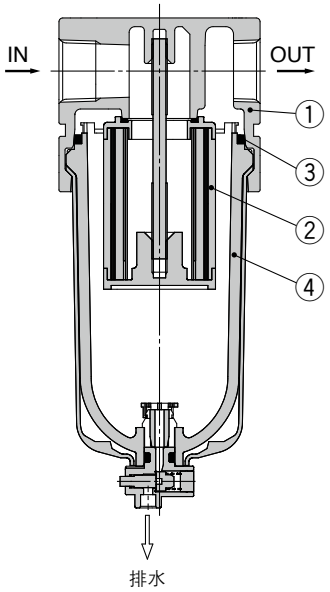

组成零部件

序号	名称	材质	型号	备注
1	**器体**	压铸铝	AFM20-A~AFM40-06-A AFD20-A~AFD40-06-A	铂金色

可换零部件

序号	名称		材质	零部件型号			
				AFM20-A AFD20-A	**AFM30-A AFD30-A**	**AFM40-A AFD40-A**	**AFM40-06-A AFD40-06-A**
2	**滤芯组件**	AFM20~40	—	AFM20P-060AS	AFM30P-060AS	AFM40P-060AS	
		AFD20~40	—	AFD20P-060AS	AFD30P-060AS	AFD40P-060AS	
3	**杯体密封圈**		NBR	C2SFP-260S	C32FP-260S	C42FP-260S	
4	**杯体组件**注)		聚碳酸酯	C2SF-A	C3SF-A	C4SF-A	

注) 带杯体密封圈。关于单位表示为psi、°F的杯体组件供给，请与营业员联系。

外形尺寸图

AFM20-A
AFD20-A

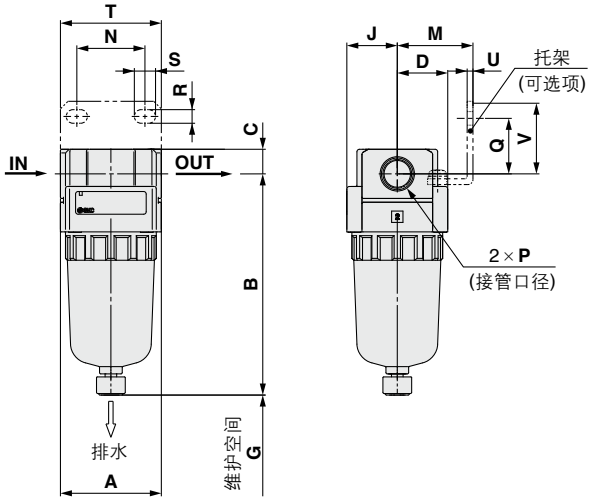

AFM30-A~AFM40-06-A
AFD30-A~AFD40-06-A

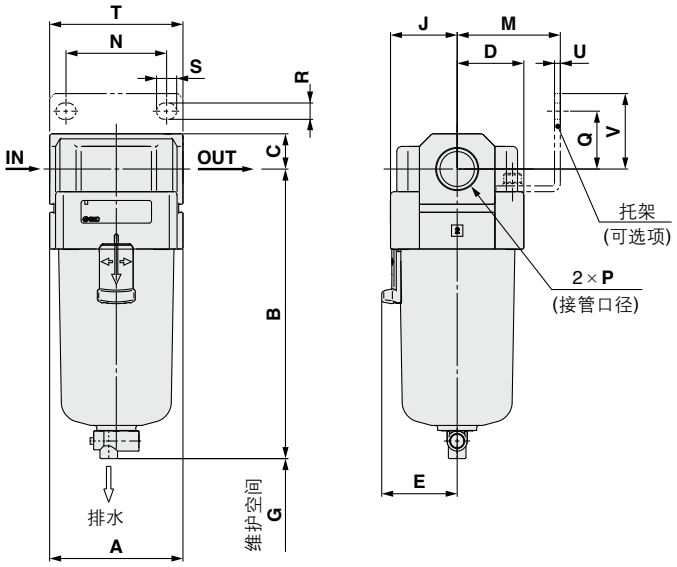

适合型号	AFM20-A/AFD20-A				AFM30-A~AFM40-06-A/AFD30-A~AFD40-06-A
可选项 / 准标准规格	带自动排水器(N.C.)	带冷凝水导管	金属杯	金属杯带冷凝水导管	带自动排水器(N.O./N.C.)
外形图	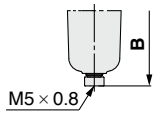	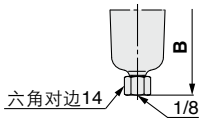	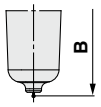	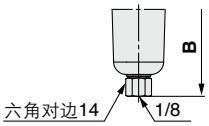	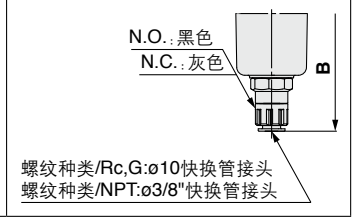

适合型号	AFM30-A~AFM40-06-A/AFD30-A~AFD40-06-A					
可选项 / 准标准规格	金属杯	金属杯带冷凝水导管	带液位计金属杯	带液位计金属杯上带冷凝水导管	带冷凝水导管	带倒钩接头排水活门
外形图	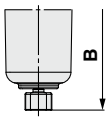	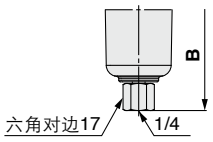	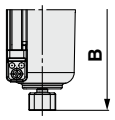	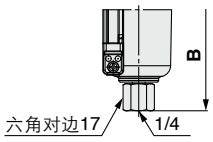	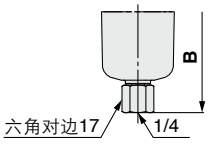	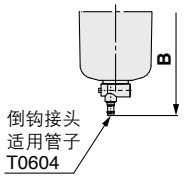

型号	标准规格								可选项规格								
									托架安装尺寸								带自动排水器
	P	A	B	C	D	E	G	J	M	N	Q	R	S	T	U	V	B
AFM20-A/AFD20-A	1/8·1/4	40	87.6	9.8	20	—	40	20	30	27	22	5.4	8.4	40	2.3	28	104.9
AFM30-A/AFD30-A	1/4·3/8	53	115.1	14	26.7	30	50	26.7	41	40	23	6.5	8	53	2.3	30	156.8
AFM40-A/AFD40-A	1/4·3/8·1/2	70	147.1	18	35.5	38.4	75	35.5	50	54	26	8.5	10.5	70	2.3	35	186.9
AFM40-06-A/AFD40-06-A	3/4	75	149.1	20	35.5	38.4	75	35.5	50	54	25	8.5	10.5	70	2.3	34	188.9

型号	准标准规格					
	带倒钩接头	带冷凝水导管	金属杯	金属杯带冷凝水导管	带液位计金属杯	带液位计金属杯上带冷凝水导管
	B	B	B	B	B	B
AFM20-A/AFD20-A	—	91.4	87.4	93.9	—	—
AFM30-A/AFD30-A	123.6	121.9	117.6	122.1	137.6	142.1
AFM40-A/AFD40-A	155.6	153.9	149.6	154.1	169.6	174.1
AFM40-06-A/AFD40-06-A	157.6	155.9	151.6	156.1	171.6	176.1

油雾分离器／*AFM20-A~AFM40-06-A*
微雾分离器／*AFD20-A~AFD40-06-A*
订制规格

详细尺寸、规格及交货期请与本公司联系。

Order Made

q对应长杯体

冷凝水的存贮量比标准品多。

适合型号与冷凝水存贮量

型号	AFM20-A·AFD20-A	AFM30-A·AFD30-A	AFM40-A·AFD40-A	AFM40-06-A·AFD40-06-A
接管口径	1/8·1/4	1/4·3/8	1/4·3/8·1/2	3/4
冷凝水贮留量(cm^3)	19	43	88	

注) 外形尺寸请联系营业员。

AFM 30 - □ 03 □ - □ - A - X64

AFD 30 - □ 03 □ - □ - A - X64

q w e r t 对应长杯体

・可选项、准标准请从a~d各项目中逐一选出。
・可选项、准标准记号按数字、字母先后顺序排列。
例) AFM30-03B-2R-A-X64

		记号	内容	q 主体大小 20	30	40
w	螺纹种类	无记号	Rc	●	●	●
		N注1)	NPT	●	●	●
		F注2)	G	●	●	●
		+				
e	接管口径	01	1/8	●	—	—
		02	1/4	●	●	●
		03	3/8	—	●	●
		04	1/2	—	—	●
		06	3/4	—	—	●
		+				
r	可选项(安装)	无记号	无安装可选项	●	●	●
		B注3)	托架付	●	●	●
		+				
t	准标准 a 杯体注4)	无记号	聚碳酸酯杯	●	●	●
		2	金属杯	●	●	●
		6	尼龙杯	●	●	●
		C	带杯体保护罩	●	—注5)	—注5)
		6C	带杯体保护罩尼龙杯	●	—注6)	—注6)
		+				
	b 排水口	无记号	带排水活门	●	●	●
		J注7)	冷凝水导管1/8	●	—	—
			冷凝水导管1/4	—	●	●
		W注8)	带倒钩接头排水活门(ø6×ø4尼龙管用)	—	●	●
		+				
	c 流向	无记号	流向：左→右	●	●	●
		R	流向：右→左	●	●	●
		+				
	d 压力单位	无记号	产品标牌、杯体注意事项的单位表示：MPa	●	●	●
		Z注9)	产品标牌、杯体注意事项的单位表示：psi、°F	○注10)	○注10)	○注10)

注1) 冷凝水导管是NPT1/8(AFM20-A · AFD20-A适用)、NPT1/4(AFM30-A · AFM40-A/AFD30-A · AFD40-A适用)。
注2) 冷凝水导管是G1/8(AFM20-A · AFD20-A适用)、G1/4(AFM30-A · AFM40-A/AFD30-A · AFD40-A适用)。
注3) 托架同时捆包，未组装。带2个安装螺钉。
注4) 杯体的耐化学液性由P.56的化学品数据表确认。
注5) 杯体保护罩为标准配置(聚碳酸酯)。
注6) 杯体保护罩为标准配置(尼龙)。
注7) 不带阀功能。
注8) 金属杯：与2的组合不可选择。
注9) 螺纹种类为NPT。根据新计量法(日本国内用SI单位)，仅向日本以外的国家销售。
注10) ○对应螺纹种类仅为NPT。

油雾分离器／*AFM20-A~AFM40-06-A*
微雾分离器／*AFD20-A~AFD40-06-A*
订制规格

详细尺寸、规格及交货期请与本公司联系。

Order Made

w带阻塞检测器

滤芯的堵塞状态可目视确认。

适合型号

型号	AFM20-A·AFD20-A	AFM30-A·AFD30-A	AFM40-A·AFD40-A	AFM40-06-A·AFD40-06-A
接管口径	1/8·1/4	1/4·3/8	1/4·3/8·1/2	3/4

AFM 30 - □ 03 □ - □ - A - X2141

AFD 30 - □ 03 □ - □ - A - X2141

q w e r t 带阻塞检测器

· 请从a~f中逐个指定可选项、准标准。
· 可选项·准标准记号按数字、字母先后顺序排列。
例) AFM30-03BD-2R-A-X2141

带阻塞检测器的主体为专用主体，标准型主体上不可安装。

		记号	内容	q 主体大小 20	30	40
w	螺纹种类	无记号	Rc	●	●	●
		N注1)	NPT	●	●	●
		F注2)	G	●	●	●
		+				
e	接管口径	01	1/8	●	—	—
		02	1/4	●	●	●
		03	3/8	—	●	●
		04	1/2	—	—	●
		06	3/4	—	—	●
		+				
r 可选项	a 安装	无记号	无安装可选项	●	●	●
		B注3)	托架付	●	●	●
		+				
	b 浮子式自动排水器	无记号	无自动排水器	●	●	●
		C注4)	N.C.(常断)未加压时冷凝水不排出	●	●	●
		D注5)	N.O.(常通)未加压时冷凝水排出	—	●	●
		+				
t 准标准	c 杯体注6)	无记号	聚碳酸酯杯	●	●	●
		2	金属杯	●	●	●
		6	尼龙杯	●	●	●
		8	带液位计金属杯	—	●	●
		C	带杯体保护罩	●	—注7)	—注7)
		6C	带杯体保护罩·尼龙杯	●	—注8)	—注8)
		+				
	d 排水口注12)	无记号	带排水活门	●	●	●
		J注9)	冷凝水导管1/8	●	—	—
			冷凝水导管1/4	—	●	●
		W注13)	带倒钩接头排水活门(ø6×ø4尼龙管用)	—	●	●
		+				
	e 流向	无记号	流向：左→右	●	●	●
		R	流向：右→左	●	●	●
		+				
	f 压力单位	无记号	产品标牌、杯体注意事项的单位表示：MPa	●	●	●
		Z注10)	产品标牌、杯体注意事项的单位表示：psi、°F	○注11)	○注11)	○注11)

注1) 冷凝水导管是NPT1/8(AFM20-A·AFD20-A适用)、NPT1/4(AFM30-A·AFM40-A/AFD30-A·AFD40-A适用)。
自动排水的排水通口带ø3/8"的快换接头(AFM30-A·AFM40-A/AFD30-A·AFD40-A适用)。
注2) 冷凝水导管是G1/8(AFM20-A·AFD20-A适用)、G1/4(AFM30-A·AFM40-A/AFD30-A·AFD40-A适用)。
注3) 托架同时捆包，未组装。带2个安装螺钉。
注4) 未加压时，杯中会留有小于自动排水器动作量的冷凝水，结束作业前推荐手动排水。
注5) 使用小型压缩机(0.75kw，输出流量不足100L/min[ANR])的场合，开始动作时会有从排水活门处发生漏气的可能性，推荐N.C.型。
注6) 杯体的耐化学液性由P.56的化学品数据表确认。
注7) 杯体保护罩的标准装备为聚碳酸酯杯。
注8) 杯体保护罩的标准装备为尼龙杯。
注9) 不带阀功能。
注10) 螺纹种类为NPT。根据新计量法(日本国内用SI单位)，仅向日本以外的国家销售。
注11) ○对应螺纹种类仅为NPT。
注12) 浮子式自动排水器：与C和D的组合不可选择。
注13) 金属杯：与2和8的组合不可选择。

模块式
减压阀
AR 系列

减压阀
AR系列

P.63~74

型号	接管口径	设定压力	可选项
AR10-A	M5 × 0.8	0.05~0.7MPa 0.02~0.2MPa	托架 圆形压力表 设定螺母 (用于面板安装)※
AR20(K)-B	1/8·1/4	0.05~0.85MPa 0.02~0.2MPa	托架 设定螺母 (用于面板安装) 方形嵌入式压力表 数字式压力开关 圆形压力表
AR25(K)-B	1/4·3/8		
AR30(K)-B			
AR40(K)-B	1/4·3/8·1/2		
AR40(K)-06-B	3/4		
AR50(K)-B	3/4·1		
AR60(K)-B	1		

※与现有产品AR 系列有互换性。

减压阀
AR10-A

JIS图形符号
减压阀

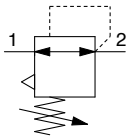

AR10-A

型号表示方法

关于大小20～60请参考P.65。

AR10-M5□-□-A
q w

・请从a~g中逐个指定可选项、准标准。
・可选项、准标准的记号，按照数值和字母先后顺序排列。
例) AR10-M5BG-1NR-A

			记号	内容
q	注1) 可选项	a 安装	**无记号**	无安装可选项
			B注2)	托架付
			H	带安装螺母(用于面板安装)
		+		
		b 压力表	**无记号**	无压力表
			G注3)	圆形压力表(无限位指示器)
		+		
w	准标准	c 设定压力注4)	**无记号**	0.05~0.7MPa设定
			1	0.02~0.2MPa设定
		+		
		d 过压排气结构	**无记号**	溢流型
			N	非溢流型
		+		
		e 流向	**无记号**	流向：左→右
			R	流向：右→左
		+		
		f 手轮方向	**无记号**	手轮向下
			Y	手轮向上
		+		
		g 压力单位	**无记号**	产品标牌、压力表的单位：MPa
			Z注5)	产品标牌、压力表的单位：psi

注1) 可选项同时包装出库，未组装。
注2) 托架带安装螺母。
注3) 压力表规格为1.0MPa。
　　压力表同时包装出库，未组装。
注4) 虽然存在可以设置为超过设定压力上限的场合，但是请在规格压力范围内使用本产品。
注5) 根据新计量法(日本国内使用SI单位)、本产品只向日本国外销售。

标准规格

接管口径	M5 × 0.8
压力表连接口径注)	1/16
使用流体	空气
环境温度及使用流体温度	-5~60℃(未冻结)
保证耐压力	1.5MPa
最高使用压力	1.0MPa
设定压力范围	0.05~0.7MPa
结构	溢流型
质量(kg)	0.06

注) 压力表Rc1/16接口上安装R1/8的压力表时,请使用变径接头(型号:131368)。

可选项型号

托架组件注1)	AR12P-270AS
设定螺母	AR12P-260S
圆形压力表注2)	G27-10-R1

注1) 托架和设定螺母构成的组件。
注2) 压力表为1.0MPa规格。

⚠ 产品单独注意事项

使用前必读。安全上的注意由封底确认，F.R.L.共通注意事项由《SMC产品使用注意事项》以及《使用说明书》确认。
http://www.smcworld.com

选定

⚠ 警告

q排除进口压力时，残压有可能向进口侧排气，若设定压力在0.15MPa以下，则有不能排气的场合。

维护保养

⚠ 警告

q在电磁阀和气缸等气动执行元件之间使用减压阀时，请对减压阀进行定期维护保养。
存在由于压力急剧变化而导致耐久性降低的情况。根据具体情况不同，可以推荐使用电子式压力表。

安装 · 调整

⚠ 警告

q在确认进口压力表及出口压力表所显示压力的同时进行压力设定。若手轮回转过度，会造成内部零部件的损坏。
w调整手轮应用手调整，不能用工具调整，以免造成损坏。

⚠ 注意

q手轮开锁后进行压力调整，调整后再锁住。否则，手轮会损坏或出口压力会变动。
· 调整手轮外拉则开锁。
(可由调整手轮下侧看到「桔黄色标记」确认。)
· 将调整手轮压入则锁住。若难锁时，向左右稍稍回转一下再推压便可。(锁住时，看不见「桔黄色标记」。)
w进口和出口压力差很大的场合，有时会出现压力波动。出现这种情况时，请减小进口和出口的压力差。如果这么做之后，仍然存在压力波动，请联系本公司进行确认。

减压阀
AR20-B~AR60-B
带逆流功能的减压阀
AR20K-B~AR60K-B

JIS图形符号

减压阀

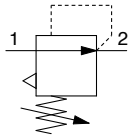

带逆流功能的减压阀

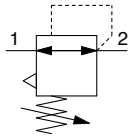

· 带逆流功能，内置将出口侧的压缩空气快速排放的结构。

例1.气缸的无杆侧压力和杆侧压力不同的场合

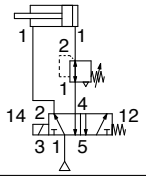

例2.停止供气，减压阀入口向大气开放的场合，作为安全保证措施，可以将减压阀出口侧的残余压缩空气排放。

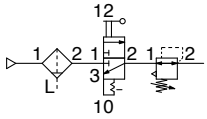

型号表示方法

关于大小10请参考P.63。

AR [30] [K] – [ ] [03] [BE] – [ ] – **B**

q w e r t y

· 可选项、准标准请从a~g各项目中逐一选择。
· 可选项、准标准记号按数字、字母先后顺序排列。
例) AR30K-03BE-1NR-B

		记号	内容	q 主体大小 20	25	30	40	50	60
w	带逆流功能	无记号	无逆流功能	●	●	●	●	●	●
		K注1)	带逆流功能	●	●	●	●	●	●
		+							
e	螺纹种类	无记号	Rc	●	●	●	●	●	●
		N	NPT	●	●	●	●	●	●
		F	G	●	●	●	●	●	●
		+							
r	接管口径	01	1/8	●	—	—	—	—	—
		02	1/4	●	●	●	●	—	—
		03	3/8	—	●	●	●	—	—
		04	1/2	—	—	—	●	—	—
		06	3/4	—	—	—	●	●	—
		10	1	—	—	—	—	●	●
		+							
t 注2) 可选项	a 安装	无记号	无安装可选项	●	●	●	●	●	●
		B注3)	托架付	●	●	●	●	●	●
		H	带设定螺母(面板安装用)	●	●	●	●	—	—
		+							
	b 压力表注4)	无记号	无压力表	●	●	●	●	●	●
		E	方形嵌入式压力表(带限位指示器)	●	●	●	●	●	●
		G	圆形压力表(带限位指示器)	●	●	●	●	●	●
		M	圆形压力表(带有色环)	●	●	●	●	●	●
	b 数字式注5) 压力开关	E1	输出规格:NPN输出 / 出线规格:配线下方取出	●	●	●	●	●	●
		E2	输出规格:NPN输出 / 出线规格:配线上方取出	●	●	●	●	●	●
		E3	输出规格:PNP输出 / 出线规格:配线下方取出	●	●	●	●	●	●
		E4	输出规格:PNP输出 / 出线规格:配线上方取出	●	●	●	●	●	●

AR20-B·AR20K-B

AR40-B·AR40K-B

		记号	内容	q 主体大小 20	25	30	40	50	60
y 标准	c 设定压力[注6]	无记号	0.05~0.85MPa设定	●	●	●	●	●	●
		1	0.02~0.2MPa设定	●	●	●	●	●	●
	+								
	d 过压排气结构	无记号	溢流型	●	●	●	●	●	●
		N	非溢流型	●	●	●	●	●	●
	+								
	e 流向	无记号	流向：左→右	●	●	●	●	●	●
		R	流向：右→左	●	●	●	●	●	●
	+								
	f 手轮方向	无记号	手轮向上	●	●	●	●	●	●
		Y	手轮向下	●	●	●	●	●	●
	+								
	g 压力单位	无记号	产品标牌、压力表的单位表示：MPa	●	●	●	●	●	●
		Z[注7]	产品标牌、压力表的单位表示：psi	○[注9]	○[注9]	○[注9]	○[注9]	○[注9]	○[注9]
		ZA[注8]	数字式压力开关：带单位切换功能	△[注10]	△[注10]	△[注10]	△[注10]	△[注10]	△[注10]

注1) 请保证入口压力比设定压力高0.05MPa以上。
注2) 可选项B, G, H, M同时捆包未组装。
注3) 托架上带设定螺母。(AR20(K)-B~AR40(K)-B适用)
AR50(K)-B · AR60(K)-B附属安装螺纹(2个)。
注4) 压力表标准(0.85MPa设定)用1.0MPa规格、0.2MPa设定用0.4MPa规格。
注5) 如果同时选择H(面板安装)，导线的安装和拆卸空间就没有了。在这种场合，请选择导线取出规格为导线向上取出(同时选择准标准规格Y的场合，请选择导线向下取出)。
注6) 会有超过设定压力规格上限也可设定的场合，但请在规格范围内使用。
注7) 螺纹种类NPT。
根据新计量法(日本国内用SI单位)，仅向日本以外的国家销售。
圆形压力表(带有色环)：不可与M组合。另行订购。
数字式压力开关带单位切换功能，初期设定为psi。
注8) 选项E1、E2、E3、E4。
根据新计量法(日本国内适用SI单位)，本产品只向日本国外销售。
注9) ○对应螺纹种类仅为NPT。
注10) 请将△和选项E1、E2、E3、E4并列记录。

标准规格

型号	AR20-B	AR25-B	AR30-B	AR40-B	AR40-06-B	AR50-B	AR60-B
接管口径	1/8·1/4	1/4·3/8	1/4·3/8	1/4·3/8·1/2	3/4	3/4·1	1
压力表连接口径[注1]	1/8						
使用流体	空气						
环境温度及使用流体温度[注2]	-5~60℃(未冻结)						
保证耐压力	1.5MPa						
最高使用压力	1.0MPa						
设定压力范围	0.05~0.85MPa						
结构	溢流型						
质量(kg)	0.16	0.21	0.29	0.44	0.47	1.17	1.22

注1) 在带方形嵌入式压力表、带数字式压力开关的场合，没有压力表连接螺纹。
注2) 在带数字式压力开关的场合，为-5~50℃。

AR20-B~AR60-B 系列
AR20K-B~AR60K-B 系列

可选项型号

可选项 \ 型号			AR20(K)-B	AR25(K)-B	AR30(K)-B	AR40(K)-B	AR40(K)-06-B	AR50(K)-B	AR60(K)-B
托架组件[注1]			AR23P-270AS	AR28P-270AS	AR33P-270AS	AR43P-270AS		AR52P-270AS	
设定螺母			AR23P-260S	AR28P-260S	AR33P-260S	AR43P-260S		—[注2]	
压力表	圆形[注3]	标准	G36-10-□01			G46-10-□01			
		0.02~0.2MPa设定	G36-4-□01			G46-4-□01			
	圆形[注3](带有色环)	标准	G36-10-□01-L			G46-10-□01-L			
		0.02~0.2MPa设定	G36-4-□01-L			G46-4-□01-L			
	方形嵌入式[注4]	标准	GC3-10AS[GC3P-010AS(仅压力表罩)]						
		0.02~0.2MPa设定	GC3-4AS[GC3P-010AS(仅压力表罩)]						
数字式[注5]压力开关		NPN输出/配线下方取出	ISE35-N-25-MLA[ISE35-N-25-M(仅开关本体)]						
		NPN输出/配线上方取出	ISE35-R-25-MLA[ISE35-R-25-M(仅开关本体)]						
		PNP输出/配线下方取出	ISE35-N-65-MLA[ISE35-N-65-M(仅开关本体)]						
		PNP输出/配线上方取出	ISE35-R-65-MLA[ISE35-R-65-M(仅开关本体)]						

注1) 是托架和设定螺母的组件。AR50(K)-B · AR60(K)-B附带安装螺钉(2个)。
注2) 关于AR50(K)-B、AR60(K)-B所用的安装螺母，请另行咨询。
注3) 圆形压力表型号中的□表示连接螺纹的种类。R为无记号、NPT为N。连接螺纹NPT及单位表示psi规格的压力表，请另行询问。
注4) 附带"O"型圈(1个)、安装螺钉(2个)。
[ ]内仅限于压力表罩。
注5) 压力开关本体之外，附带带插头导线(2m)、连接件、锁紧销、"O"型圈(1个)、安装螺钉(2个)。
[ ]内仅限于开关本体。(关于数字式压力开关的型号表示方法，请参考SMC公司网络主页或者《Best Pneumatics》第六册。)

⚠ 产品单独注意事项

使用前必读。安全上的注意由封底确认，F.R.L.共通注意事项由《SMC产品使用注意事项》以及《使用说明书》确认。
http://www.smcworld.com

选定

⚠警告

q AR20-B~AR60-B的进口压力消除之后，出口残压仍然存在。进行残压处理的场合，请使用带逆流功能的减压阀(AR20K-B~AR60K-B)。

保守点检

⚠警告

q 在电磁阀和执行元件等之间设置减压阀使用时，请对压力表进行定期的检查。
急剧的压力变化会使其耐久性下降。根据情况，推荐使用电子式压力表。

安装 · 调整

⚠警告

q 在确认进口压力表及出口压力表所显示压力的同时进行压力设定。
若手轮回转过度，会造成内部零部件的损坏。
w 调整手轮应用手调整，不能用工具调整，以免造成损坏。

⚠注意

q 手轮开锁后进行压力调整，调整后再锁住。否则，手轮会损坏或出口压力会变动。
· 调整手轮外拉则开锁。
(可由调整手轮下侧看到『桔黄色标记』确认。)
· 将调整手轮压入则锁住。若难锁时，向左右稍稍回转一下再推压便可。(锁住时，看不见『桔黄色标记』。)

w 为了防止意外的手轮操作，备有手轮罩。关于详细情况，请参考P.97。

流量特性(代表值)

条件：进口压力0.7MPa

AR10-A M5

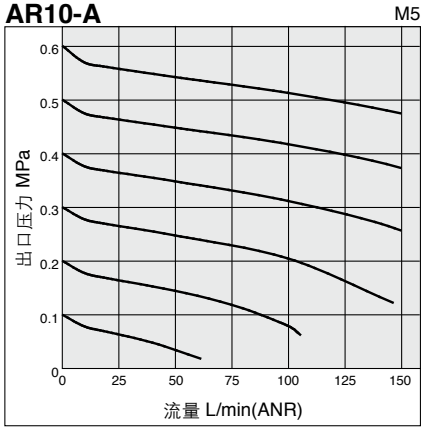

AR20(K)-B Rc1/4

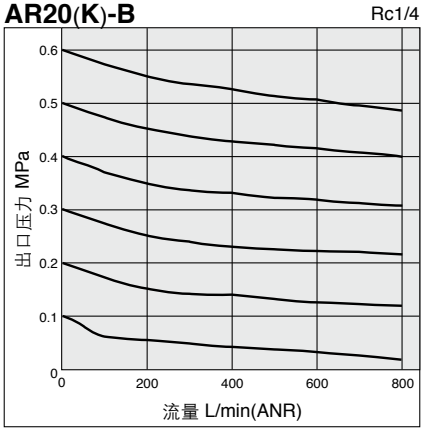

AR25(K)-B Rc3/8

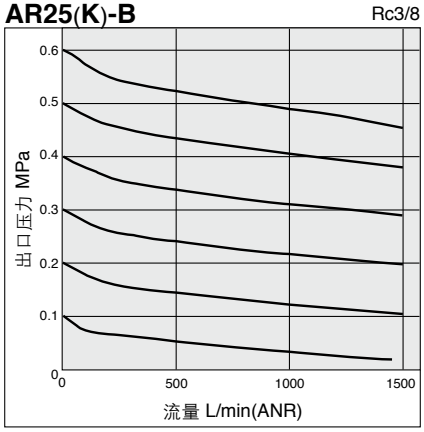

AR30(K)-B Rc3/8

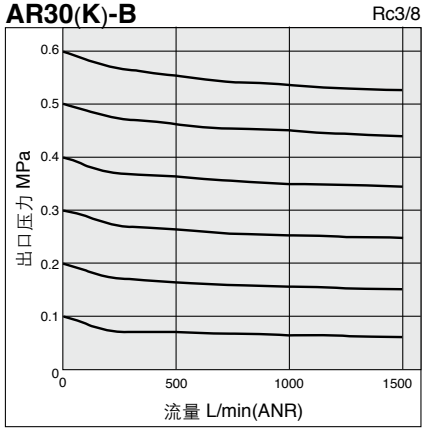

AR40(K)-B Rc1/2

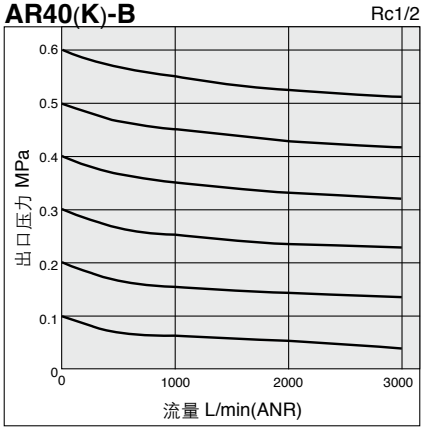

AR40(K)-06-B Rc3/4

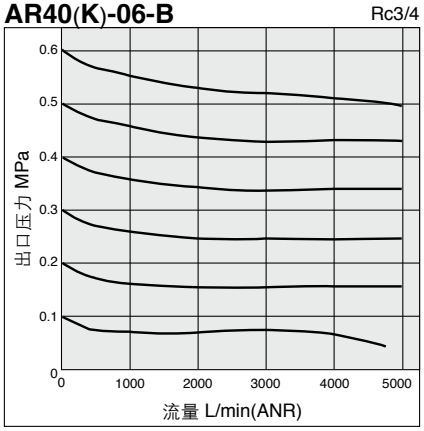

AR50(K)-B Rc1

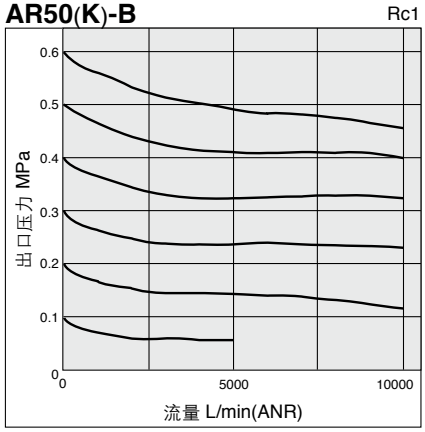

AR60(K)-B Rc1

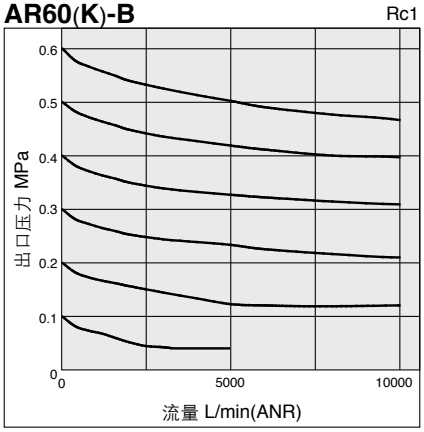

AR10-A 系列
AR20-B~*AR60-B* 系列
AR20K-B~*AR60K-B* 系列

压力特性(代表值)

条件:进口压力0.7MPa　出口压力0.2MPa　流量20L/min(ANR)

AR10-A

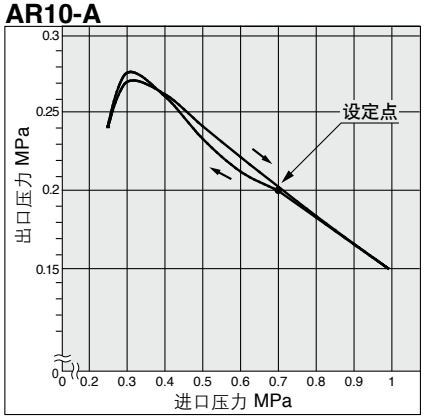

AR20(K)-B

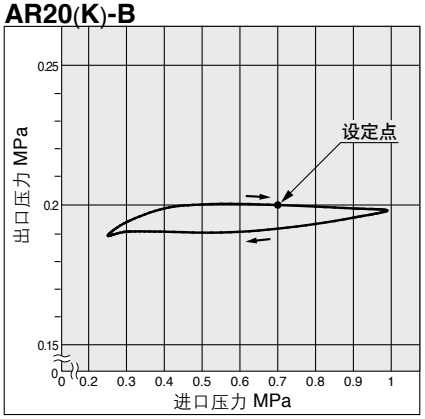

AR25(K)-B

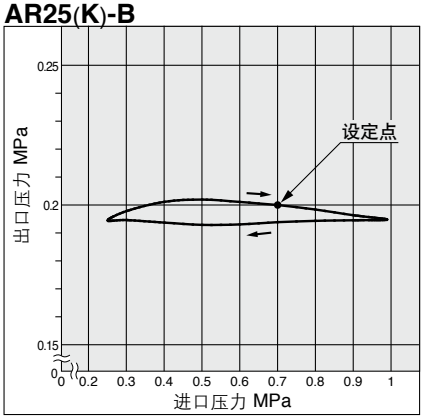

AR30(K)-B

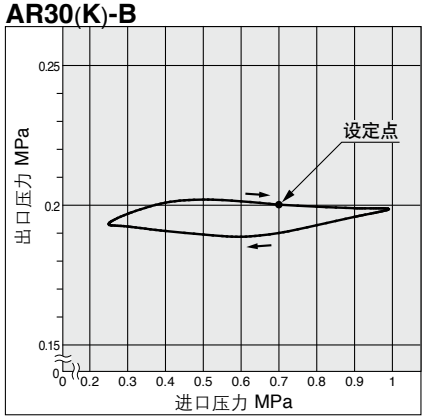

AR40(K)-B

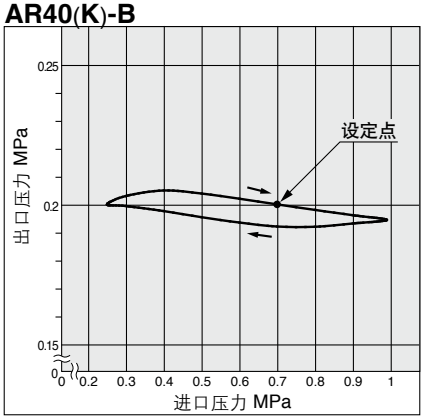

AR40(K)-06-B

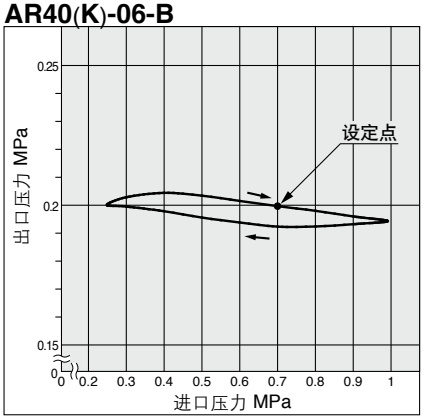

AR50(K)-B

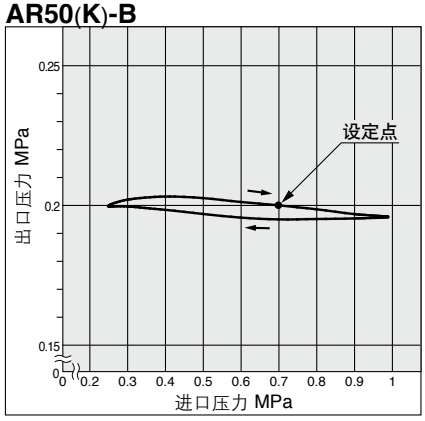

AR60(K)-B

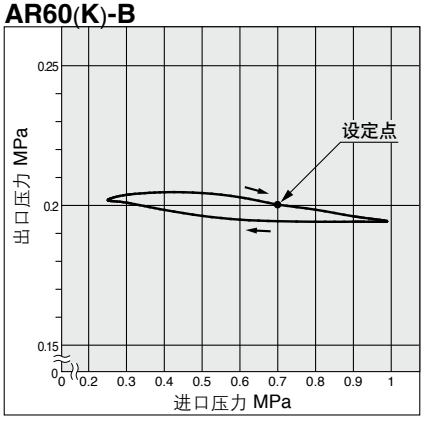

结构简图

AR10-A

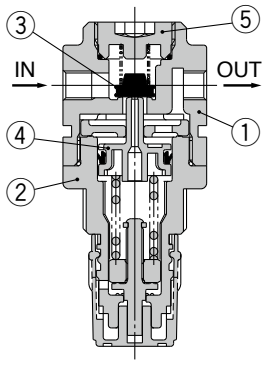

AR20(K)-B·AR25(K)-B

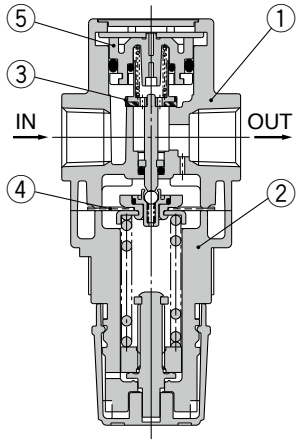

AR30(K)-B·AR40(K)-B

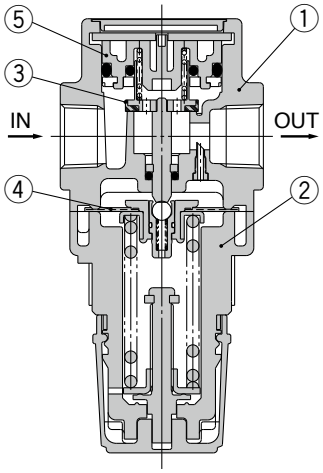

AR50(K)-B·AR60(K)-B

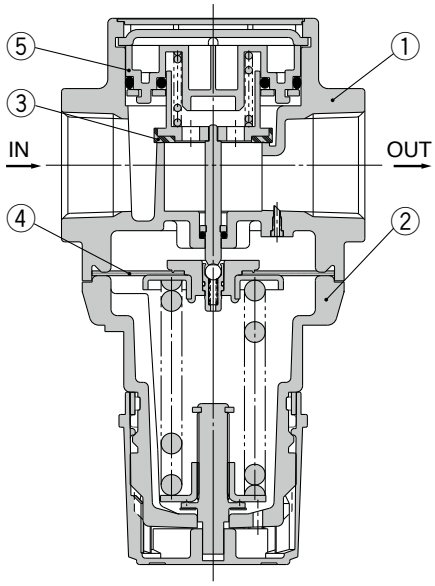

组成零部件

序号	名称	材质	型号	备注
1	主体	压铸铅	AR10-A	铂金色
		压铸铝	AR20(K)-B~AR60(K)-B	
2	阀盖	聚乙醛	AR10-A	铂金色
			AR20(K)-B~AR40(K)-B	
		压铸铝	AR50(K)-B·AR60(K)-B	

可换零部件 [AR10-A]

序号	名称	材质	零部件型号
3	阀	HNBR	AR10P-090S
4	活塞组件	聚乙醛	AR10P-150AS
5	阀体导向组件	聚乙醛	131329

AR20K-B~AR60K-B(带逆流功能减压阀)

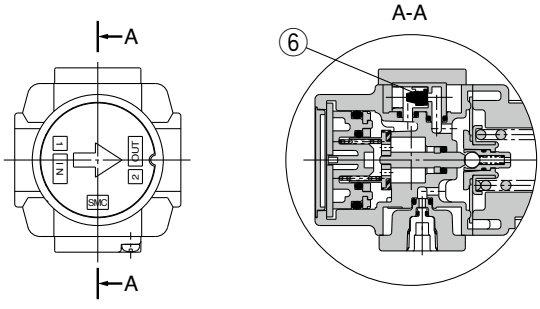

[AR20(K)-B~AR60(K)-B]

序号	名称	材质	零部件型号						
			AR20(K)-B	AR25(K)-B	AR30(K)-B	AR40(K)-B	AR40(K)-06-B	AR50(K)-B	AR60(K)-B
3	阀芯组件	黄铜·HNBR	AR20P-410S	AR25P-410S	AR30P-410S	AR40P-410S		AR50P-410S	AR60P-410S
4	膜片组件	耐候性NBR	AR20P-150AS	AR20P-150AS	AR30P-150AS	AR40P-150AS			
5	阀芯导座组件	聚乙醛	AR20P-050AS	AR20P-050AS	AR30P-050AS	AR40P-050AS		AR50P-050AS	AR60P-050AS
6	单向阀组件注)	—	AR23KP-020AS						

注) 单向阀组件仅限于带逆流功能规格(AR20K-B~AR60K-B)，其中包括单向阀罩、单向阀本体组件、安装螺母(2个)。

AR10-A 系列
AR20K-B~AR60K-B 系列

动作原理(带逆流功能的减压阀)

AR10-A

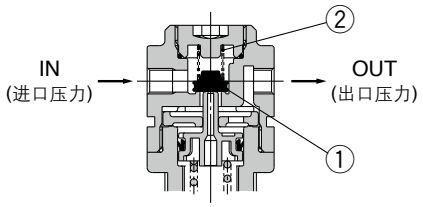

图1

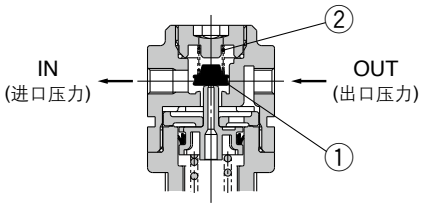

图2

入口压力比设定压力高的场合，通常作为减压阀进行动作(图1)。
如果入口压力隔断后排气，作用于阀q的压力消失，密封阀q的力量只剩下弹簧w的力量，在出口压力作用下阀q打开，出口压力向入口侧排放(图2)。
设定压力低于0.15MPa时，弹簧w的力量有时不足以打开阀q。

AR20K-B~AR60K-B

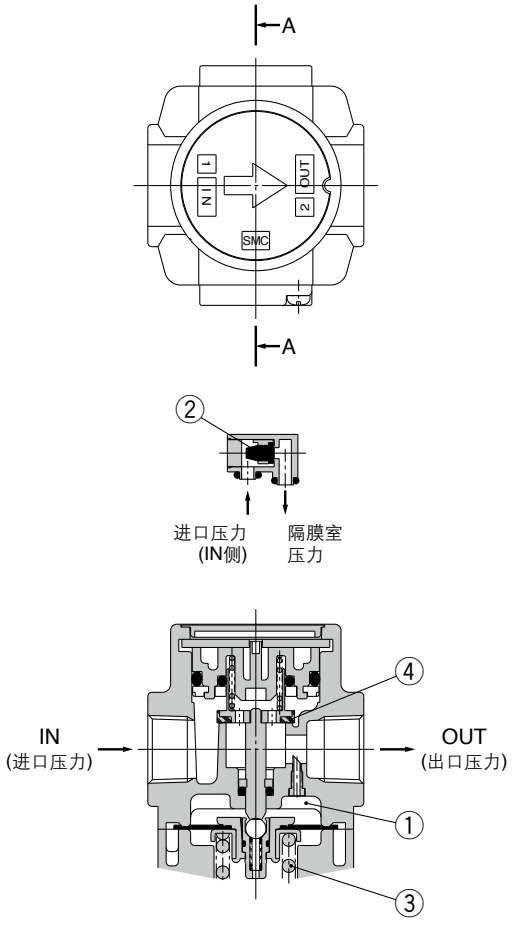

图1 通常时

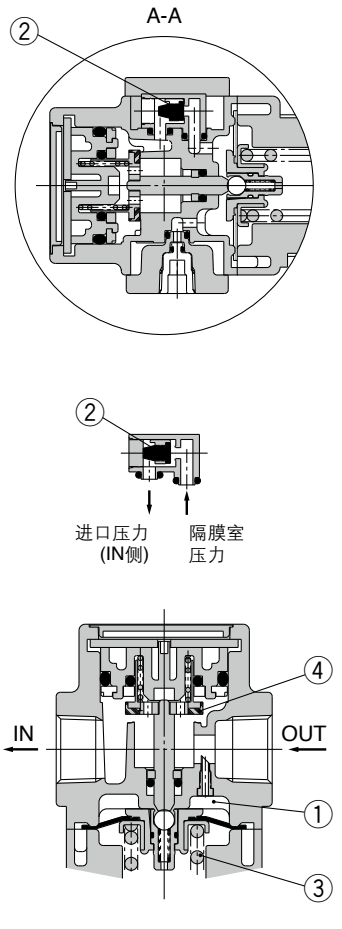

图2 逆流时

入口压力比设定压力高的场合，单向阀w关闭，作为通常的减压阀进行动作(图1)。
如果入口压力隔断后排气，单向阀w打开，隔膜室内q的压力从入口侧排放(图2)。
因此，隔膜室内q的压力降低，调压弹簧e的产生力量，隔膜下压，通过阀杆打开阀r，出口压力向入口侧排放(图2)。

AR10-A 系列
AR20-B~*AR60-B* 系列
AR20K-B~*AR60K-B* 系列

外形尺寸图

AR10-A

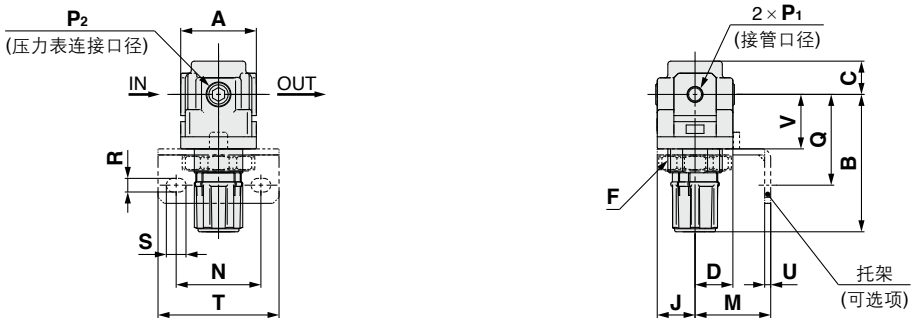

面板开口尺寸

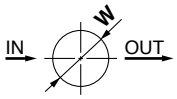

板厚
AR10-A：MAX.3.5

AR20(K)-B~AR40(K)-06-B

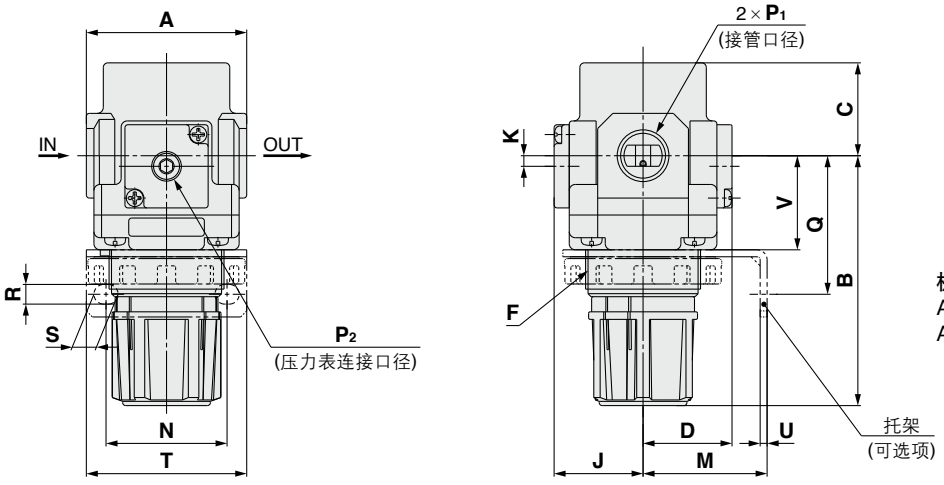

面板开口尺寸

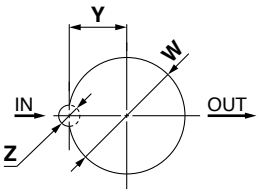

板厚
AR20(K)-B~AR30(K)-B：MAX.3.5
AR40(K)-B　　：MAX.5

AR50(K)-B·AR60(K)-B

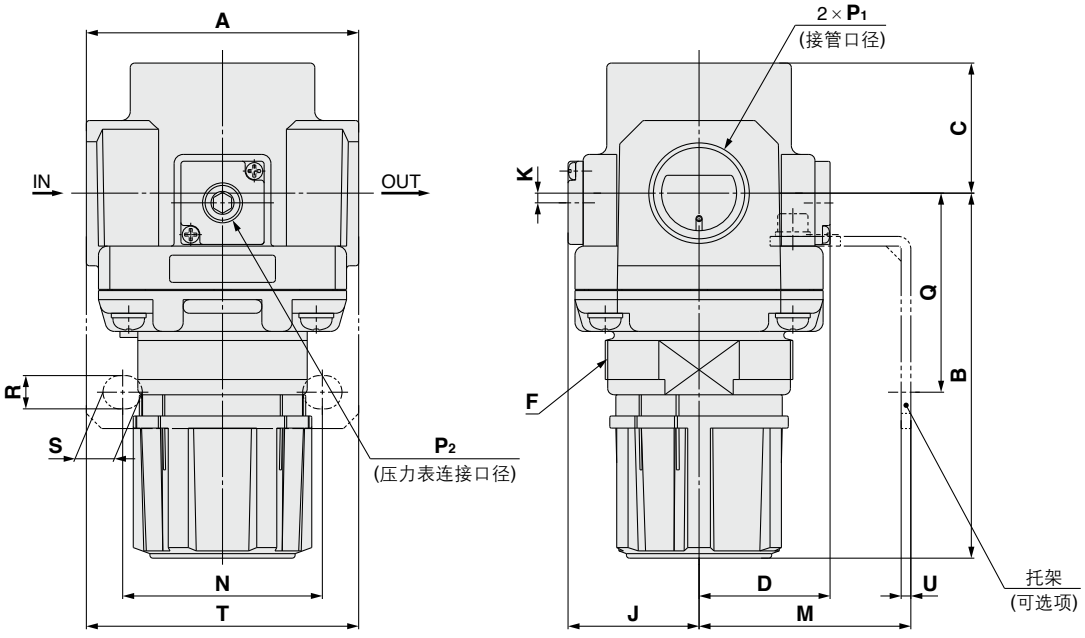

可选项	方形嵌入式压力表	数字式压力开关	圆形压力表	圆形压力表(带有色环)
外形图	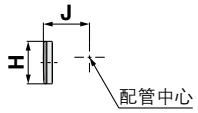	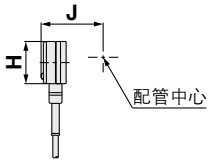	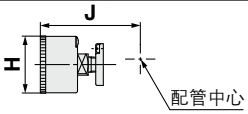	

型号	标准规格									可选项规格							
										方形压力表		数字式压力开关		圆形压力表		圆形压力表(带有色环)	
	P1	P2	A	B注1)	C	D	F	J	K	H	J	H	J	H	J	H	J
AR10-A	M5×0.8	1/16	25	47.4	11	12.5	M18×1	12.5	—	—	—	—	—	ø26	26	—	—
AR20(K)-B	1/8·1/4	1/8	40	67.4	26.5	28.5	M28×1	28.5	2注2)	□28	29.5	□27.8	40	ø37.5	65	ø37.5	66
AR25(K)-B	1/4·3/8	1/8	53	71.9	28	27.5	M32×1.5	27.5	0	□28	28.5	□27.8	39	ø37.5	64	ø37.5	65
AR30(K)-B	1/4·3/8	1/8	53	85.6	30.7	29.4	M38×1.5	29.4	3.5	□28	30.4	□27.8	40.9	ø37.5	65.9	ø37.5	66.9
AR40(K)-B	1/4·3/8·1/2	1/8	70	91.7	35.8	33.8	M42×1.5	33.8	3.5	□28	34.8	□27.8	45.3	ø42.5	71.3	ø42.5	71.3
AR40(K)-06-B	3/4	1/8	75	93.2	35.8	33.8	M42×1.5	33.8	3	□28	34.8	□27.8	45.3	ø42.5	71.3	ø42.5	71.3
AR50(K)-B	3/4·1	1/8	90	125.2	43	43.3	M62×1.5	43.3	3.2	□28	44.3	□27.8	54.8	ø42.5	80.8	ø42.5	80.8
AR60(K)-B	1	1/8	95	129.6	46	43.3	M62×1.5	43.3	3.2	□28	44.3	□27.8	54.8	ø42.5	80.8	ø42.5	80.8

型号	可选项规格										
	托架安装尺寸							面板安装尺寸			
	M	N	Q	R	S	T	U	V	W	Y	Z
AR10-A	25	28	30	4.5	6.5	40	2	18	18.5	—	—
AR20(K)-B	30	34	43.9	5.4	15.4	55	2.3	24.7	28.5	14	6
AR25(K)-B	30	34	43.9	5.4	15.4	55	2.3	25.7	32.5	16	6
AR30(K)-B	41	40	45.8	6.5	8	53	2.3	31.1	38.5	19	7
AR40(K)-B	50	54	54	8.5	10.5	70	2.3	35.5	42.5	21	7
AR40(K)-06-B	50	54	55.5	8.5	10.5	70	2.3	37	42.5	21	7
AR50(K)-B	70	66	65.8	11	13	90	3.2	—	—	—	—
AR60(K)-B	70	66	65.8	11	13	90	3.2	—	—	—	—

注1) 全长尺寸B为手轮处于非锁定状态时的尺寸。
注2) 只有AR20(K)-B压力表位置为配管中心上册。

模块式
油雾器
AL 系列

油雾器
AL系列

P.77~82

型号	接管口径	可选项
AL10-A	M5×0.8	托架 (AL10-A除外)
AL20-A	1/8·1/4	
AL30-A	1/4·3/8	
AL40-A	1/4·3/8·1/2	
AL40-06-A	3/4	
AL50-A	3/4·1	
AL60-A	1	

油雾器
AL10-A~AL60-A

JIS图形符号

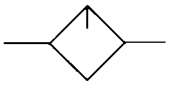

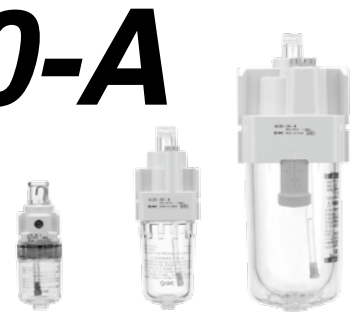

AL10-A　AL20-A　AL40-A

型号表示方法

AL 30 - □ 03 B - □ -A

q　w　e　r　t

・可选项、准标准请从a~d各项目中逐一选出。
・可选项、准标准重复规格的场合按数字、字母先后顺序排列。
例) AL30-03B-3RW-A

		记号	内容	q 主体大小 10	20	30	40	50	60
w	螺纹种类	无记号	米制螺纹(M5)	●	—	—	—	—	—
			Rc	—	●	●	●	●	●
		N	NPT	—	●	●	●	●	●
		F	G	—	●	●	●	●	●
		+							
e	接管口径	M5	M5×0.8	●	—	—	—	—	—
		01	1/8	—	●	—	—	—	—
		02	1/4	—	●	●	●	—	—
		03	3/8	—	—	●	●	—	—
		04	1/2	—	—	—	●	—	—
		06	3/4	—	—	—	●	●	—
		10	1	—	—	—	—	●	●
		+							
r	可选项(安装)	无记号	无安装可选项	●	●	●	●	●	●
		B注1)	托架付	—	●	●	●	●	●
		+							
t 准标准 a	杯体注2)	无记号	聚碳酸酯杯	●	●	●	●	●	●
		2	金属杯	●	●	●	●	●	●
		6	尼龙杯	●	●	●	●	●	●
		8	带液位计金属杯	—	—	●	●	●	●
		C	带杯体保护罩	—	●	—注3)	—注3)	—注3)	—注3)
		6C	带杯体保护罩·尼龙杯	—	●	—注4)	—注4)	—注4)	—注4)
		+							
t 准标准 b	油排出口	无记号	无排水活门	●	●	●	●	●	●
		3	带排水活门	●	●	—	—	—	—
		3W注5)	带倒钩接头排水活门	—	—	●	●	●	●
		+							
t 准标准 c	流向	无记号	流向：左→右	●	●	●	●	●	●
		R	流向：右→左	●	●	●	●	●	●
		+							
t 准标准 d	压力单位	无记号	产品标牌、注意标牌：MPa	●	●	●	●	●	●
		Z注6)	产品标牌、注意标牌：psi、°F	○注7)	○注7)	○注7)	○注7)	○注7)	○注7)

注1) 可选项同时捆包，未组装。
注2) 杯体的耐化学液性由P.80的化学品数据表确认。
注3) 杯体保护罩为标准装备(聚碳酸酯)。
注4) 杯体保护罩为标准装备(尼龙)
注5) 金属杯：与2, 8的组合不可选择。
注6) 螺纹种类为M5, NPT。
　　根据新计量法(日本国内用SI单位)，仅向日本以外的国家销售。
注7) ○对应螺纹仅为M5, NPT。

标准规格

型号	AL10-A	AL20-A	AL30-A	AL40-A	AL40-06-A	AL50-A	AL60-A
接管口径	M5×0.8	1/8·1/4	1/4·3/8	1/4·3/8·1/2	3/4	3/4·1	1
使用流体	空气						
环境温度及使用流体温度	-5~60℃(未冻结)						
保证耐压力	1.5MPa						
最高使用压力	1.0MPa						
滴下最少流量{L/min(ANR)}注)	4	15	1/4：30 3/8：40	1/4：30 3/8：40 1/2：50	50	190	220
贮油量(cm^3)	7	25	55	135			
推荐使用油	透平油1号(ISO VG32)						
杯体材质	聚碳酸酯						
杯体保护罩	—	准标准(钢带)	标准装备(聚碳酸酯)				
质量(kg)	0.07	0.10	0.20	0.38	0.43	0.94	1.09

注)·进口压力：0.5MPa、透平油1号(ISO VG32)、温度20℃、油量调整阀：全开的条件下、滴下数为5滴/分以上时的流量。
·出口为ON/OFF重复动作回路的场合，请进行适当调整，确保每分钟内的平均空气消耗量大于滴下最小流量。

可选项型号

可选项规格	型号						
	AL10-A	AL20-A	AL30-A	AL40-A	AL40-06-A	AL50-A	AL60-A
托架组件注)	—	AF22P-050AS	AF32P-050AS	AF42P-050AS	AF42P-070AS	AF52P-050AS	

注) 托架组件为托架和2个安装螺钉。

杯体组件型号

杯体材质	油排出口	其他	型号						
			AL10-A	AL20-A	AL30-A	AL40-A	AL40-06-A	AL50-A	AL60-A
聚碳酸酯	无排水活门	—	C1SL-A	C2SL-A	—	—			
		带杯体保护罩	—	C2SL-C-A	C3SL-A	C4SL-A			
	带排水活门	—	C1SL-3-A	C2SL-3-A	—	—			
		带杯体保护罩	—	C2SL-3C-A	C3SL-3-A	C4SL-3-A			
	带倒钩接头的排水活门	带杯体保护罩	—	—	C3SL-3W-A	C4SL-3W-A			
尼龙	无排水活门	—	C1SL-6-A	C2SL-6-A	—	—			
		带杯体保护罩	—	C2SL-6C-A	C3SL-6-A	C4SL-6-A			
	带排水活门	—	C1SL-36-A	C2SL-36-A	—	—			
		带杯体保护罩	—	C2SL-36C-A	C3SL-36-A	C4SL-36-A			
	带倒钩接头的排水活门	带杯体保护罩	—	—	C3SL-36W-A	C4SL-36W-A			
金属	无排水活门	—	C1SL-2-A	C2SL-2-A	C3SL-2-A	C4SL-2-A			
		带液位计	—	—	C3LL-8-A	C4LL-8-A			
	带排水活门	—	C1SL-23-A	C2SL-23-A	C3SL-23-A	C4SL-23-A			
		带液位计	—	—	C3LL-38-A	C4LL-38-A			

注)·AL20-A~AL60-A的杯体组件带杯体密封件。
·单位表示psi、°F规格请与营业员联系。

流量特性(代表值)

AL10-A M5

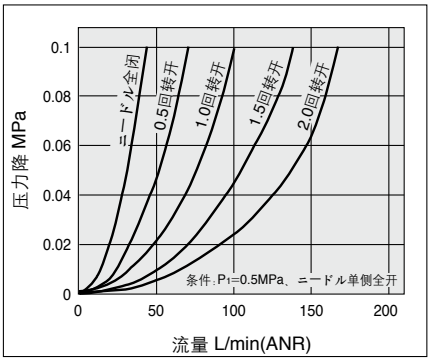

AL20-A Rc1/4

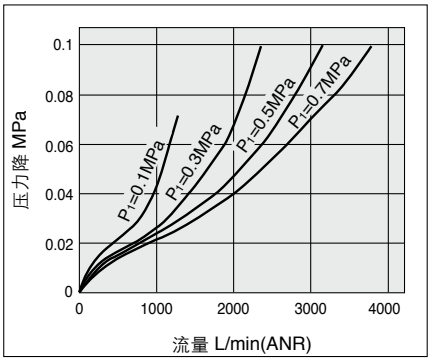

AL30-A Rc3/8

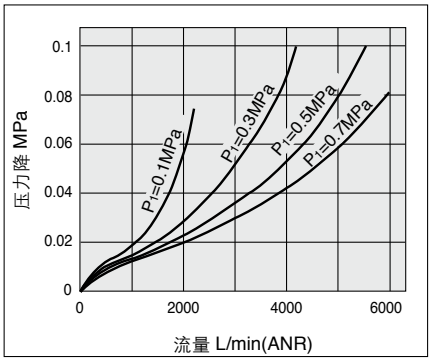

AL40-A Rc1/2

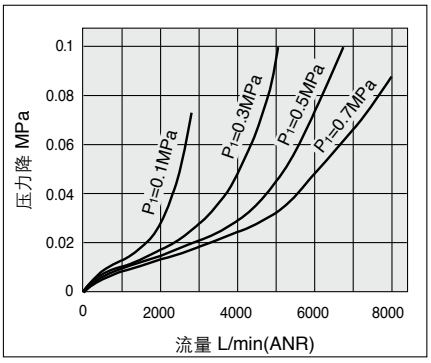

AL40-06-A Rc3/4

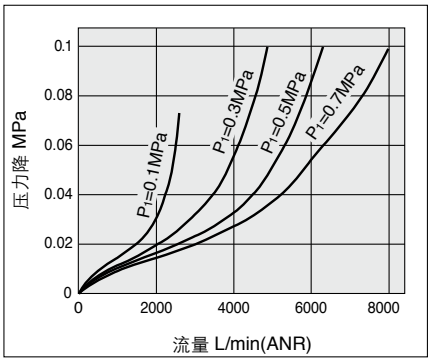

AL50-A Rc1

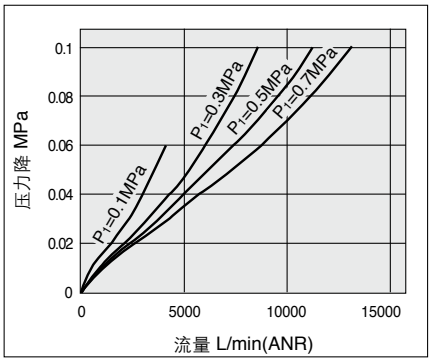

AL60-A Rc1

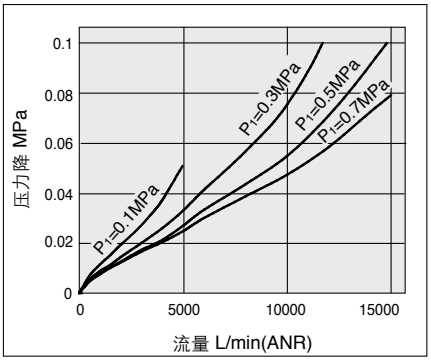

AL10型的动作原理

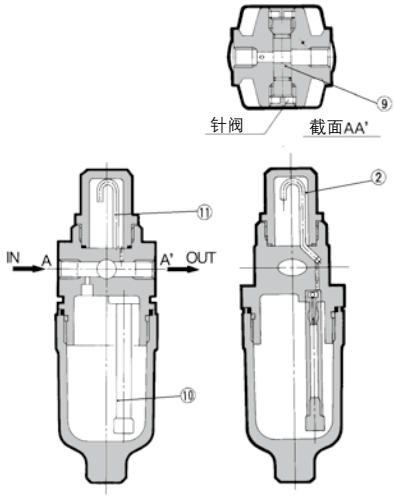

从IN侧进入的空气中的一部分,使杯内油面压力上升。此外,其他的空气通过针阀o从OUT侧流出,此时杯内压力和滴油窗w内的压力差使杯内的油流向导油管!0,从滴油管!1滴下,实现向OUT侧供油。供油量可以通过正面的针阀o的开度进行调整。向右旋转针阀,供油量增加;向左旋转(全开),则不再滴油。对于不需要使用的一侧,请将针阀设置为全开。

⚠产品单独注意事项

使用前必读。安全上的注意由封底确认，F.R.L.共通注意事项由《SMC产品使用注意事项》以及《使用说明书》确认。
http://www.smcworld.com

选定

⚠警告

q不能从出口侧流入压缩空气，以免成为舌状活门破损的原因。

w空气过滤器、过滤减压阀、油雾器的标准杯体、油雾器的滴油窗的材质为聚碳酸酯。请不要在有合成油、有机溶剂、化学药液、切削油、碱、螺纹紧固剂等场合使用。

由于有机溶剂、化学药液的环境以及附着物的影响而造成物性劣化的化学品资料(参考)

种类	化学品名	使用用途例	材质	
			聚碳酸酯	尼龙
酸	盐酸 硫酸磷酸 铬酸	金属酸洗液	△	×
碱	氢氧化钠 氢氧化钾 熟石灰 氨水 碳酸钠	金属脱脂 工业盐 水溶性切削油	×	○
无机盐	硫化钠 硝酸钾 硫酸钠	—	×	△
盐酸系溶剂	四氯化碳 氯仿 氯化乙烯 二氯甲烷	金属的洗净液 印刷油墨 稀释	×	△
芳香族类	苯 甲苯 稀释剂	涂料 干洗	×	△
酮类	丙酮 丁酮 环己烷	胶卷 干洗 纤维工业	×	×
乙醇类	酒精 IPA 甲醇	不冻剂 接粘剂	△	×
油类	汽油 灯油	—	×	○
酯类	苯二甲酸二甲基 苯二甲酸二乙基 醋酸	合成油 防锈油的添加剂	×	○
醚类	甲醚 乙醚	制动器油的添加剂	×	○
胺类	甲胺	切削油 制动器油的添加剂 橡胶促进剂	×	×
其他	防松胶 海水 检漏器	—	×	△

○:大体安全　△:会受一部分影响　×:有影响

有上记因素或有疑虑的场合，为了安全起见，请使用金属杯。

选定

⚠注意

q油雾器之前有分支的场合、油有可能逆流，故应使用单向阀(AKM系列)。

维护保养

⚠警告

qAL10-A · AL20-A型不能在加压下注油,应排出进口压力后再注油。

wAL20-A~AL60-A油量调整阀(滴油窗组件)的调整请手动进行。左回转滴油量增加，右回转滴油量减少。如果使用工具则会造成破损。全闭状态下拧3圈则为全开。请勿超出回转数。另外表示的数字为调整位置的大致值，并非表示滴油量的数字。

⚠注意

q请每天检查一次油的滴油量。一旦有滴下不良，就会成为润滑对象出现故障的原因。

安装 · 调整

⚠注意

qAL30-A~AL60-A的杯体安装时，一定要将锁定按钮安装在主体正面(或背面)的凹部位置，否则将会成为杯脱落或破损的原因。

结构简图

AL10-A

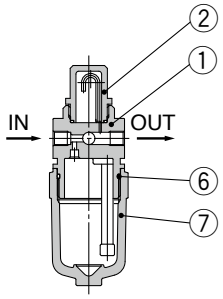

AL20-A

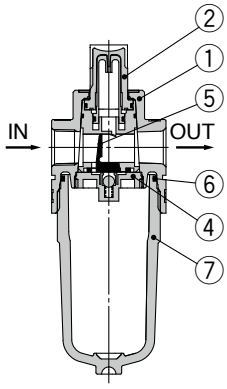

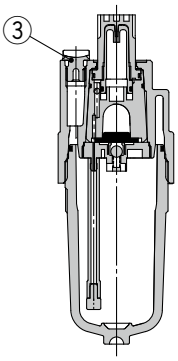

AL30-A·AL40-A

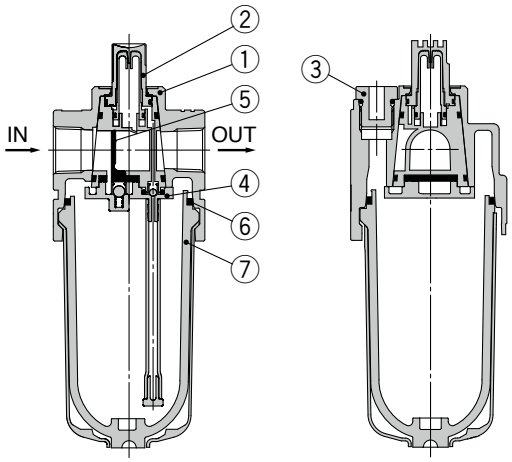

AL50-A·AL60-A

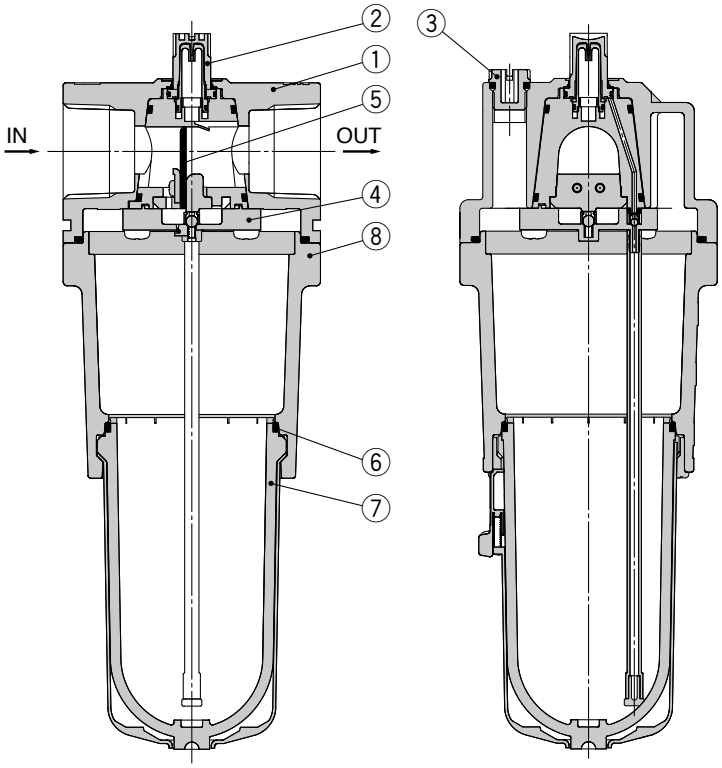

组成零部件

序号	名称	材质	型号	备注
1	主体	压铸铅	AL10-A	铂金色
		压铸铝	AL20-A~AL60-A	
8	杯座	压铸铝	AL50-A·AL60-A	铂金色

可换零部件

序号	名称	材质	零部件型号						
			AL10-A	**AL20-A**	**AL30-A**	**AL40-A**	**AL40-06-A**	**AL50-A**	**AL60-A**
2	滴油窗组件	聚碳酸酯	AL10P-050AS	AL20P-080AS					
3	注油塞组件	—	—	AL22P-060AS	AL32P-060AS	AL42P-060AS			
4	舌状活门压板组件	—	—	AL20P-030AS	AL30P-030AS	AL40P-030AS		AL50P-030AS	AL60P-030AS
5	舌状活门(组件)	合成树脂	—	AL20P-040S	AL30P-040S	AL40P-040S		AL50P-040AS	AL60P-040AS
6	杯体密封圈	NBR	C1SFP-260S	C2SFP-260S	C32FP-260S	C42FP-260S			
7	杯体组件注)	聚碳酸酯	C1SL-A	C2SL-A	C3SL-A	C4SL-A			

注) · AL20-A~AL60-A带杯体密封圈。
单位表示psi、°F的杯体组件的供给，请与营业员联系。
· AL30-A~AL60-A的杯体组件附带杯体保护罩(材质：聚碳酸酯)。

外形尺寸图

AL10-A

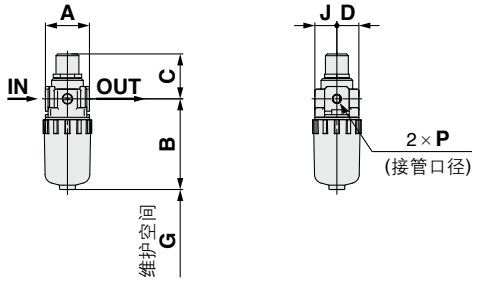

AL20-A

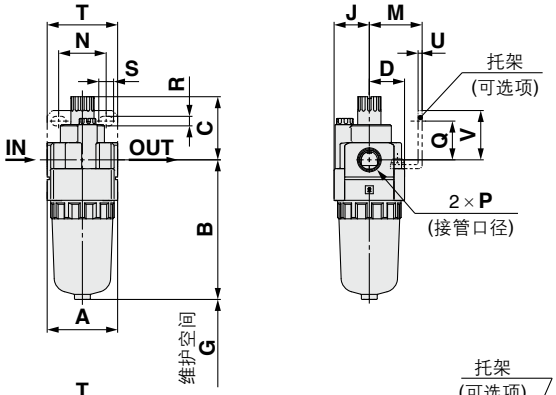

AL30-A~AL40-06-A

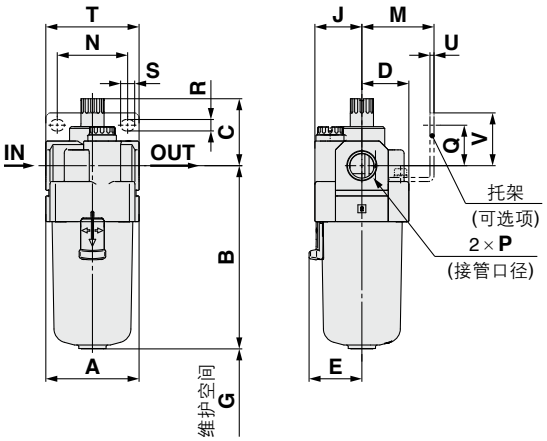

AL50-A
AL60-A

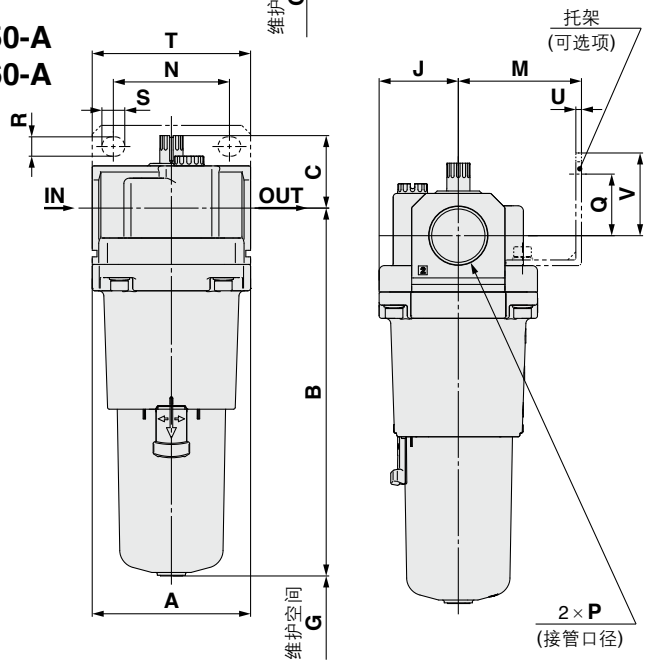

适合型号	AL10-A·AL20-A			AL30-A~AL60-A
可选项 / 准标准规格	带排水活门	金属杯	带排水活门金属杯	金属杯
外形图	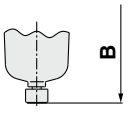	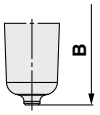	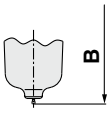	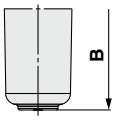

适合型号	AL30-A~AL60-A				
可选项 / 准标准规格	带排水活门	带液位计金属杯	金属杯带排水活门	带液位计金属杯上带排水活门	带倒钩接头排水活门
外形图	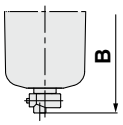	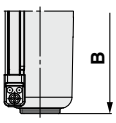	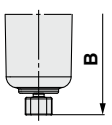	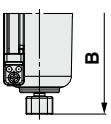	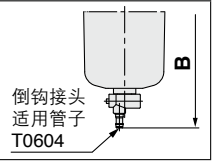

型号	标准规格									可选项规格								准标准规格					
										托架安装尺寸								带排水活门	带倒钩接头	金属杯	金属杯带排水活门	带液位计金属杯	带液位计金属杯上带排水活门
	P	A	B	C	D	E	G	J		M	N	Q	R	S	T	U	V	B	B	B	B	B	B
AL10-A	M5×0.8	25	51.5	25.5	12.5	—	35	12.5		—	—	—	—	—	—	—	—	59.9	—	56.3	59.3	—	—
AL20-A	1/8·1/4	40	79.3	35.9	20	—	60	20		30	27	22	5.4	8.4	40	2.3	28	87.7	—	84.5	87.5	—	—
AL30-A	1/4·3/8	53	104.1	38.1	26.7	30	80	26.7		41	40	23	6.5	8	53	2.3	30	115.1	123.6	104.1	117.6	124.1	137.6
AL40-A	1/4·3/8·1/2	70	136.1	39.8	35.5	38.4	110	35.5		50	54	26	8.5	10.5	70	2.3	35	147.1	155.6	136.1	149.6	156.1	169.6
AL40-06-A	3/4	75	138.1	37.8	35.5	38.4	110	35.5		50	54	25	8.5	10.5	70	2.3	34	149.1	157.6	138.1	151.6	158.1	171.6
AL50-A	3/4·1	90	209.1	41.2	45	—	110	45		70	66	35	11	13	90	3.2	47	220.1	228.6	209.1	222.6	229.1	246.2
AL60-A	1	95	223.1	44.7	47.5	—	110	47.5		70	66	35	11	13	90	3.2	47	234.1	242.6	223.1	236.6	243.1	256.6

模块式
过滤减压阀
AW 系列

过滤减压阀
AW系列

P.85~96

型号	接管口径	可选项
AW10-A	M5×0.8	托架 设定螺母 (用于面板安装) 浮子式自动排水器 方形嵌入式 压力表 数字式 压力开关 圆形压力表
AW20-B	1/8·1/4	
AW30-B	1/4·3/8	
AW40-B	1/4·3/8·1/2	
AW40-06-B	3/4	
AW60-B	3/4·1	

※与现有产品AW 系列具有互换性。

过滤减压阀
AW10-A

JIS图形符号
过滤减压阀

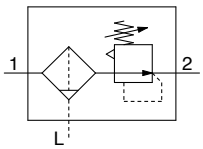

· 将过滤器和减压阀一体化，省空间，省配管。

型号表示方法

关于大小20~60请参考P.87。

AW10－M5□－□－A
q　w

· 请从a~h中逐个指定可选项、准标准。
· 可选项、准标准的记号，按照数值和字母先后顺序排列。
例) AW10-M5CG-12NR-A

				记号	内容
q	注1) 可选项	a	安装	无记号	无安装选项
				B	带托架
				H	带安装螺母(用于面板安装)
				+	
		b	浮子式自动排水器	无记号	无自动排水器
				C注2)	N.C.(常闭)不加压时排出冷凝水
				+	
		c	压力表	无记号	无压力表
				G注3)	圆形压力表(无限位指示器)
				+	
w	准标准	d	设定压力注4)	无记号	0.05~0.7MPa设定
				1	0.02~0.2MPa设定
				+	
		e	杯体注5)	无记号	聚碳酸酯杯体
				2	金属杯体
				6	尼龙杯体
				+	
		f	过压排气结构	无记号	溢流型
				N	非溢流型
				+	
		g	流向	无记号	流向：左→右
				R	流向：右→左
				+	
		h	压力单位	无记号	产品标牌、注意标牌、压力表的单位表示：MPa
				Z注6)	产品标牌、注意标牌、压力表的单位表示：psi、°F

注1) 可选项B, G, H同时包装出库，未组装。
注2) 未加压时，杯中会留有少于自动排水器动作量的冷凝水，推荐结束作业前将其手动排出。
注3) 压力表规格为1.0MPa。
　　压力表同时包装出库，未组装。
注4) 虽然存在可以设置为超过设定压力上限的场合，但是请在规格压力范围内使用本产品。
注5) 关于杯体的耐腐蚀性，请参考P.90的数据进行确认。
注6) 根据新计量法(日本国内使用SI单位)，本产品只向日本国外销售。

AW10-A

标准规格

接管口径	M5×0.8
压力表连接口径	1/16
使用流体	空气
环境温度及使用流体温度	-5~60℃(未冻结)
保证耐压力	1.5MPa
最高使用压力	1.0MPa
设定压力范围	0.05~0.7MPa
过滤精度	5μm
杯体材质	聚碳酸酯
结构	溢流型
质量(kg)	0.09

可选项型号

托架组件[注1)]	AR12P-270AS
设定螺母	AR12P-260S
圆形压力表[注2)]	G27-10-R1

注1) 托架和设定螺母的组件。
注2) 压力表为1.0MPa规格。

杯体组件型号

杯体材质	冷凝水排出机构	排水出口	杯型号
聚碳酸酯	手动排水	带排水活门	C1SF-A
	自动排水(自动排水器)[注2)]	常断(N.C.)	AD17-A
尼龙	手动排水	带排水活门	C1SF-6-A
	自动排水(自动排水器)[注2)]	常断(N.C.)	AD27-6-A
金属	手动排水	带排水活门	C1SF-2-A
	自动排水(自动排水器)[注2)]	常断(N.C.)	AD17-2-A

注) 单位表示psi、°F规格，详细请另行咨询。
注2) 最低使用压力为0.1MPa。

过滤减压阀
AW20-B~AW60-B
带逆流功能过滤减压阀
AW20K-B~AW60K-B

JIS图形符号

过滤减压阀

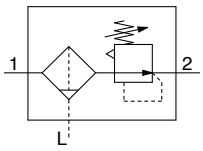

带逆流功能过滤减压阀

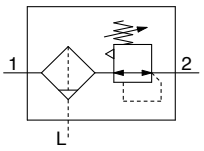

· 过滤器和减压阀一体化、省空间、省配管。
· 带逆流功能，内置将出口侧的压缩空气快速排放的结构。

例　停止供气，过滤减压阀的进口压力为大气压，作为安全保证措施，可以将过滤减压阀出口压力排放。

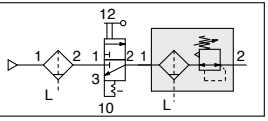

型号表示方法

关于尺寸10请参考P.85。

AW 30 K – □ 03 BE – □ –B
q w e r t y

· 可选项、准标准请从a~i各项目中逐一选出。
· 可选项记号、准标准记号按数字、字母先后顺序排列。
例) AW30K-03BE-1N-B

			记号	内容	q 主体大小 20	30	40	60
w	带逆流功能		无记号	无逆流功能	●	●	●	●
			K注1)	带逆流功能	●	●	●	●
			+					
e	螺纹种类		无记号	Rc	●	●	●	●
			N注2)	NPT	●	●	●	●
			F注3)	G	●	●	●	●
			+					
r	接管口径		01	1/8	●	—	—	—
			02	1/4	●	●	●	—
			03	3/8	—	●	●	—
			04	1/2	—	—	●	—
			06	3/4	—	—	●	●
			10	1	—	—	—	●
			+					
t	注4)可选项	a 安装	无记号	无安装可选项	●	●	●	●
			B注5)	带托架	●	●	●	●
			H	带设定螺母(面板安装用)	●	●	●	—
			+					
		b 浮子式自动排水器	无记号	无自动排水器	●	●	●	●
			C注6)	N.C.(常断)未加压时冷凝水不排出	●	●	●	●
			D注7)	N.O.(常通)未加压时冷凝水排出	—	●	●	●
			+					
		c 压力表注8)	无记号	无压力表	●	●	●	●
			E	方形嵌入式压力表(带限位指示器)	●	●	●	●
			G	圆形压力表(带限位指示器)	●	●	●	●
			M	圆形压力表(带有色环)	●	●	●	●
		数字式注9)压力开关	E1	输出规格:NPN输出 / 导线取出方式:配线下方取出	●	●	●	●
			E2	输出规格:NPN输出 / 导线取出方式:配线上方取出	●	●	●	●
			E3	输出规格:PNP输出 / 导线取出方式:配线下方取出	●	●	●	●
			E4	输出规格:PNP输出 / 导线取出方式:配线上方取出	●	●	●	●
			+					
y	准标准	d 设定压力注10)	无记号	0.05~0.85MPa设定	●	●	●	●
			1	0.02~0.2MPa设定	●	●	●	●
			+					
		e 杯体注11)	无记号	聚碳酸酯杯	●	●	●	●
			2	金属杯	●	●	●	●
			6	尼龙杯	●	●	●	●
			8	带液位计金属杯	—	●	●	●
			C	带杯体保护罩	●	—注12)	—注12)	—注12)
			6C	带杯体保护罩·尼龙杯	●	—注13)	—注13)	—注13)
			+					
		f 排水口注14)	无记号	带排水活门	●	●	●	●
			J注15)	冷凝水导管1/8	●	—	—	—
				冷凝水导管1/4	—	●	●	●
			W注16)	带倒钩接头排水活门	—	●	●	●

SMC

过滤减压阀 ***AW20-B~AW60-B*** 系列
带逆流功能过滤减压阀 ***AW20K-B~AW60K-B*** 系列

AW20-B·AW20K-B **AW40-B·AW40K-B**

		记号	内容	q 主体大小 20	30	40	60
y 准标准	g 过压排气结构	无记号	溢流型	●	●	●	●
		N	非溢流型	●	●	●	●
	+						
	h 流向	无记号	流向：左→右	●	●	●	●
		R	流向：右→左	●	●	●	●
	+						
	i 压力单位	无记号	产品标牌、杯体注意事项、压力表的单位表示：MPa	●	●	●	●
		Z注17)	产品标牌、杯体注意事项、压力表的单位表示：psi、°F	○注19)	○注19)	○注19)	○注19)
		ZA注18)	数字式压力开关：带单位切换功能	△注20)	△注20)	△注20)	△注20)

注1) 请保证入口压力比设定压力高0.05MPa以上。
注2) 冷凝水导管为NPT1/8(AW20(K)-B适合)、NPT1/4(AW30(K)-B~AW60(K)-B适合)自动排水器的排出通口带ø3/8"的快换接头(AW30(K)-B~AW60(K)-B适合)。
注3) 冷凝水导管为G1/8 (AW20(K)-B适合)、G1/4(AW30(K)-B~AW60(K)-B适合)。
注4) 可选项B, G, H, M,同时捆包，未组装。
注5) 托架带设定螺母。(AW20(K)-B~AW40(K)-B适用)。AW60(K)-B附带2个安装螺钉。
注6) 未加压时，杯中会留有小于自动排水器动作量的冷凝水，结束作业前推荐手动排水。
注7) 使用小型压缩机(0.75kw,输出流量不足100L/min[ANR])的场合，开始动作时会有从排水活门处发生漏气的可能性，推荐N.C.型。
注8) 压力表标准(0.85MPa设定)用1.0MPa规格、0.2MPa设定用0.4MPa规格。
注9) 如果同时选择H(面板安装)，导线的安装和拆卸空间就没有了。在这种场合，请选择导线取出规格为导线向上取出(同时选择准标准规格Y的场合，请选择导线向下取出)。
注10) 会有超过设定压力规格上限也可设定的场合，但请在规格范围内使用。
注11) 杯体的耐化学液性由P.90的化学品数据表确认。
注12) 杯体保护罩为标准装备(聚碳酸酯)。
注13) 杯体保护罩为标准装备(尼龙)。
注14) 浮子式自动排水器:与C和D的组合不可选择。
注15) 不带阀功能。
注16) 金属杯:与2和8的组合不可选择。
注17) 螺纹种类为NPT。根据新计量法(日本国内为SI单位)，仅向日本以外的国家销售。圆形压力表(带有色环)：不可与M组合。另行订购。
注18) 选项E1、E2、E3、E4。根据新计量法(日本国内使用SI单位)，本产品只向日本国外销售。
注19) ○对应螺纹种类仅为NPT。
注20) 请将△和选项E1、E2、E3、E4并列记录。

标准规格

型号	AW20-B	AW30-B	AW40-B	AW40-06-B	AW60-B
接管口径	1/8·1/4	1/4·3/8	1/4·3/8·1/2	3/4	3/4·1
压力表连接口径注1)	1/8				
使用流体	空气				
环境温度及使用流体温度注2)	-5~60℃(未冻结)				
保证耐压力	1.5MPa				
最高使用压力	1.0MPa				
设定压力范围	0.05~0.85MPa				
过滤精度	5μm				
冷凝水贮留量(cm^3)	8	25	45		
杯体材质	聚碳酸酯				
杯体保护罩	准标准(钢带)	标准装备(聚碳酸酯)			
结构	溢流型				
质量(kg)	0.08	0.18	0.36	0.41	2.05

注1) 在带方形嵌入式压力表、带数字式压力开关的场合，没有压力表连接螺纹。
注2) 在带数字式压力开关的场合为-5~50℃。

AW20-B~AW60-B 系列
AW20K-B~AW60K-B 系列

可选项型号

可选项规格			型号				
			AW20(K)-B	AW30(K)-B	AW40(K)-B	AW40(K)-06-B	AW60(K)-B
托架组件[注1]			AW23P-270AS	AR33P-270AS	AR43P-270AS		AW62P-270AS
设定螺母			AR23P-260S	AR33P-260S	AR43P-260S		—[注2]
压力表	圆形[注3]	标准	G36-10-□01		G46-10-□01		
		0.02~0.2MPa设定	G36-4-□01		G46-4-□01		
	圆形[注3] (带有色环)	标准	G36-10-□01-L		G46-10-□01-L		
		0.02~0.2MPa设定	G36-4-□01-L		G46-4-□01-L		
	方形[注4] 嵌入式	标准	GC3-10AS[GC3P-010AS(仅压力表罩)]				
		0.02~0.2MPa设定	GC3-4AS[GC3P-010AS(仅压力表罩)]				
数字式压力开关[注5]		NPN输出／配线下方取出	ISE35-N-25-MLA[ISE35-N-25-M(仅开关本体)]				
		NPN输出／配线上方取出	ISE35-R-25-MLA[ISE35-R-25-M(仅开关本体)]				
		PNP输出／配线下方取出	ISE35-N-65-MLA[ISE35-N-65-M(仅开关本体)]				
		PNP输出／配线上方取出	ISE35-R-65-MLA[ISE35-R-65-M(仅开关本体)]				

注1) 包括托架和安装螺母的组件。
AW60(K)-B附带2个安装螺母。
注2) 关于AW60(K)-B所用的安装螺母，请另行咨询。
注3) 圆形压力表型号中的□为配管螺纹种类。
无记号为R螺纹，N为NPT螺纹。
关于单位标记psi规格，请另行咨询。
注4) 附带O型圈(1个)、安装螺钉(2个)。[ ]内仅限于压力表罩。
注5) 压力开关本体之外，附带带插头导线(2m)、连接件、锁紧销、O型圈(1个)、安装螺钉(2个)。
[ ]内仅限于开关本体。(关于数字式压力开关的型号表示方法，请参考SMC公司网络主页或者《Best Pneumatics》第六册。)
AW60(K)-B上安装压力开关的场合，需要另行配备专用的安装工具(压力开关连接块组件：AW63P-310AS)、及其专用螺钉(M3×0.5×14)。

杯体组件型号

杯体材质	冷凝水排出结构	排水出口	其他	型号				
				AW20-B	AW30-B	AW40-B	AW40-06-B	AW60-B
聚碳酸酯	手动排水	带排水活门	—	C2SF-A	—	—		
			带杯体保护罩	C2SF-C-A	C3SF-A	C4SF-A		
		带倒钩接头的排水活门	带杯体保护罩	—	C3SF-W-A	C4SF-W-A		
		带冷凝水导管(无阀门功能)	—	C2SF□-J-A	—	—		
			带杯体保护罩	C2SF□-CJ-A	C3SF□-J-A	C4SF□-J-A		
	自动排水[注] (自动排水器)	常断(N.C.)	—	AD27-A	—	—		
			带杯体保护罩	AD27-C-A	AD37□-A	AD47□-A		
		常通(N.O.)	带杯体保护罩	—	AD38□-A	AD48□-A		
尼龙	手动排水	带排水活门	—	C2SF-6-A	—	—		
			带杯体保护罩	C2SF-6C-A	C3SF-6-A	C4SF-6-A		
		带倒钩接头的排水活门	带杯体保护罩	—	C3SF-6W-A	C4SF-6W-A		
		带冷凝水导管(无阀门功能)	—	C2SF□-6J-A	—	—		
			带杯体保护罩	C2SF□-6CJ-A	C3SF□-6J-A	C4SF□-6J-A		
	自动排水[注] (自动排水器)	常断(N.C.)	—	AD27-6-A	—	—		
			带杯体保护罩	AD27-6C-A	AD37□-6-A	AD47□-6-A		
		常通(N.O.)	带杯体保护罩	—	AD38□-6-A	AD48□-6-A		
金属	手动排水	带排水活门	—	C2SF-2-A	C3SF-2-A	C4SF-2-A		
			带液位计	—	C3LF-8-A	C4LF-8-A		
		带冷凝水导管(无阀门功能)	—	C2SF□-2J-A	C3SF□-2J-A	C4SF□-2J-A		
			带液位计	—	C3LF□-8J-A	C4LF□-8J-A		
	自动排水[注] (自动排水器)	常断(N.C.)	—	AD27-2-A	AD37□-2-A	AD47□-2-A		
			带液位计	—	AD37□-8-A	AD47□-8-A		
		常通(N.O.)	—	—	AD38□-2-A	AD48□-2-A		
			带液位计	—	AD38□-8-A	AD48□-8-A		

注) 最低使用压力：N.O.型为0.1MPa(AD38-A、AD48-A)，N.C.型为0.1MPa(AD27-A)或0.15MPa(AD37-A · AD47-A)。
杯体组件中包含杯体密封圈。
杯体组件型号中的□为配管螺纹种类(自动排水的场合，适用配管)。
无记号为Rc螺纹，N为NPT螺纹，F为G螺纹。(自动排水的场合，无记号为ø10、N为ø3/8")
关于单位标记psi、°F规格，请另行咨询。

⚠ 产品单独注意事项

使用前必读。安全上的注意由封底确认，F.R.L.共通注意事项由《SMC产品使用注意事项》以及《使用说明书》确认。
http://www.smcworld.com

设计上的注意／选定

⚠警告

q对于AW20-B~AW60-B，即使释放了进口压力，出口残压也不能排放。需要进行残压排放时，请使用带逆流功能的减压阀(AW20K-B~AW60K-B)。

w空气过滤器、过滤减压阀、油雾器的标准杯体、杯保护罩和油雾器的滴下窗的材质为聚碳酸酯。请不要在有合成油、有机溶剂、化学药液、切削油、碱、螺纹紧固剂等场合使用。

由于有机溶剂、化学药液的环境以及附着物的影响而造成物性劣化的化学品资料。(参考)

种类	化学品名	使用用途例	材质	
			聚碳酸酯	尼龙
酸	盐酸 硫酸磷酸 铬酸	金属酸洗液	△	×
碱	氢氧化钠 氢氧化钾 熟石灰 氨水 碳酸钠	金属脱脂 工业盐 水溶性切削油	×	○
无机盐	硫化钠 硝酸钾 硫酸钠	—	×	△
盐酸系溶剂	四氯化碳 氯仿 氯化乙烯 二氯甲烷	金属的洗净液 印刷油墨 稀释	×	△
芳香族类	苯 甲苯 稀释剂	涂料 干洗	×	△
酮类	丙酮 丁酮 环己烷	胶卷 干洗 纤维工业	×	×
乙醇类	酒精 IPA 甲醇	不冻剂 接粘剂	△	×
油类	汽油 灯油	—	×	○
酯类	苯二甲酸二甲基 苯二甲酸二乙基 醋酸	合成油 防锈油的添加剂	×	○
醚类	甲醚 乙醚	制动器油的添加剂	×	○
胺类	甲胺	切削油 制动器油的添加剂 橡胶促进剂	×	×
其他	防松胶 海水 检漏器	—	×	△

○:大体安全　△:会受一部分影响　×:有影响

存在上述因素或有疑虑的场合，为了安全起见，请使用金属杯。

维护保养

⚠警告

q滤芯使用2年或压力降达到0.1MPa就应更换。以免滤芯损坏。

安装·调整

⚠警告

q在确认进口压力表及出口压力表所显示压力的同时进行压力设定。若手轮回转过度，会造成内部零部件的损坏。

w调整手轮应用手调整，不能用工具调整，以免造成损坏。

⚠注意

q手轮开锁后进行压力调整，调整后再锁住。否则，手轮会损坏或出口压力会变动。
- 调整手轮外拉则开锁。(可由调整手轮下侧看到『桔黄色标记』确认。)
- 将调整手轮压入则锁住。若难锁时，向左右稍稍回转一下再推压便可。(锁住时，看不见『桔黄色标记』。)

w为了防止意外的手轮操作，备有手轮罩。关于详细情况，请参考P.97。

eAW30-B~AW60-B的杯体安装时，一定要将锁定按钮安装在主体正面(或背面)的凹部位置，否则将会成为杯体脱落或破损的原因。

AW10-A 系列
AW20-B~*AW60-B* 系列
AW20K-B~*AW60K-B* 系列

流量特性(代表值)

条件：进口压力0.7MPa

AW10-A M5

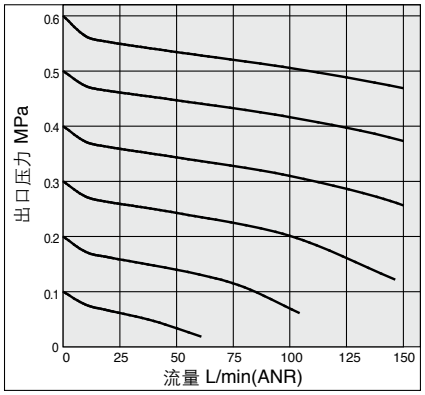

AW20(K)-B Rc1/4

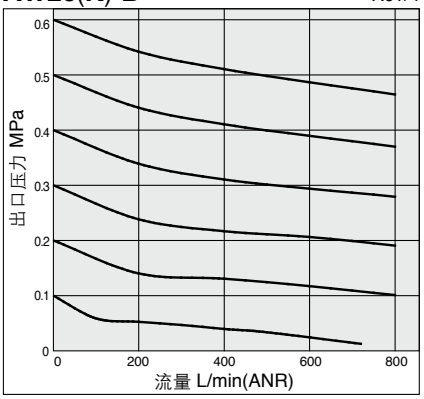

AW30(K)-B Rc3/8

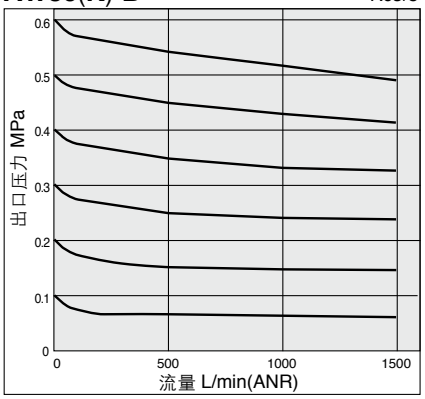

AW40(K)-B Rc1/2

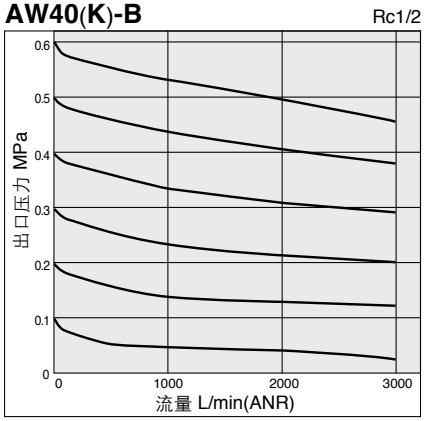

AW40(K)-06-B Rc3/4

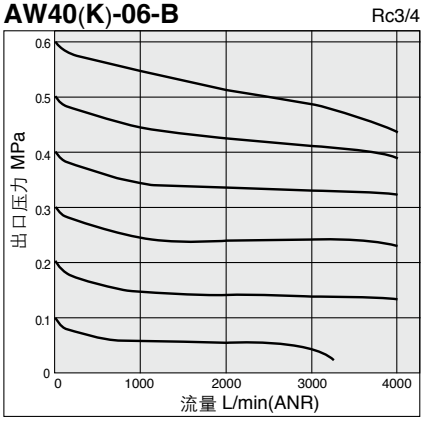

AW60(K)-B Rc1

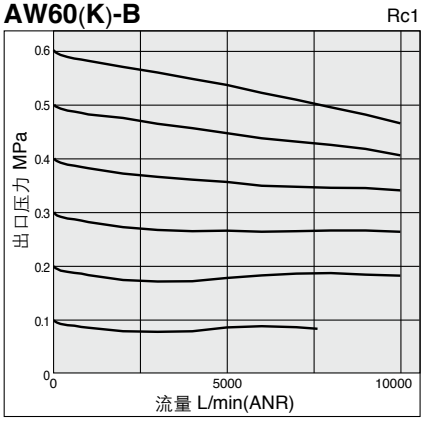

压力特性(代表值)

条件：进口压力0.7MPa　出口压力0.2MPa　流量20L/min(ANR)

AW10-A

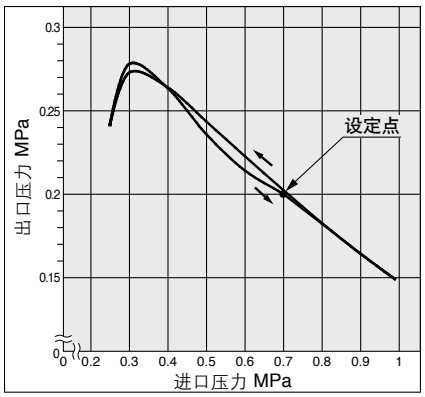

AW20(K)-B

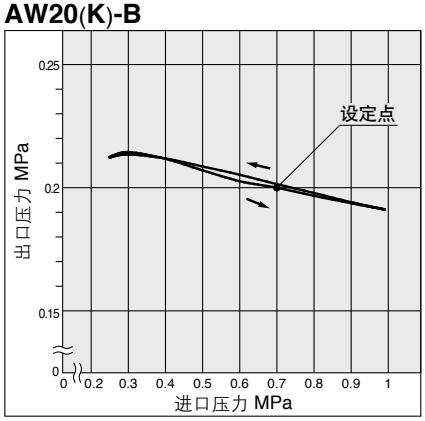

AW30(K)-B

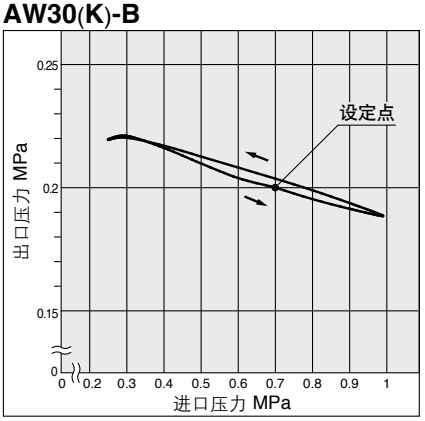

AW40(K)-B

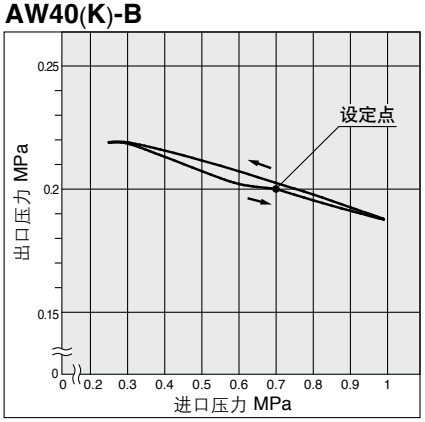

AW40(K)-06-B

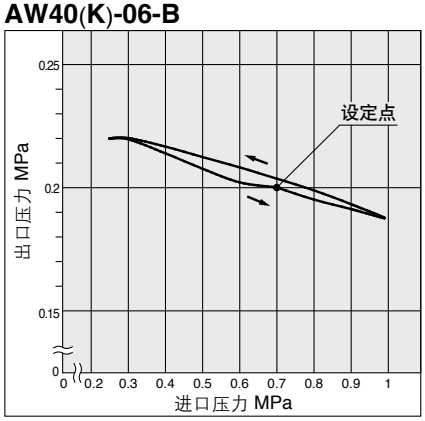

AW60(K)-B

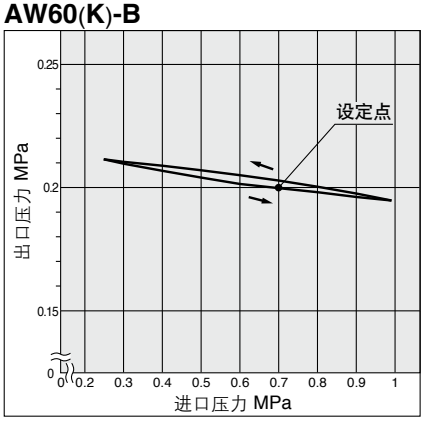

结构简图

AW10-A

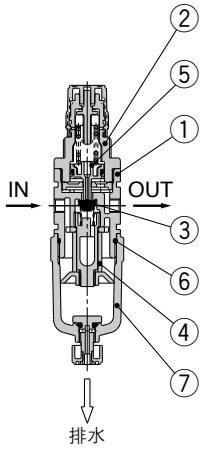

组成零部件

序号	名称	材质	备注
1	主体	压铸铝	铂金色
2	阀盖	聚缩醛	铂金色

可换件

序号	名称	材质	型号
3	阀芯组件	HNBR	AR10P-090S
4	滤芯	无纺布	AF10P-060S
5	膜片组件	聚缩醛	AR10P-150AS
6	杯体密封圈	NBR	C1SFP-260S
7	杯体组件	聚碳酸酯	C1SF-A

动作原理(带逆流功能的减压阀)

AW10-A

入口压力比设定压力高的场合，通常作为减压阀进行动作(图1)。
如果入口压力隔断后排气，作用于阀q的压力消失，密封阀q的力量只剩下弹簧w的力量，在出口压力作用下阀q打开，出口压力向入口侧排放(图2)。
设定压力低于0.15MPa时，弹簧w的力量有时不足以打开阀q。

AW20-B~AW60-B 系列
AW20K-B~AW60K-B 系列

结构简图

AW20(K)-B

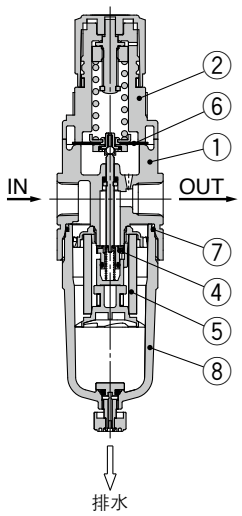

AW30(K)-B·AW40(K)-B

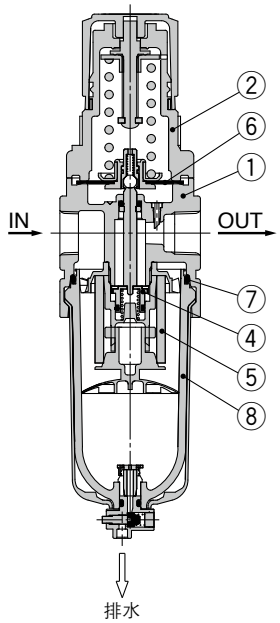

AW60(K)-B

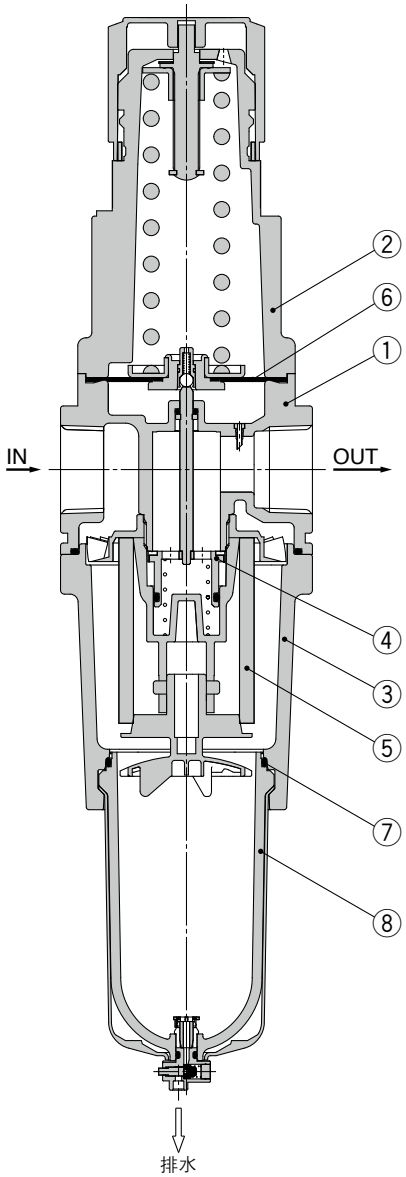

AW20K-B~AW60K-B
(带逆流功能过滤减压阀)

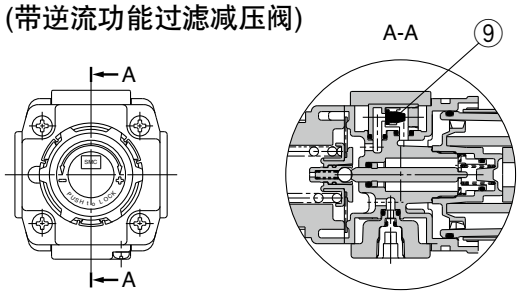

组成零部件

序号	名称	材质	型号	备注
1	主体	压铸铝	AW20-B~AW60-B	铂金色
2	阀盖	聚缩醛	AW20-B~AW40-B	铂金色
		压铸铝	AW60-B	铂金色
3	杯座	压铸铝	AW60-B	铂金色

可换件

序号	名称	材质	零部件型号				
			AW20(K)-B	**AW30(K)-B**	**AW40(K)-B**	**AW40(K)-06-B**	**AW60(K)-B**
4	阀芯组件	黄铜 · HNBR	AW20P-340AS	AW30P-340AS	AW40P-340AS		AW60P-090AS
5	滤芯	无纺布	AF20P-060S	AF30P-060S	AF40P-060S		AW60P-060S
6	膜片组件	耐候性NBR	AR20P-150AS	AR30P-150AS	AR40P-150AS		AR50P-150AS
7	杯体密封圈	NBR	C2SFP-260S	C32FP-260S	C42FP-260S		
8	杯体组件注1)	聚碳酸酯	C2SF-A	C3SF-A注2)	C4SF-A注2)		
9	单向阀组件注3)	—	AR23KP-020AS				

注1) 杯体组件附带杯体O型圈。
关于单位标记psi、°F，请另行咨询。
注2) AW30(K)-B~AW60(K)-B的杯体组件附带杯体罩(材质：聚碳酸酯)。
注3) 单向阀组件仅限于带逆流功能规格(AW20(K)-B~AW60(K)-B)。
其中包括单向阀罩、单向阀本体组件、安装螺钉(2个)。

动作原理(带逆流功能的减压阀)

AW20K-B~AW60K-B

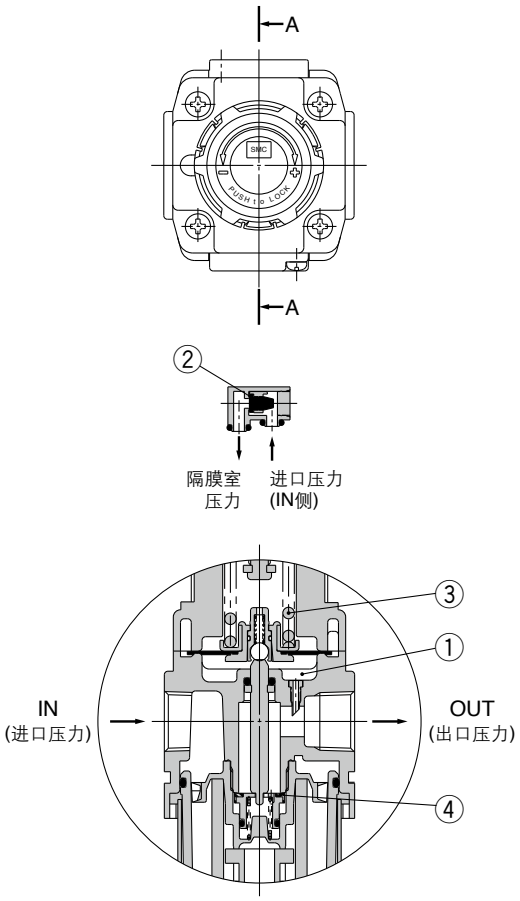

图1 通常时

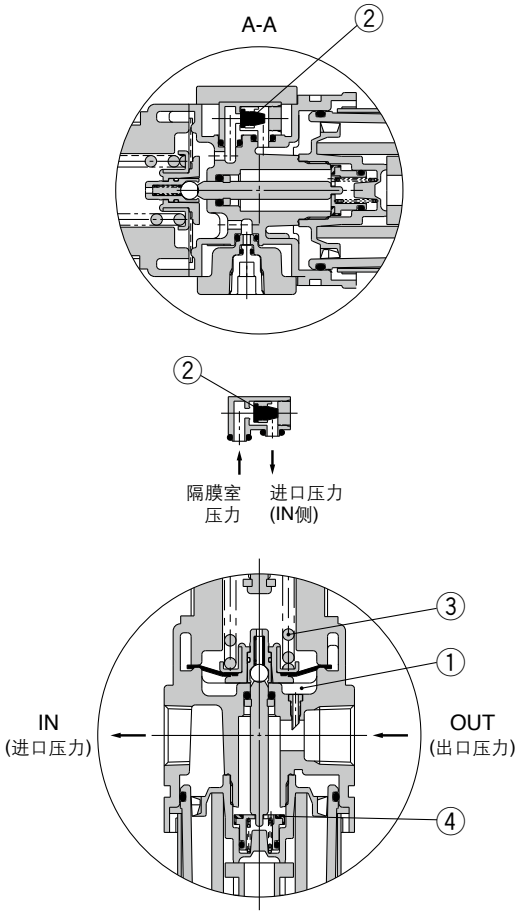

图2 逆流时

入口压力比设定压力高的场合，单向阀w关闭，作为通常的减压阀进行动作(图1)。
如果入口压力隔断后排气，单向阀w打开，隔膜室内q的压力从入口侧排放(图2)。
因此，隔膜室内q的压力降低，调压弹簧e产生力量，隔膜下压，通过阀杆打开阀r，出口压力向入口侧排放(图2)。

AW10-A 系列
AW20-B~*AW60-B* 系列
AW20K-B~*AW60K-B* 系列

外形尺寸图

AW10-A

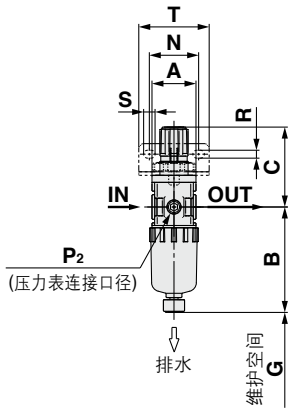

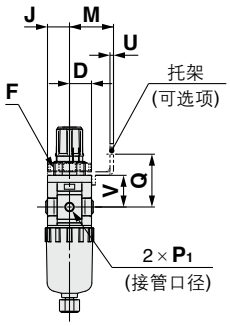

面板开口尺寸

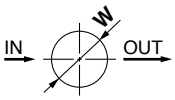

板厚
AW10-A：Max.3.5

AW20(K)-B

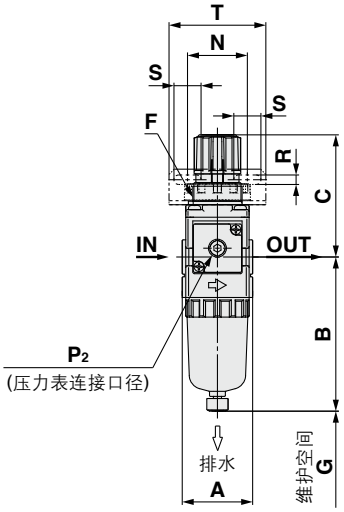

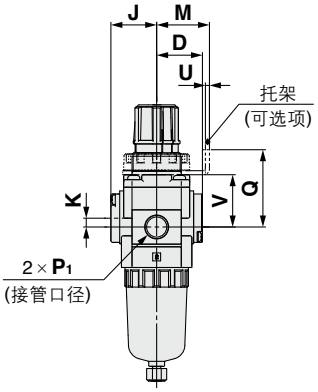

面板开口尺寸

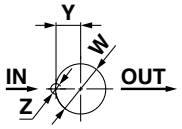

板厚
AW20(K)-B：Max.3.5

AW30(K)-B~AW40(K)-06-B

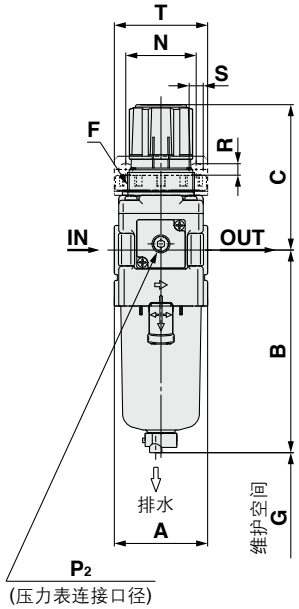

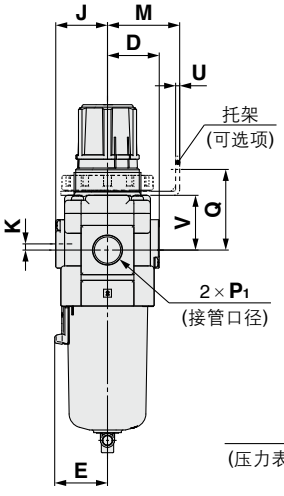

面板开口尺寸

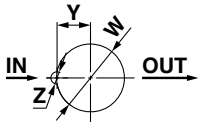

板厚
AW30(K)-B：Max.3.5
AW40(K)-B：Max.5

AW60(K)-B

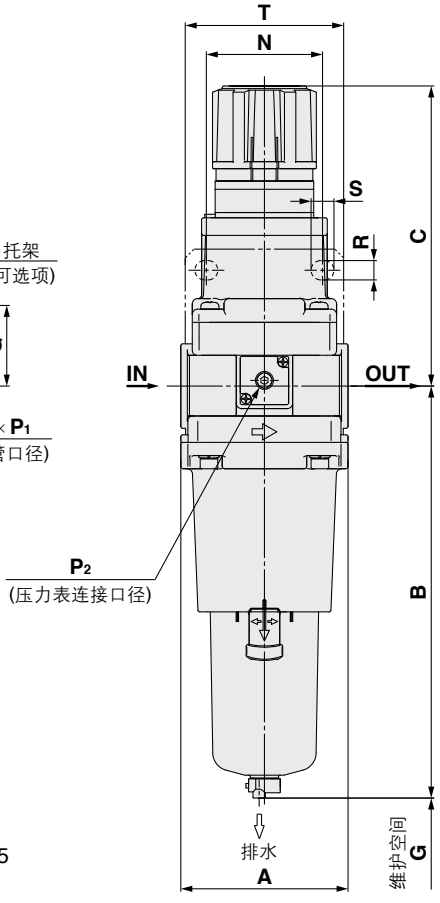

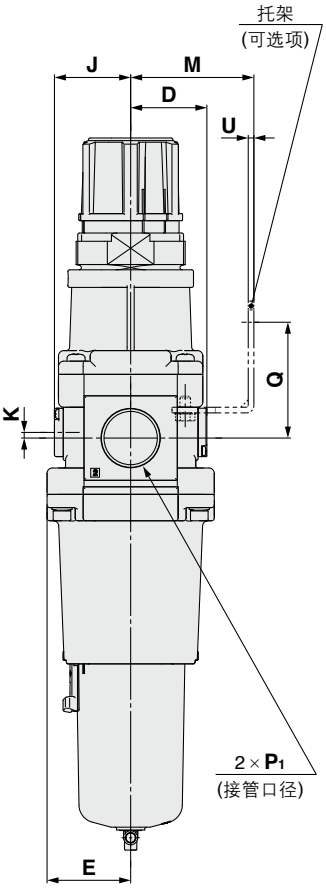

可选项	方形嵌入式压力表	数字式压力开关	圆形压力表	圆形压力表(带有色环)
外形图	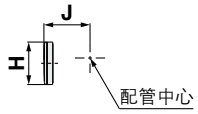	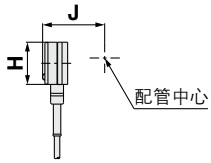	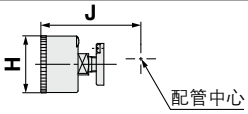	

适合型号	AW10-A~AW20(K)-B		AW20(K)-B		AW30(K)-B~AW60(K)-B
可选项 / 准标准规格	带自动排水器(N.C.)	金属杯	带冷凝水导管	金属杯带冷凝水导管	带自动排水器(N.O./N.C.)
外形图	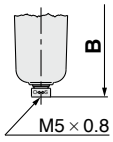	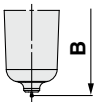	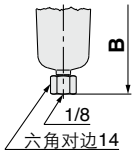	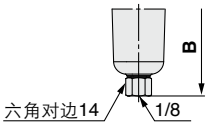	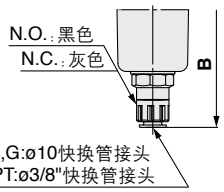

适合型号	AW30(K)-B~AW60(K)-B					
可选项 / 准标准规格	金属杯	金属杯带冷凝水导管	带液位计金属杯	带液位计金属杯上带冷凝水导管	带冷凝水导管	带倒钩接头排水活门
外形图	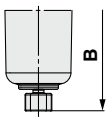	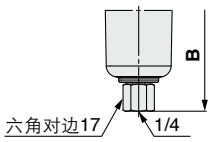	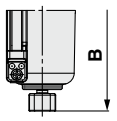	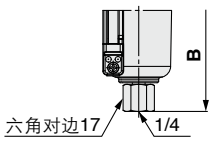	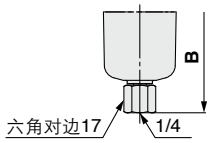	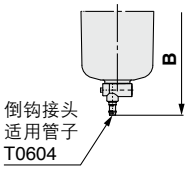

型号	标准规格											可选项规格							
												方形压力表		数字式压力开关		圆形压力表		圆形压力表(带有色环)	
	P_1	P_2	A	B	C注)	D	E	F	G	J	K	H	J	H	J	H	J	H	J
AW10-A	M5×0.8	1/16	25	59.9	47.4	12.5	—	M18×1	25	12.5	—	—	—	—	—	ø26	26	—	—
AW20(K)-B	1/8·1/4	1/8	40	87.6	72.4	26	—	M28×1	40	26	5	□28	27	□27.8	37.5	ø37.5	62.5	ø37.5	63.5
AW30(K)-B	1/4·3/8	1/8	53	115.1	85.6	29.4	30	M38×1.5	55	29.4	3.5	□28	30	□27.8	40.9	ø37.5	66.9	ø37.5	67.9
AW40(K)-B	1/4·3/8·1/2	1/8	70	147.1	91.7	37.3	38.4	M42×1.5	80	37.3	1.5	□28	38.4	□27.8	48.8	ø42.5	75.7	ø42.5	75.7
AW40(K)-06-B	3/4	1/8	75	149.1	93.2	37.3	38.4	M42×1.5	80	37.3	1.2	□28	38.4	□27.8	48.8	ø42.5	75.7	ø42.5	75.7
AW60(K)-B	1	1/8	95	234.1	175.5	47.5	—	—	20	47.5	3.2	□28	44.3	□27.8	61.3	ø42.5	80.8	ø42.5	80.8

型号	可选项规格												准标准规格					
	托架安装尺寸							面板安装尺寸				带自动排水器	带倒钩接头	带冷凝水导管	金属杯	金属杯带冷凝水导管	带液位计金属杯	带液位计金属杯上带冷凝水导管
	M	N	Q	R	S	T	U	V	W	Y	Z	B	B	B	B	B	B	B
AW10-A	25	28	30	4.5	6.5	40	2	18	18.5	—	—	77.9	—	—	59.3	—	—	—
AW20(K)-B	30	34	43.9	5.4	15.4	55	2.3	24.7	28.5	14	6	104.9	—	91.4	87.4	93.9	—	—
AW30(K)-B	41	40	45.8	6.5	8	53	2.3	31.1	38.5	19	7	156.8	123.6	121.9	117.6	122.1	137.6	142.1
AW40(K)-B	50	54	54	8.5	10.5	70	2.3	35.5	42.5	21	7	186.9	155.6	153.9	149.6	154.1	169.6	174.1
AW40(K)-06-B	50	54	55.5	8.5	10.5	70	2.3	37	42.5	21	7	188.9	157.6	155.9	151.6	156.1	171.6	176.1
AW60(K)-B	70	66	65.8	11	13	90	3.2	—	—	—	—	273.9	240.9	242.6	236.6	241.1	256.6	261.1

注) 全长尺寸C为手轮未锁住状态时的尺寸。

可选项

手轮罩

防止意外的手轮操作。

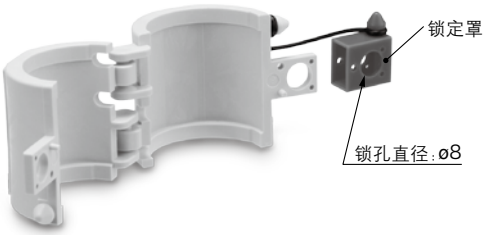

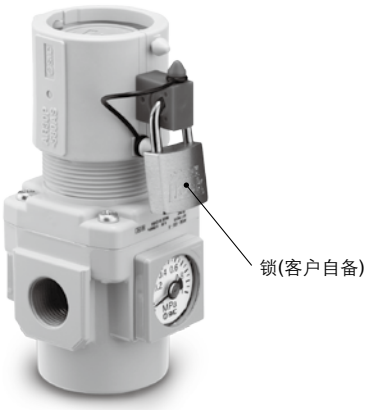

型号	适合型号
AR20P-580AS	AC20□-B、AR20(K)-B、AW20(K)-B
AR25P-580AS	AC25□-B、AR25(K)-B
AR30P-580AS	AC30□-B、AR30(K)-B、AW30(K)-B
AR40P-580AS	AC40□(-06)-B、AR40(K)(-06)-B、AW40(K)(-06)-B

⚠ 安全上的注意

这里所指的注意事项，记载了应如何安全正确的使用产品，以防止对自身和他人造成危害或损伤。根据这些事项潜在的危害或损伤程度，将有关事项分成「注意」「警告」「危险」三种标志。有关安全方面的重要内容，都记载在国际标准(ISO/IEC)、日本工业标准(JIS)※1)及其它安全法规※2)中，必须遵守。

⚠ **注意：** 误操作时，可能会使人受到伤害，或设备受到损害的事项。

⚠ **警告：** 误操作时，有可能造成人员死亡或重伤的事项。

⚠ **危险：** 在紧迫的危险状态，不回避就有可能造成人员死亡或重伤的事项。

※1) ISO 4414: Pneumatic fluid power – General rules relating to systems.
ISO 4413: Hydraulic fluid power – General rules relating to systems.
IEC 60204-1: Safety of machinery – Electrical equipment of machines. (Part 1: General requirements)
ISO 10218-1992: Manipulating industrial robots - Safety.
JIS B 8370: 气动系统通则
JIS B 8361: 液压系统通则
JIS B 9960-1: 机械类的安全性－机电装置(第1部:一般要求事项)
JIS B 8433-1993: 产业用操作机械人－安全性
等

※2) 劳动安全卫生法
等

⚠警告

①请系统的设计者或决定规格的人员来判断元件是否合适。

这里登载的产品，其使用条件多种多样。应由系统的设计者或决定规格的人员来决定是否适合该系统。必要时，还应做相应的分析试验决定。满足系统所期望的性能并保证安全是决定系统适合性的人员的责任。通常还应依据最新产品样本和资料，检查规格的全部内容，并考虑元件可能会出现的故障情况，来构成该系统。

②请有充分知识和经验的人员安装使用。

这里登载的产品一旦使用失误是危险的。
进行机械装置的组装、操作、维护等，应由有充分知识和经验的人员进行。

③直到确认安全之前，绝对不可以使用机械装置或拆除元件。

1. 在机械装置的检修和维护之前，必须确认被驱动物体已进行了防止落下处理和防止暴走处理等。
2. 在拆除元件时，应在确认上述安全措施后，切断能量源和该设备的电源等，确保系统安全的同时，参见使用元件的产品单独注意事项，并在理解后进行。
3. 再次启动机械装置的场合，要注意在确认进行了防止急速伸出处理后进行。

④在下述条件和环境下使用的场合，从安全考虑，请事前与本公司联系。

1. 用于已明确记载规格以外的条件及环境，以及在屋外或日光直射的场合使用。
2. 用于原子能、铁道、航空、宇宙机械、船舶、车辆、医疗机械、与饮料·食品接触的机械、燃烧装置、娱乐设备、紧急切断回路、冲压用离合器·制动回路、安全机械等的使用，以及与样本标准规格不相符用途的场合。
3. 预料对人和财产有较大影响，特别是安全方面有要求的使用。
4. 在互锁回路中使用的场合，请设置具有机械性故障保护功能等的多重联锁方式。另外，请定期进行检查，确认设备是否正常工作。

⚠注意

本公司产品，是面向制造业提供的。

此处刊登的产品，主要是面向以和平利用为目的的制造业提供的。
在制造业以外使用的场合，请与本公司协商，交换必要的规格书，并签约。
如有不明之处，请向本公司最近的营业点咨询。

保证及免责事项／适合用途的条件

使用产品的时候，适用于以下的[保证及免责事项]、[适合用途的条件]。确认以下内容，在承诺的基础上使用本产品。

『保证及免责事项』

①关于本公司产品的保证期间是，从使用开始的1年以内，或者购买后的1.5年以内，以先到为准。※3)
另外，关于产品的耐久次数、行走距离、更换零件等有关规定，请向最近的营业所咨询。

②在保证期内，如明确由本公司责任造成的故障或损伤的场合，本公司提供代替品或必要的可换件。
另外，此处的保证是本公司产品单体的保证，由于本公司产品的故障引发的损害不在保证对象范围内。

③也可参见其他产品的单独保证以及免责事项，并在理解之后使用。

※3) **真空吸盘不适用于从使用开始的1年以内的保证期间。**
真空吸盘为消耗件，产品保证期间为购买后1年。
但是，即使在保证期间内，由于使用真空吸盘而造成磨耗，或橡胶材质的劣化等场合，也不在产品保证的适用范围内。

『适合用途的条件』

向日本以外市场输出的场合，必须遵守日本经济产业省指定的法令(外汇及外国贸易法)、手续。

⚠注意

本公司的产品不能作为法定的计量产品来使用。

本公司的生产、制造的产品，没有按照各国计量法进行过相关的型号认证试验，不属于此类计量计测仪器。
因此，本公司产品不能被使用于提供各国计量法所规定的证明手续的目的。

⚠ 安全注意事项	请仔细阅读《SMC产品使用注意事项》(M-C03-3)及《使用说明书》，在进行确认的基础上，正确使用本产品。

SMC(中国)有限公司
地址: 北京经济技术开发区兴盛街甲2号　邮编: 100176
电话: 010-67885566　传真: 010-67882335
http://www.smc.com.cn

SMC代理商

㊟ 本产品样本所涉及的产品，如发生任何变更，恕不另行通知。
© SMC(China)Co.,Ltd. All Rights Reserved