高精度定位用销钉夹紧缸

CKQG-X2370

ø32, ø40, ø50

高精度

活塞杆前端振摆量±0.1mm以下

杆伸出时承受负荷
且前端振摆量±0.1mm以下

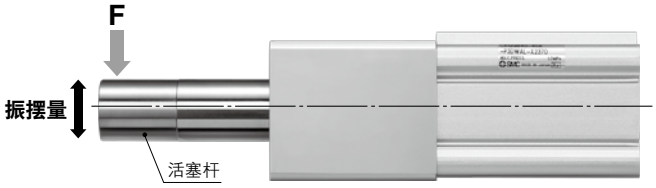

位置再现性

安装面⇔活塞杆中心的
距离精度±0.1mm

※关于详细情况，请参考P.68「设计上的注意」。

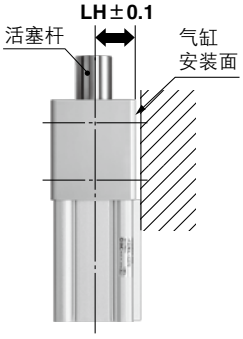

气缸安装部
定位销孔⇔活塞杆前端
距离精度±0.1mm

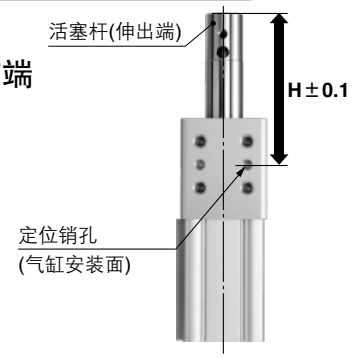

客户自备的工件定位销可以直接安装

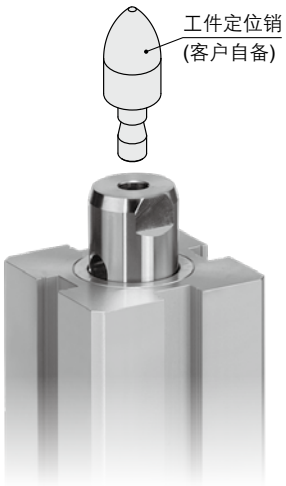

内置强力刮尘圈

除去附着在活塞杆上的焊渣、异物、粉屑等。

气缸＋导轨部单元化，工时减少

●设计工时减少
●安装工时减少

可以安装耐强磁场磁性开关

●无触点磁性开关 D-P3DWA□型／D-P4DW□型

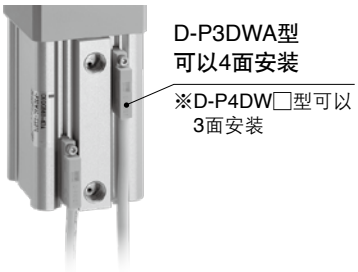

高精度定位用
销钉夹紧缸
CKQG-X2370

型号表示方法

CKQG D 32 – 25 – P3DWAL □ – X2370

CKQG D 40 – 25 □ – P3DWAL □ – X2370

CKQG D 50 – 30 – P3DWAL □ – X2370

内置磁环

安装面方向

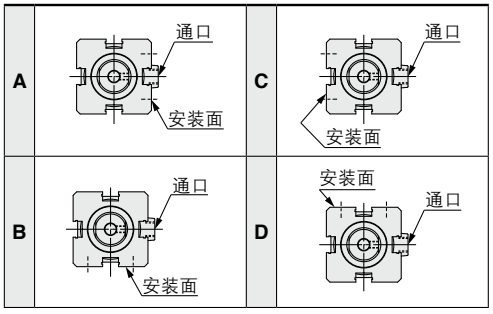

缸径

行程

缸径 (mm)	行程(mm)			
	25	30	40	50
32	○	—	○	—
40	○	—	○	—
50	—	○	—	○

杆端孔径

无记号	ø8
A	ø10

磁性开关种类

关于适用磁性开关型号请参考下表选定。

无记号	无磁性开关(内置磁环)

磁性开关个数

无记号	2个
S	1个

适合磁性开关 / 磁性开关单体的详细规格请参考公司网络主页产品目录或Best Pneumatics No.③。

种类	特殊功能	磁性开关型号	导线引出方式	显示灯	配线(使用针脚编号)	负载电压	导线长度	适合负载
无触点磁性开关	耐强磁场(2色显示)	P3DWASC	导线前置插头	有	2线(3-4)	DC24V	0.3m	继电器、PLC
		P3DWASE			2线(1-4)			
		P3DWA	直接出线式		2线		0.5m	
		P3DWAL					3m	
		P3DWAZ					5m	
		P4DWSC	导线前置插头		2线(3-4)		0.3m	
		P4DWSE			2线(1-4)			
		P4DWL	直接出线式		2线		3m	
		P4DWZ					5m	

规格

型号	CKQG-X2370		
缸径(mm)	**32**	**40**	**50**
最高使用压力	1.0MPa		
保证耐压力	1.5MPa		
最低动作压力	0.2MPa		
环境温度	-10~60℃ (未冻结)		
使用空气温度			
缓冲	无		
适合磁性开关	D-P3DWA□ D-P4DW□		

理论输出力表

(N)

缸径 (mm)	动作方向	受压面积 (mm^2)	使用压力(MPa)					
			0.2	0.3	0.4	0.5	0.6	1.0
ø32	OUT	804	160	241	321	402	482	804
	IN	490	98	147	196	245	294	490
ø40	OUT	1256	251	378	502	628	753	1256
	IN	765	153	229	306	382	459	764
ø50	OUT	1964	392	589	785	982	1178	1964
	IN	1256	251	378	502	628	753	1256

质量表

(kg)

型号	缸径(mm)	行程(mm)			
		25	**30**	**40**	**50**
CKQG-X2370	**32**	0.95	—	1.02	—
	40	1.31	—	1.4	—
	50	—	2.1	—	2.3

活塞杆前端振摆量

(mm)

缸径 (mm)	行程 (mm)	横向负载**F**(N)		
		98	196	294
50	**30**	±0.1以下		
	50			
40	**25**			
	40			
32	**25**			
	40			

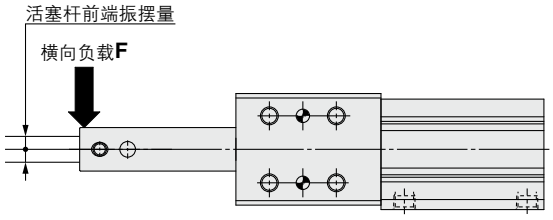

设计上的注意事项

⚠注意

从位置再现性安装面至活塞杆中心(活塞杆缩回时)的距离精度±0.1mm是按照二乘平均法计算出来的。

CKQG-X2370

缸径

ø32, ø40

CKQG□32-X2370

※下图为CKQGD32-□-□□-X2370。

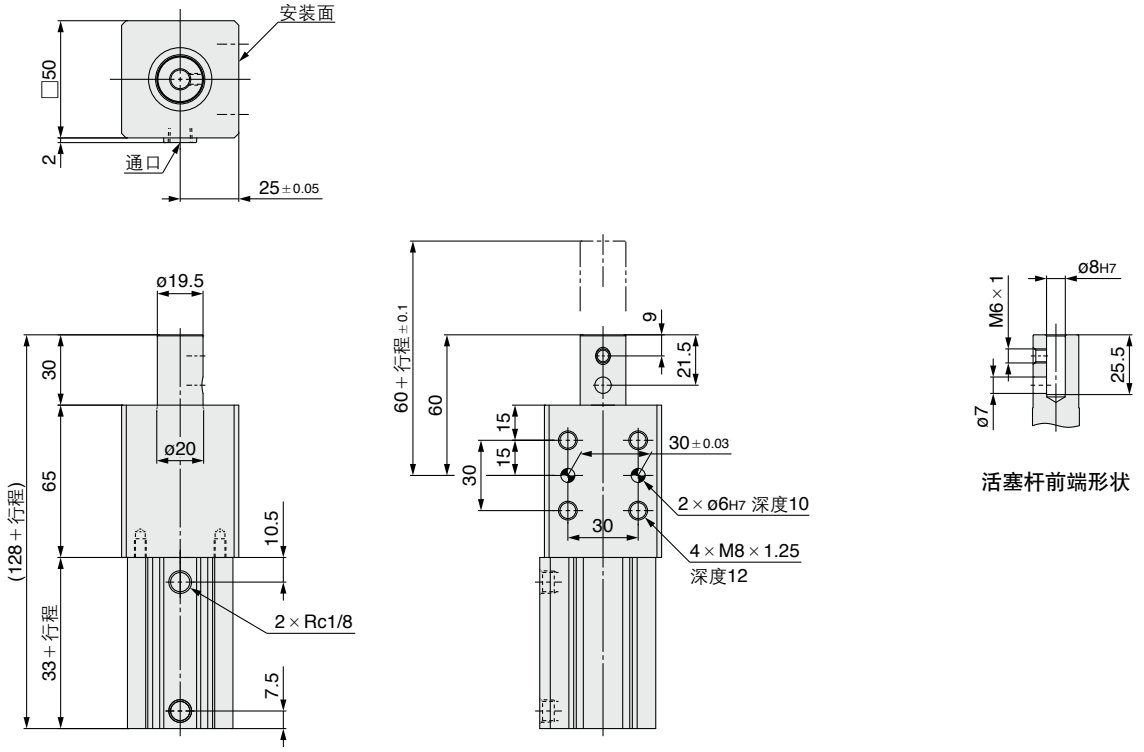

CKQG□40-X2370

※下图为CKQGD40-□□-□□-X2370。

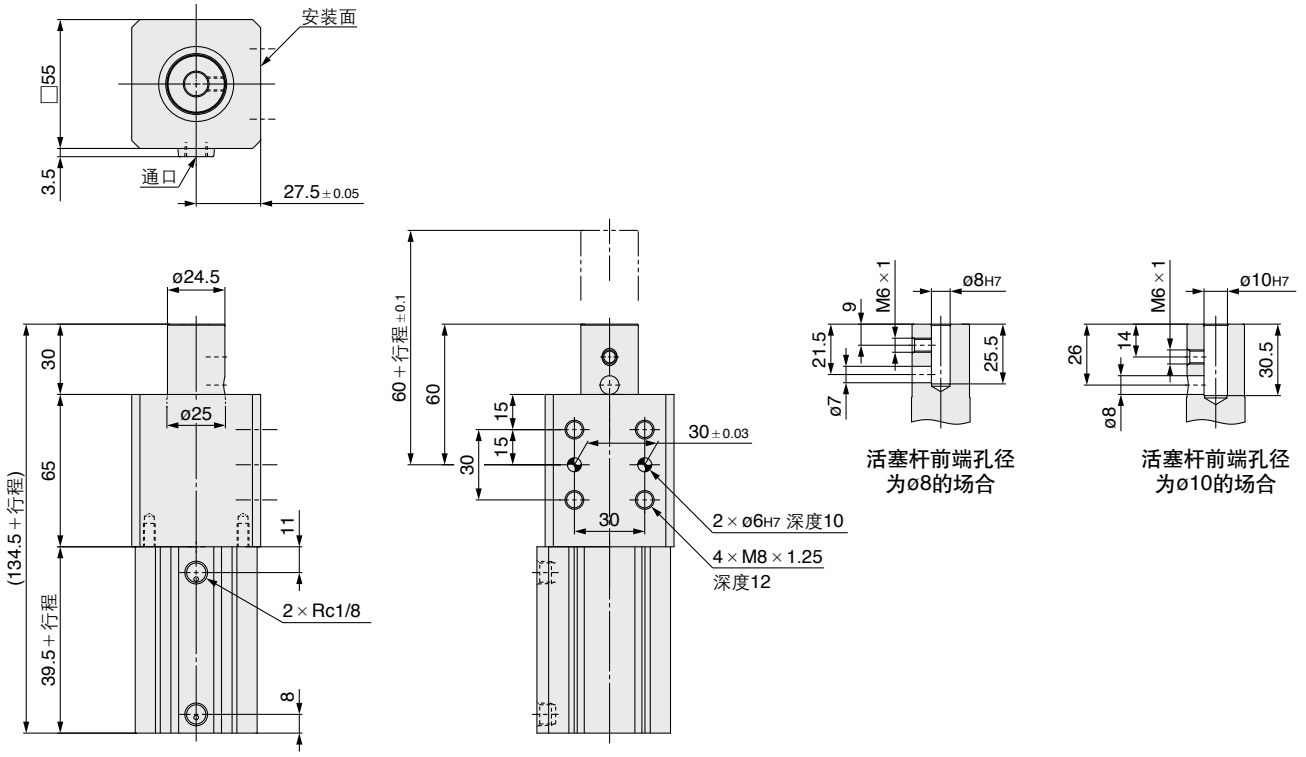

缸径

ø50

CKQG□50-X2370

※下图为CKQGD50-□-□□-X2370。

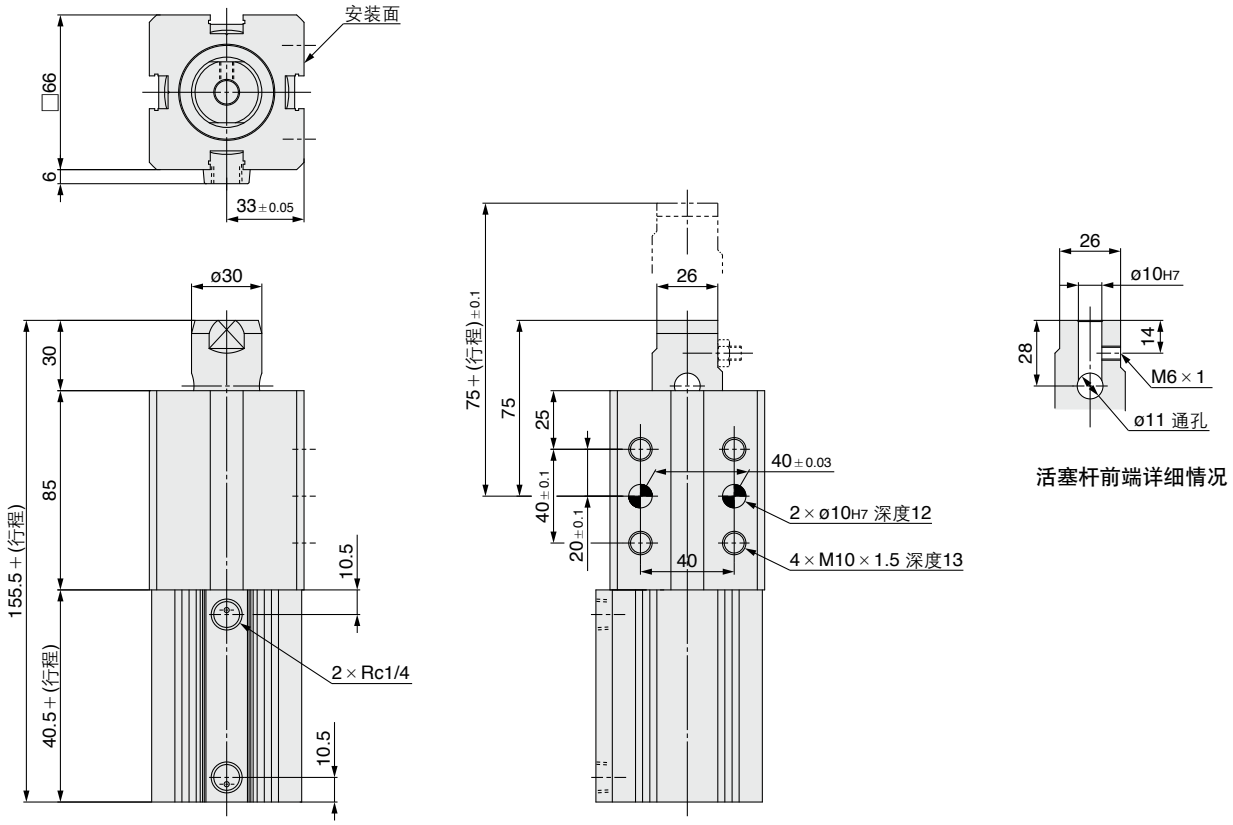

CKQG-X2370
磁性开关的安装

磁性开关的合适安装位置(活塞杆末端检测时)以及安装高度

[CKQG-X2370]

D-P3DWA□型

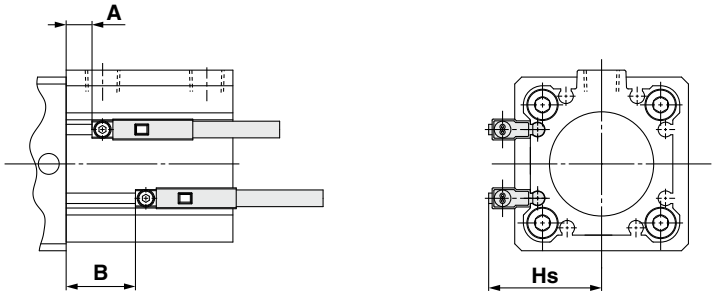

D-P4DW□型

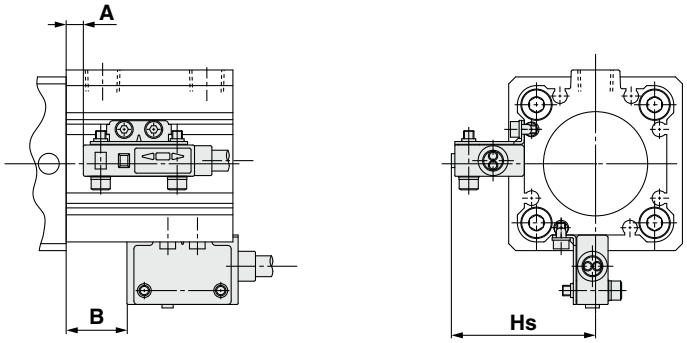

磁性开关的合适安装位置

(mm)

磁性开关型号 / 缸径	D-P3DWA□			D-P4DW□		
	A	B	Hs	A	B	Hs
32	13	13＋行程	34	6	6＋行程	41.3
40	17.5	17.5＋行程	37.2	10.5	10.5＋行程	44.6
50	16	16＋行程	42	9	9＋行程	50.3

安装上的注意事项

安装带磁性开关的气缸时，请注意磁性开关导线的最小弯曲半径。
关于详细规格，请参考SMC公司网络主页的产品目录，或者Best Pneumatics No.③，或者「使用说明书」。

磁性开关的安装件型号／安装方法

适用气缸	CKQG-X2370
适用磁性开关	D-P3DWA□
缸径(mm)	ø32、ø40、ø50
磁性开关安装件型号	直接安装，不需要安装件
磁性开关拧紧力矩	0.2~0.3N·m

适用气缸	CKQG-X2370	
适用磁性开关	D-P4DW□	
缸径(mm)	ø32、ø40	ø50
磁性开关安装件型号	C2Q32-42-880NN-R	C2Q40-42-6618M-R
磁性开关安装件的零部件构成及质量	●磁性开关安装件 ●磁性开关安装螺母 ●内六角螺栓 (M3×0.5×14L, 带SW) ●内六角螺栓 (M2.5×0.45×5L) ●弹性垫圈(M2.5用) 质量为8.5g	●磁性开关安装件 ●磁性开关安装螺母 ●内六角螺栓 (M3×0.5×14L, 带SW) ●内六角螺栓 (M2.5×0.45×5L) ●弹性垫圈(M2.5用) 质量为12g
磁性开关安装面	磁性开关安装槽 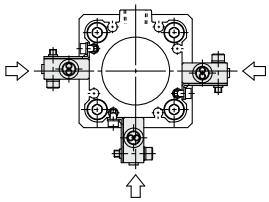	磁性开关安装槽 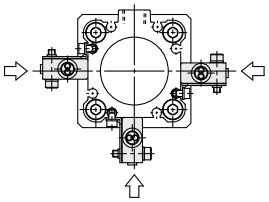
磁性开关安装方法	①使用内六角螺栓(M3×14L)将磁性开关临时固定在磁性开关安装件上。 ②将内六角螺栓(M2.5×5L)穿过弹性垫圈(M2.5用)，将磁性开关安装件和磁性开关安装螺母临时固定。 ③将上述临时固定的磁性开关安装螺母插入气缸缸筒的槽内。 ④确认好检测位置后，拧紧内六角螺栓(M2.5×5L和M3×14L)，使磁性开关完全固定。 注1) 内六角螺栓(M3×14L)的拧紧力矩为0.5~0.6 N·m。 注2) 内六角螺栓(M2.5×5L)的拧紧力矩为0.25~0.35N·m。 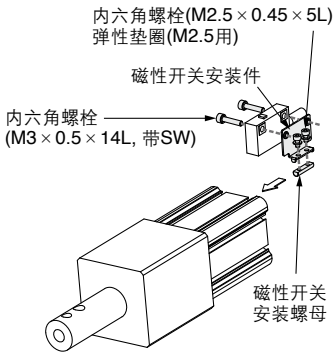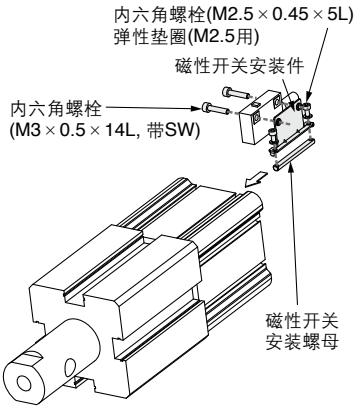	①使用内六角螺栓(M3×14L)将磁性开关临时固定在磁性开关安装件上。 ②将内六角螺栓(M2.5×5L)穿过弹性垫圈(M2.5用)，将磁性开关安装件和磁性开关安装螺母临时固定。 ③将上述临时固定的磁性开关安装螺母插入气缸缸筒的槽内。 ④确认好检测位置后，拧紧内六角螺栓(M2.5×5L和M3×14L)，使磁性开关完全固定。 注1) 内六角螺栓(M3×14L)的拧紧力矩为0.5~0.6 N·m。 注2) 内六角螺栓(M2.5×5L)的拧紧力矩为0.25~0.35N·m。