速度控制阀
金属弯头型
AS 系列

RoHS

◎除密封件以外都是金属材质

规格

规格 \ 型号		AS12□0-M5	AS22□0-01	AS22□0-02	AS32□0-03	AS42□0-04
连接口径		M5×0.8	1/8	1/4	3/8	1/2
使用流体		空气				
保证耐压力		1.5MPa				
最高使用压力		1MPa				
最低使用压力		0.1MPa				
环境温度及使用流体温度		−5~60°C(未冻结)				
可选项		圆形锁母	带密封剂、圆形锁母			
质量g		10	29	64	106	181
控制流向自由流向	流量L/min(ANR)	105	230	460	920	1700
	声速流导dm³/(s・bar)	0.32	0.7	1.4	2.8	5.2
临界压力比	控制流向	0.2	0.25	0.3	0.25	0.25
	自由流向	0.4	0.2	0.3	0.2	0.3

注1) 流量是压力0.5MPa、温度20°C时的值。
注2) 排气节流式和进气节流式是通过锁母进行外观识别
排气节流式为铬酸锌(圆形锁定螺母是无电解镀镍)。进气节流式为黑色铬酸锌。

JIS记号

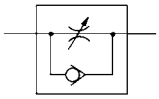

型号表示方法

AS 2 2 0 0 − □ 01 − S − □

阀体大小

1	M5基准
2	1/8、1/4基准
3	3/8基准
4	1/2基准

形式

2	直接接气缸弯头型

控制方式

0	排气节流
1	进气节流

螺纹的种类

记号	缸侧	管侧
无记号	R	Rc
	米制螺纹(M5)	
N	NPT	
F	G※	

※外螺纹为R螺纹。

连接口径

记号	连接口径	适合系列
M5	M5×0.8	AS12□0-M5
01	1/8	AS22□0-01
02	1/4	AS22□0-02
03	3/8	AS32□0-03
04	1/2	AS42□0-04

可选项

无记号	无
S	带密封剂

注)M5时无需S(带密封剂)。

锁母可选项

无记号	六角锁定螺母
J	圆形锁定螺母

外形尺寸图

AS12□0-M5

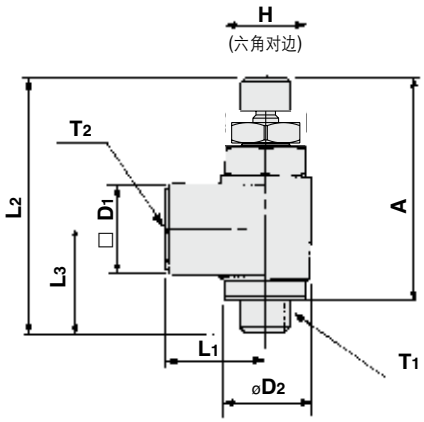

尺寸表

型号	T1	T2	H	L1	L2		L3	D1	D2	注1)A	
					MAX.	MIN.				MAX.	MIN.
AS12□0-M5	M5×0.8	M5×0.8	8	10	28.3	25.5	10.3	9	9	25	22.2

注1) 螺纹拧入后的参考尺寸。
注2) L2为参考尺寸。

AS22□0/32□0/42□0

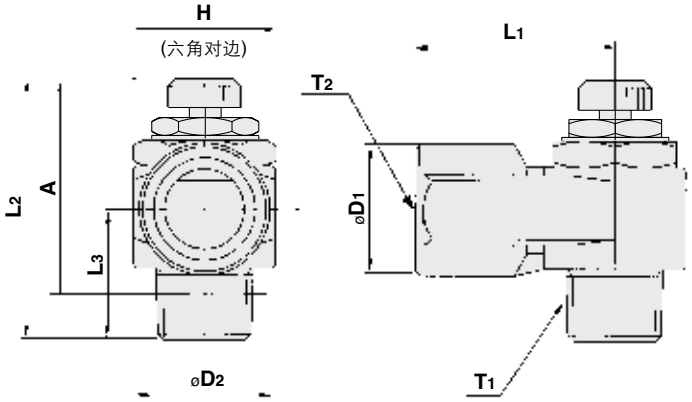

尺寸表

型号	T1	T2	H 注1)	L1	L2		L3	D1	D2	注2)A	
					MAX.	MIN.				MAX.	MIN.
AS22□0-01	1/8	1/8	12(12.7)	18	35.5	30.5	13.2	14.3	14.6	32.4	27.4
AS22□0-02	1/4	1/4	17(17.5)	27.2	40.3	35.3	17.5	18	19.5	34.8	29.8
AS32□0-03	3/8	3/8	19	30	45.8	40.8	19.7	22.5	24.3	40.6	35.6
AS42□0-04	1/2	1/2	24(23.8)	38.5	54.7	49.7	25.8	27.5	28.5	47.4	42.4

注1) ( )内为NPT螺纹尺寸
注2) 螺纹拧入后的参考尺寸。
注3) L2为参考尺寸。