白车身托盘锁紧气缸
W-R1/W-R3 系列

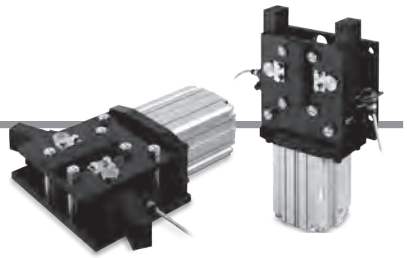

型号表示方法

1型 **W－R1－S2－SC**

3型 **W－R3－S　－SC**

●接近开关

SC	带接近开关

※详情请参考下表。

规格

型号	1型	3型
搬运物质量	1000kg以下	3000kg以下
可修正位置量	±50mm以下	
夹紧力	4430N	4070N
动作时间	1.0s以上	0.8s以上
气缸动作行程	83.5mm	140mm
缸筒内径	100mm	
气缸保证耐压力	1MPa	
最高使用压力	0.49MPa 不给油	
环境温度	5~60℃	
活塞杆直径	30mm	
质量	28kg	35kg

接近开关规格(欧姆龙公司生产)

型号	E2E-X7D1-M1J-T10.3M
电压范围	DC10~30V {允许波动 10%以下(P-P)}
温度范围	−25~70℃ (未结冰、未结露)
湿度范围	35~95%RH
指示灯	ON时绿灯亮
接头尺寸	M12×1

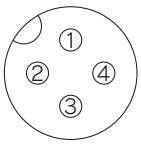

插头针脚排列

型号	插头针脚与配线			
	1	2	3	4
E2E-X7D1-M1J-T10.3M	—	—	OUT(干)	OUT(±)

夹紧力

W-R1-S2-□

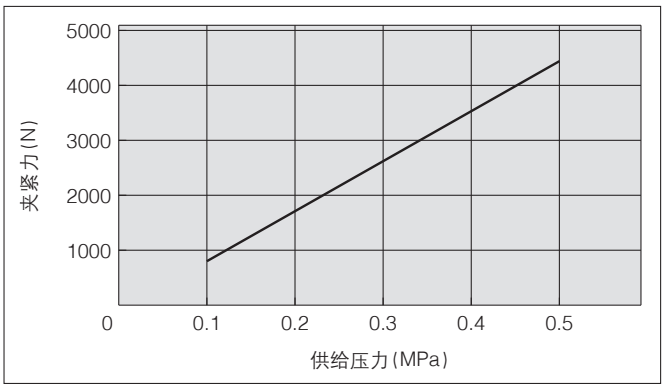

W-R3-S-□

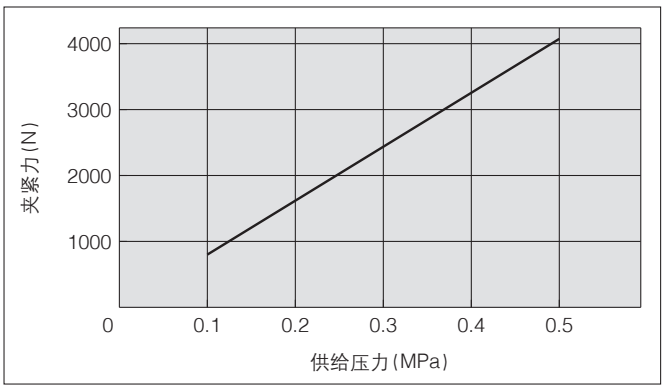

外形尺寸图

W-R1-S2-□

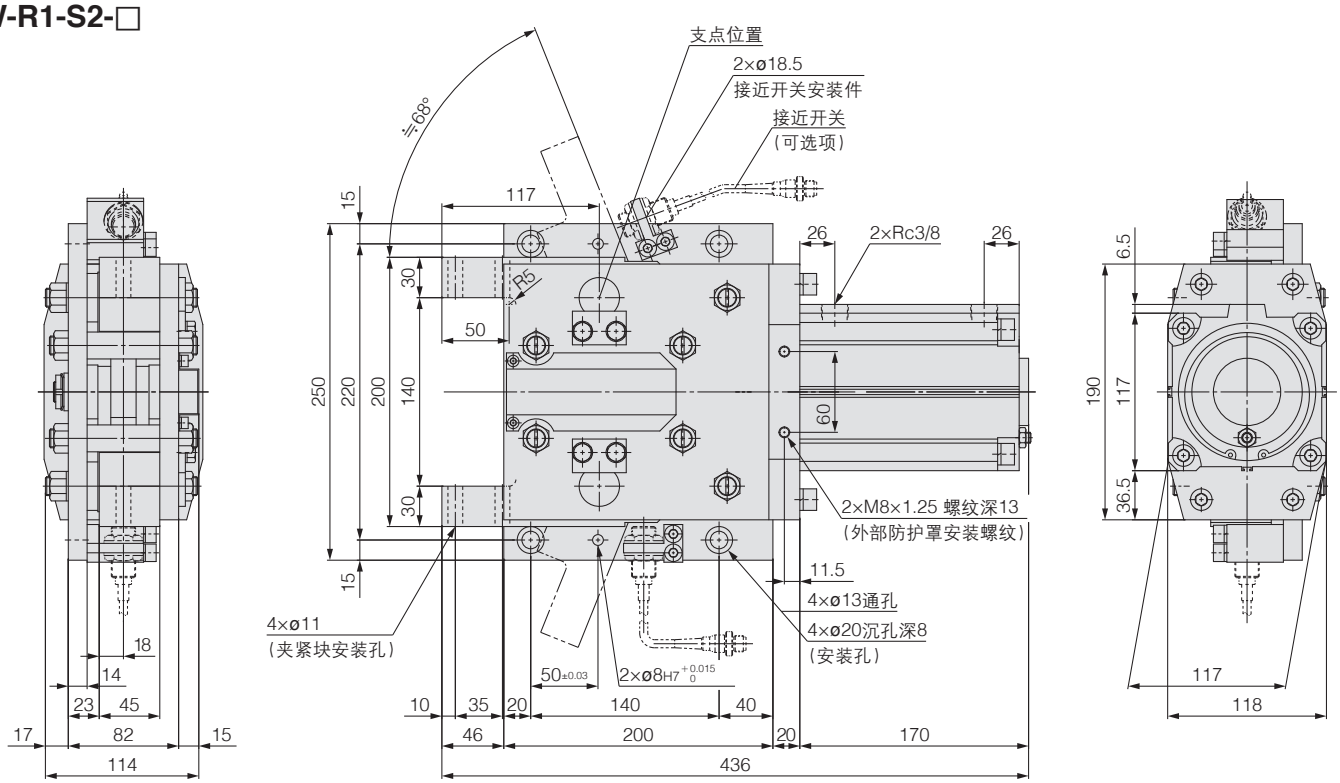
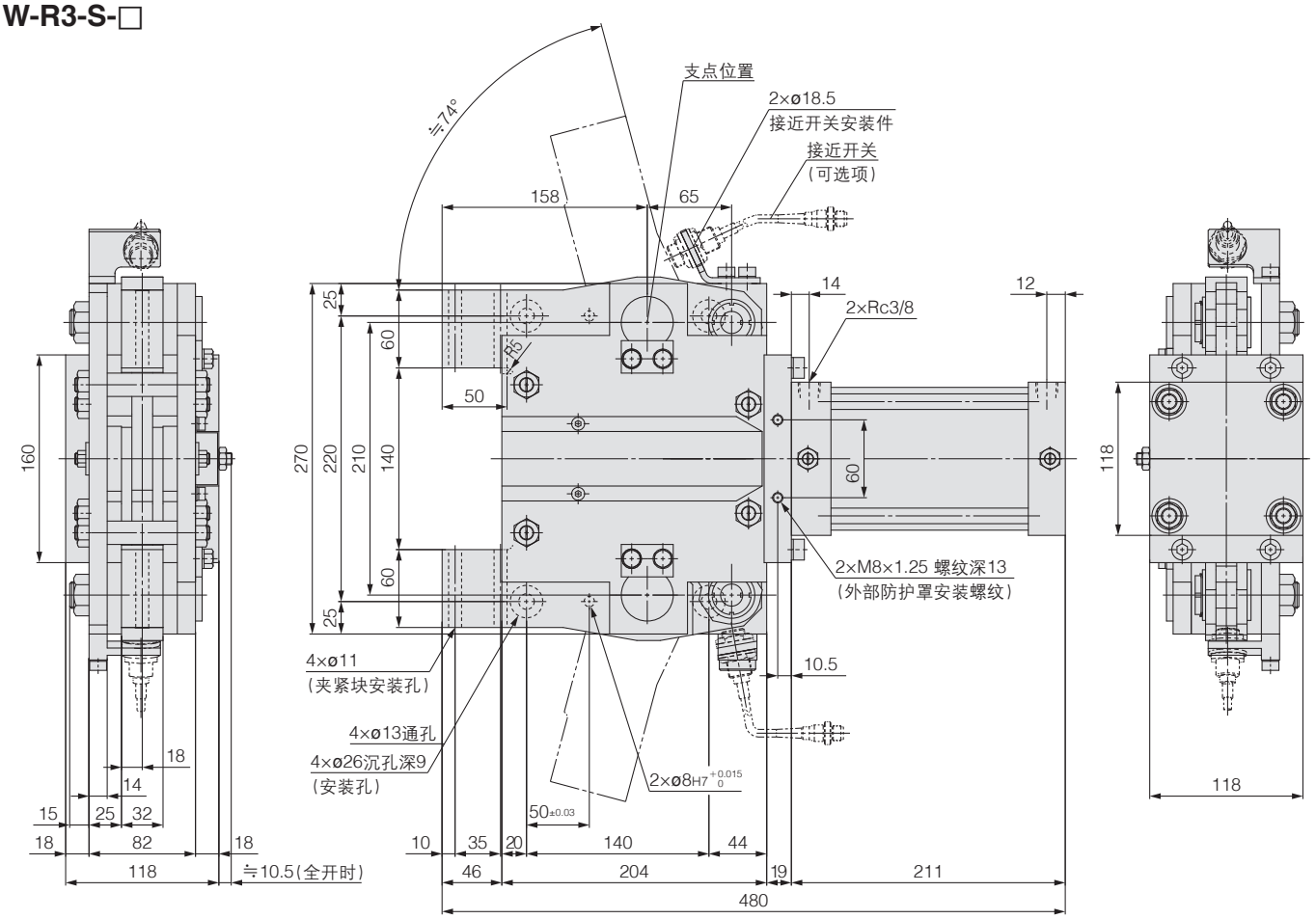
W-R3-S-□