中间锁紧单元

定位销轴的安装部(可动部)可进行
中间锁紧(定位)/解锁(头部摆动)的切换

即使焊接后工件变形，只要定位销轴在解锁状态下，工件便可轻易地从定位销轴上拔出。

■定位销轴在锁紧通口加压时，变为中间锁紧，在解锁通口加压时则解锁。

■中间定位精度　±0.1mm
(仅α方向)

■定位销轴摆动角度　α＝3°　±1°
θ＝3°　±1°

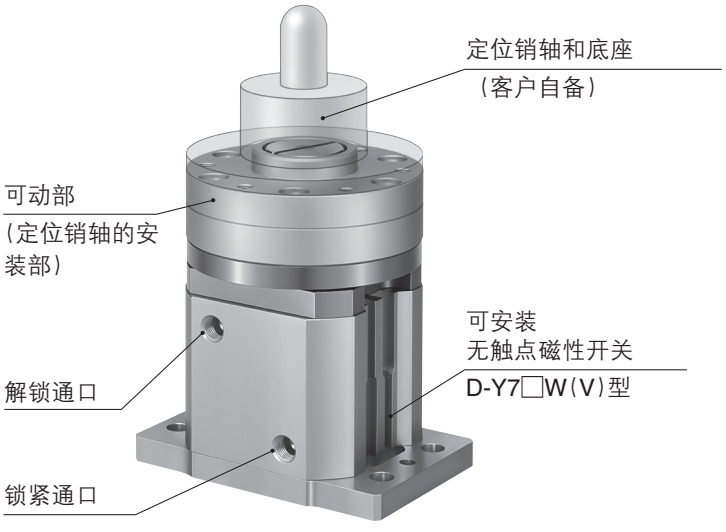

用途例　作为焊接时的定位销底座用

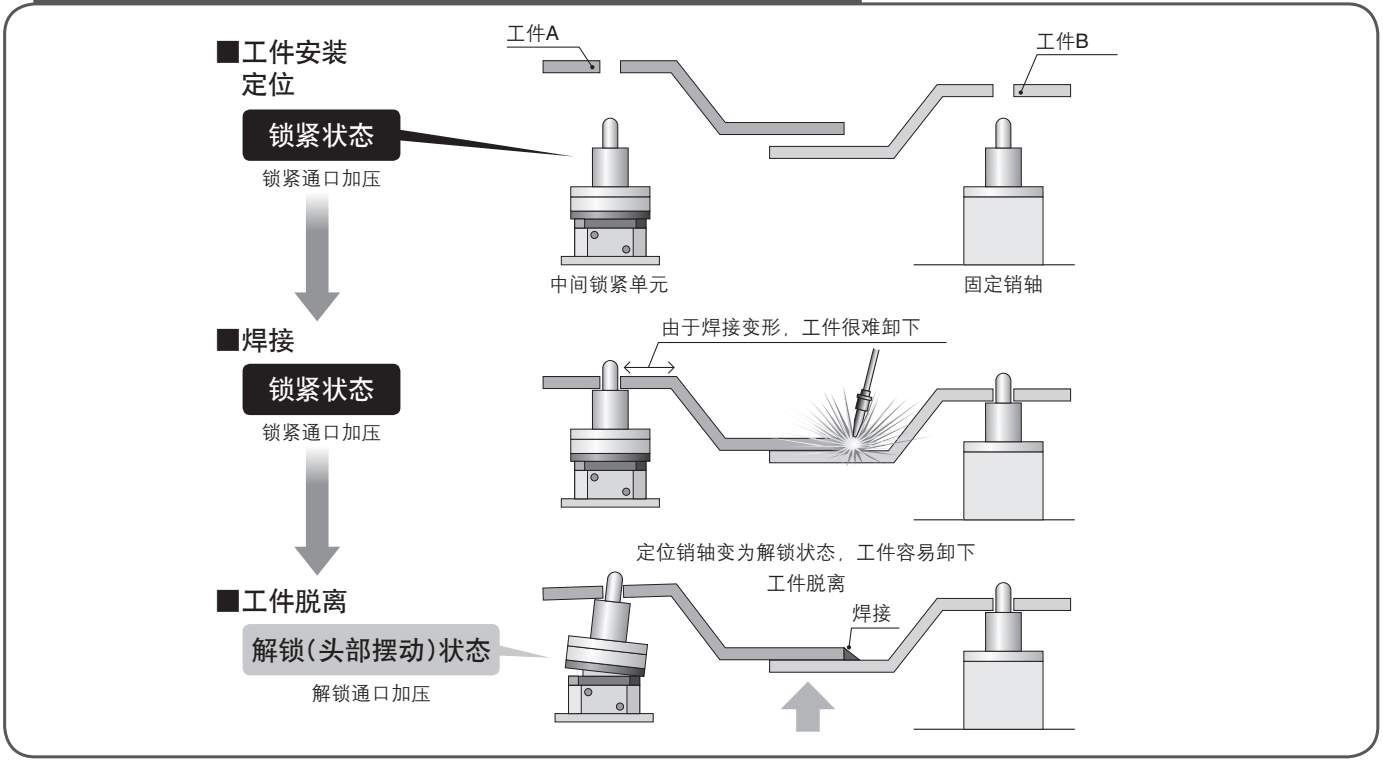

MA331-X441

SMC

中间锁紧单元
MA331-X441

型号表示方法

MA331－F4－Y7BW□－X441

磁性开关

无记号	无磁性开关(内置磁环)

※关于带磁性开关的规格，请参照下表。

磁性开关个数

无记号	2个
S	1个
n	n个

适合磁性开关 / 开关单体的详细规格请参见本公司网站主页WEB电子样本。

种类	特殊功能	导线引出方式	指示灯	配线(输出)	负载电压 DC		负载电压 AC	磁性开关型号 纵向引出	磁性开关型号 横向引出	导线长度(m) 0.5(无记号)	1(M)	3(L)	5(Z)	导线前置插头	适合负载	
磁性开关 无触点	诊断显示(2色显示)	直接出线式	有	3线(NPN)	24V	5V,12V	–	Y7NWV	Y7NW	●	○	●	●	○	IC回路	继电器、PLC
				3线(PNP)				Y7PWV	Y7PW	●	○	●	●	○		
				2线		12V		Y7BWV	Y7BW	●	○	●	●	○	–	
	耐水性强(2色显示)							–	Y7BA	–	–	●	●	○		
	耐强磁场(2色显示)			2线(无极性)		–		–	Y7DWSC※1	–	–	–	–	○		

※带○的无触点磁性开关按订货生产。
※带导线前置插头的详情，请参见本公司网站主页WEB电子样本。
※磁性开关同包出厂(未组装)。
※1 导线长0.3m，配线(使用针脚序号)为2线(3-4)。

※导线长度记号
0.5m……无记号 (例)Y7NW
3m…… L (例)Y7NWL
5m…… Z (例)Y7NWZ

规格

最大装载重量	20kg
操作方式	双作用
操作空气压力	0.2～0.7MPa
保证耐压力	1.05MPa
环境温度及使用流体温度	0～60℃
中间锁紧位置重复精度	±0.1mm(α方向)
耐力矩(理论值)	117N·m(0.5MPa时)
耐扭矩(理论值)	6.3N·m(0.5MPa时)
回转角度(α)(请参照下图)	3° ±1°
回转角度(θ)(请参照下图)	3° ±1°
质量	3100g

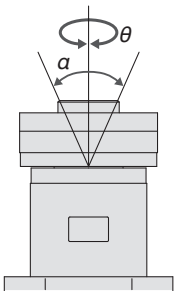

回路图

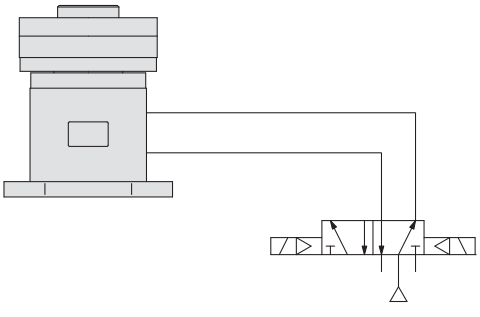

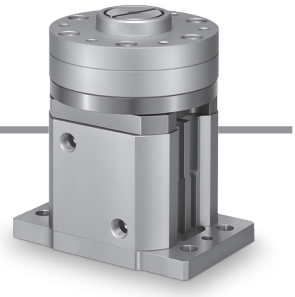

外形尺寸图
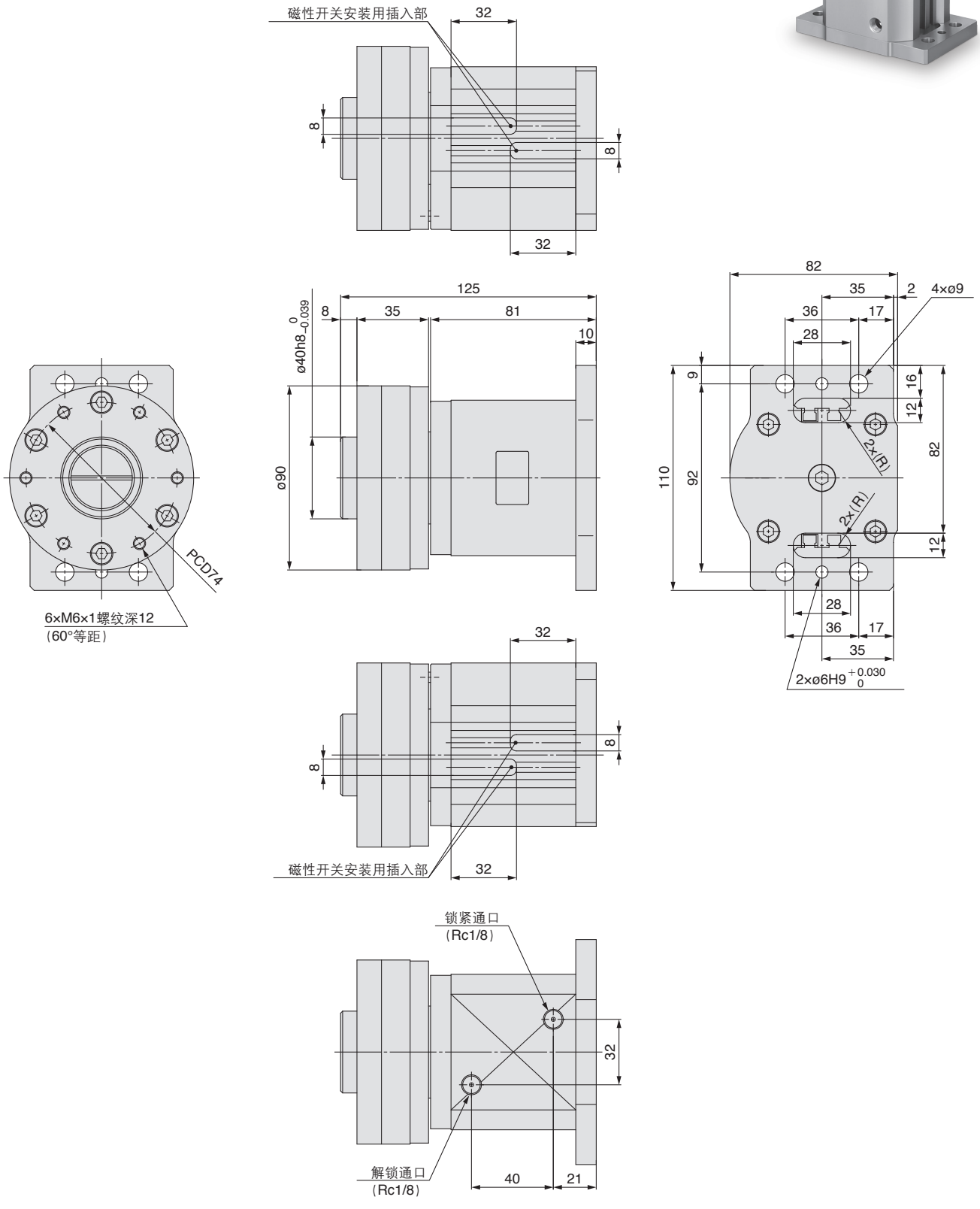
MA331-F4-X441