▲：在技术条件允许的情况下，请选择带▲的选项，以便尽可能地获得快速供货的服务。关于快速供货的实现方法，请参考前附 24。

大容量型空气过滤器
AF800·900 系列

AF800　　AF911

JIS记号

空气过滤器

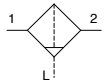

带自动排水器的空气过滤器

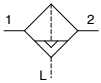

标准规格

型号	AF800	AF900
接管口径	1¼ 1½	2
保证耐压力	1.5MPa	
最高使用压力	1.0MPa	
环境温度及使用流体温度	−5~60℃(但未冻结)	
过滤精度	标准 5μm 准标准 2，10，20，40，70，100μm	
水杯材质	聚碳酸酯	
水杯溶量	45cm³	
重量(kg)	3.15	7.30
附件(标准装备)	杯体保护罩	

附件(可选项)・零件型号

名称 \ 型号		部件型号	
		AF8□□用	AF9□□用
浮子式※自动排水器(杯体组件)	N.O	AD48-6(杯体材质: 尼龙)	AD48-6(杯体材质: 尼龙)
	N.C	AD47(杯体材质: 聚碳酸酯)	AD47(杯体材质: 聚碳酸酯)

※最低动作压力: N.O—0.1MPa,N.C—0.15MPa

流量特性(代表值)

AF800　Rc1½

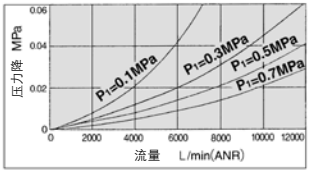

AF900(代表值)　Rc2

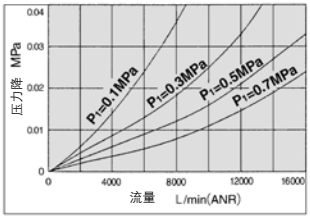

型号表示方法

AF 8 00 – □ 12 – □ – □

空气过滤器

器体大小

▲8	1½
▲9	2

自动排水器规格

▲00	无
▲10	浮子式自动排水器(N.C.)
▲11	浮子式自动排水器(N.O.)

螺纹种类

▲无记号	Rc
▲N	NPT
▲F	G

准标准规格

▲无记号	无
▲D※5	带倒钩接头的排水活门
▲J□※6	带排水导管
▲R	流动方向: 右→左

准标准规格

▲无记号	无
▲1※1	准标准过滤精度
▲2	金属水杯
▲6※2	尼龙水杯
▲7※3	不锈钢滤芯
▲8	带液位计金属杯
9※4	无排水活门

接管口径

▲12	1¼
▲14	1½
▲20	2

注1) 多个数字时,按大小顺序排列表示。
(例) 127-40

注2) 多个字母时,按字母顺序排列,中间用"－"隔开表示。
(例) D-R

注3) 金属杯,尼龙杯及带液位计的金属杯不得同时选用。
(例) 68

注4) 无排水活门,加工排水活门螺纹及带排水导管不得同时选用。(例) 9-D-J

注5) 带自动排水器时,由于排水管可能有内螺纹,故D和J不能同时表示。

※1 表示时,追加过滤精度。
(例)40μm……1-40

※2 对于浮子式自动排水器的常开型而言,尼龙杯体是标准配置,不必选择[6]。

※3 仅为7时,是5μm。
若使用准标准过滤精度,用17-用□表示。
(例)不锈钢40μm…17-40

※4 使用AL的杯子。

※5 金属杯体的场合,排水活门的螺纹为(¼)。

※6 □内表示通口尺寸。

1	Rc ¼
6	NPT ¼
8	G ¼

结构图

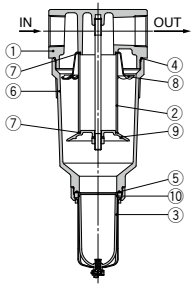

组成零部件

序号	名称	材质 AF800	材质 AF900	备注
1	主体	压铸铝	铝铸件	铂银涂装
6	壳体	压铸铝	铝铸件	铂银涂装

可换件

序号	名称		材质	可换件型号 AF800	可换件型号 AF900	数量
2	滤芯	标准	铜	11345-5B	11352-5B	1
		-7	不锈钢	11345-5S	11352-5S	1
3	杯体组件 注)	标准	—	C4SF		1
		-2	—	C4SF-2		
		-6	—	C4SF-6		
		-8	—	C4LF-8		
		-9	—	C4SF-X401		
4	"O"形圈		NBR	JIS B2401 G130	630332	1
5	"O"形圈		NBR	113136	113136	1
7	滤芯密封圈		NBR	11217	112310	2
8	导流板		铝	11346	11355	1
9	挡水板	AF800	ADC	11344	—	1
		AF900	铝铸件	—	11354	
10	"O"形圈		NBR	C4SFP-260S		1

注）附带"O"型圈(序号10)。

外形尺寸图

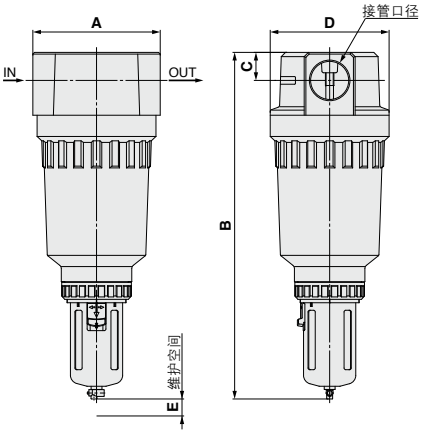

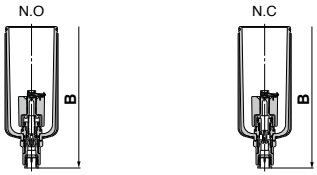

准标准规格

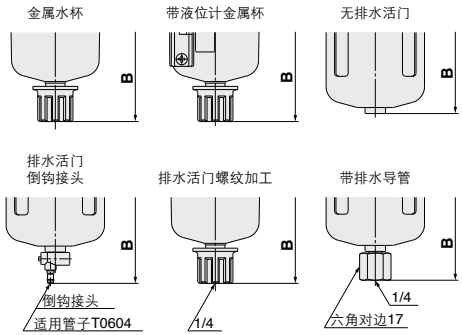

准标准规格／尺寸表

型号	A	B	C	D	B(带自动排水器) N.O	B(带自动排水器) N.C	E
AF800	150	408	33	140	448	448	150
AF900	200	488	46	170	528	528	210

型号	B(无自动排水器) 金属水杯	带液位计金属杯	无排水活门	排水活门倒钩接头	排水活门螺纹加工	带排水导管
AF800	421	441	397	417	421	415
AF900	501	521	477	497	501	495

⚠产品单独注意事项

使用之前，请务必阅读。
关于安全注意事项，请参考前附25、关于F.R.L. ／共同注意事项，请参考P.90~94。