脉冲式油雾器
ALIP1000・1100 系列

●向滑动部间歇式微少定量输出
●润滑点之前，可直接供给一定量的油

ALIP1000-01

ALIM1000-2

标准规格

型号	ALIP1000-01	ALIP1100-01
接管口径 Rc(名义口径)	1/8(6A)	
保证耐压力	1.0MPa	
信号压使用压力范围	0.25~0.7MPa	
使用油压力范围注1)	0~0.4MPa	0.15~0.4MPa
使用油粘度注1)	2~460cst(40°C)	
环境温度及使用流体温度	5~50°C	
1次注射给油量注2)	0~0.04cm^3	
重量(kgf)	0.22	
安装方式	OIL OUT侧上方	无限制

注1) 根据配管长度以及油粘度，由安装说明书决定使用油压力及配管径。
注2) 给油量可调整范围为0.003~0.04cm^3，出厂时的给油量设定值为0.02cm^3。

油罐(可选项)・产品型号

型号	使用压力范围	油罐容量	浮动开关	最大使用电压	最大触点容量
ALT10	0~0.4MPa	160cm^3	—	—	—
ALT10-S1			下限ON	AC、DC 200(V)	AC50(VA) DC50(W)
ALT10-S2			下限OFF		
ALT20	0~0.4MPa	1000cm^3	—	—	—
ALT20-S1			下限ON	AC、DC 200(V)	AC50(VA) DC50(W)
ALT20-S2			下限OFF		

型号表示方法

ALIP 1000 − 01

脉冲式油雾器

接管口径

01	Rc1/8

适合油、油供给压力

记号	适合油	油供给压力
1000	油	无加压、加压
1100	油	加压

ALIM 1000 − 2

集装式脉冲式油雾器

使用脉冲式油雾器型号

1000	ALIP1000-01
1100	ALIP1100-01

位数

2	2位
3	3位
4	4位
5	5位
6	6位
7	7位
8	8位
9	9位
10	10位

注)奇数位使用偶数位的底板，仅1位是安装盖板的产品。
(参见P.975外形尺寸图)

JIS图形符号

ALIP1000-01

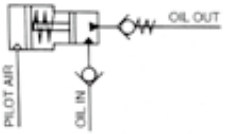

ALIP1100-01

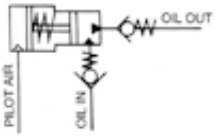

配管例

向齿轮等机械摩擦部间歇式给油及定油量的滴落

●无加压油罐

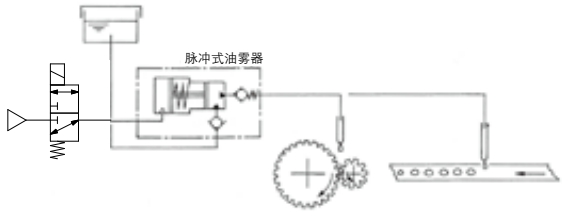

●加压油罐

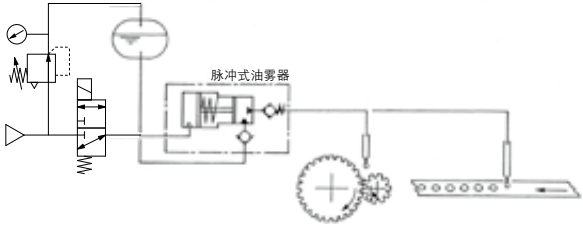

气缸等气动元件的润滑

●无加压油罐

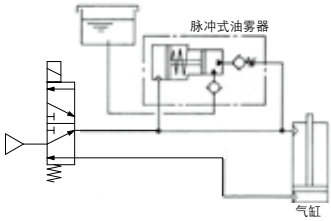

●加压油罐

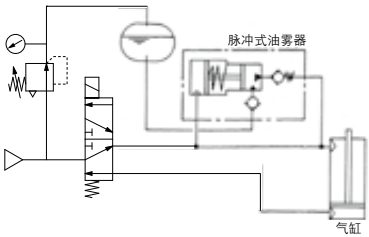

油输出量(代表值)

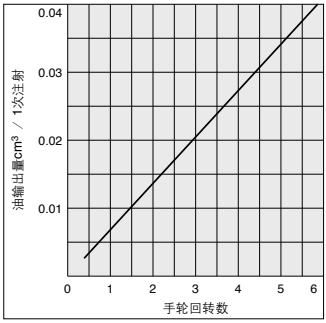

AL800
AL900
ALF
ALT
ALD
ALB
LMU
ALIP
AEP
HEP

使用注意事项

安装

①使用的空气配管请进行充分的洗净后再安装。
②配管及接头是螺纹连接的场合，不允许将配管螺纹的细末和密封带的碎片混入配管内部。
另外，使用密封带时，螺纹前端应留出1.5~2个螺距不缠绕密封带。

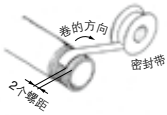

③ALIP1000-01的OIL OUT侧朝上安装。
④在大气开放状态下使用油管的场合，应安装在脉冲式油雾器的上部。
⑤为了放气，请在放气旋钮的上方留出适当空间。
⑥ALT10系列的场合，产品和托架间要留有间隙。如果无法设计间隙时，请与本公司联系。

调整

①出厂时的脉冲式油雾器的油输出量设定在0.02cm³，必要的场合，拉起手轮解除锁定，回转手轮进行调整。
②手轮顺时针回转输出量减少，逆时针回转则变多。手轮转一圈其油输出量的变化约为0.007cm³。调整后需压下手轮锁定。

给油

①对油罐进行给油时，会有大量气泡混入油中。等待气泡消去或用真空抽吸除去气泡后再使用。
②脉冲式油雾器的泵室内进入空气，则不能输出油，此时，请进行放气。
③脉冲式油雾器的OIL OUT侧上，绝对不要拧入螺塞等。

动作原理

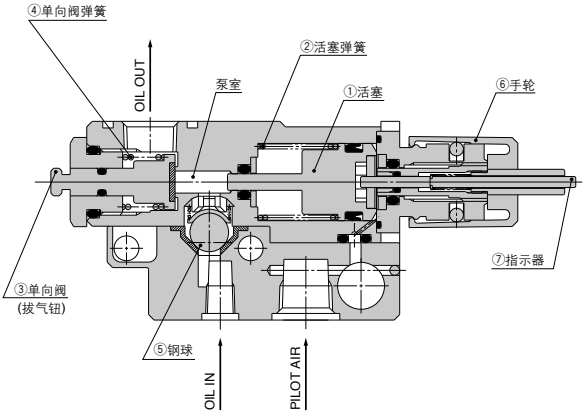

左图上，在活塞①的进口侧，一旦先导空气进入，活塞①克服活塞弹簧②的力，压泵室内的油。这时，钢球⑤压下方密封，关闭油的进口通路。泵室的油体积=伸入泵室的活塞断面积×活塞行程，压单向阀③开启，在油的出口侧输出。一旦油输出完了，单向阀③在单向阀弹簧④的作用下，关闭出口侧通路。

先导空气一旦排气，由于活塞弹簧②的作用，活塞①复位，钢球⑤吸至上侧，新油从进口通路流入泵室。

输出油量的调整，靠回转手轮⑥，改变活塞①的行程进行。手轮反时针回转，输出量变多，顺时针回转，输出量变少。活塞的动作可用指示器⑦目视确认。

结构图／零件表

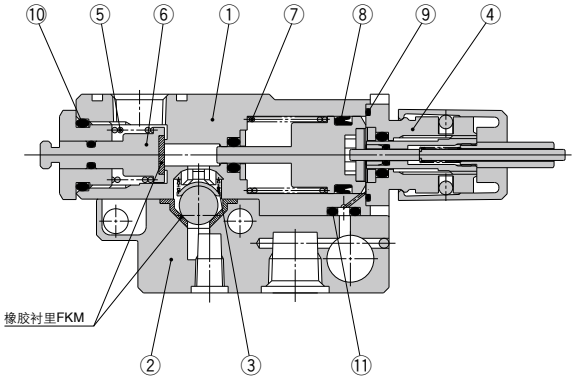

主要零部件／零件表

序号	名称	材质	备注
1	主体	压铸锌	银铂涂装
2	底板B	压铸锌	银铂涂装

备件／可换零部件型号

序号	名称	材质	型号	
			ALIP1000-01	ALIP1100-01
3	单向阀弹簧	不锈钢	—	881128
4	阀盖组件	—	88117-1A	88117-3A
5	单向阀弹簧	不锈钢	881118-1	
6	单向阀组件	—	881115-2A	
7	活塞弹簧	不锈钢	881117	
8	DY密封圈	NBR	KB00207	
9	O形圈	NBR	KA00288	
10	O形圈	NBR	KA00066	
11	O形圈	NBR	KA02133	

外形尺寸图

脉冲式油雾器：ALIP1□00-01

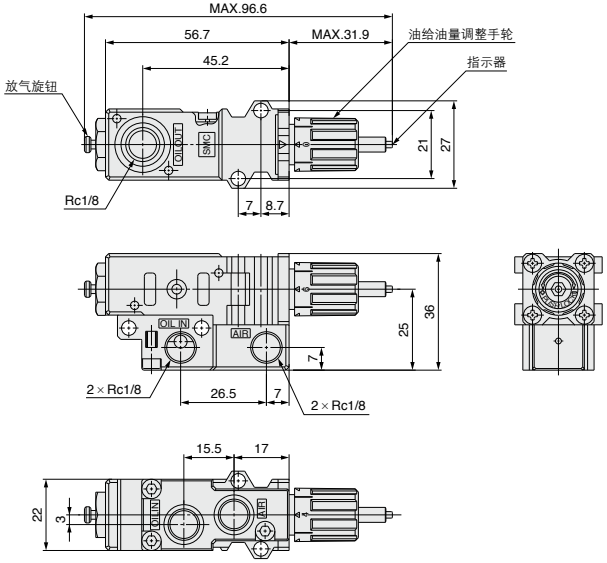

集装式脉冲式油雾器：ALIM1□00-2,4,6,8,10

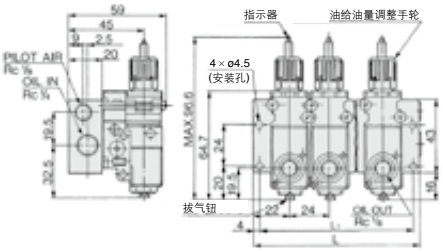

型号	使用脉冲式油雾器型号	位数	L	L_1
ALIM1000-2	**ALIP1000-01**	2	68	60
ALIM1100-2	**ALIP1100-01**			
ALIM1000-4	**ALIP1000-01**	4	116	108
ALIM1100-4	**ALIP1100-01**			
ALIM1000-6	**ALIP1000-01**	6	164	156
ALIM1100-6	**ALIP1100-01**			
ALIM1000-8	**ALIP1000-01**	8	212	204
ALIM1100-8	**ALIP1100-01**			
ALIM1000-10	**ALIP1000-01**	10	260	252
ALIM1100-10	**ALIP1100-01**			

注)规格是以脉冲式油雾器的规格为准。

集装式脉冲式油雾器：ALIM1□00-3,5,7,9

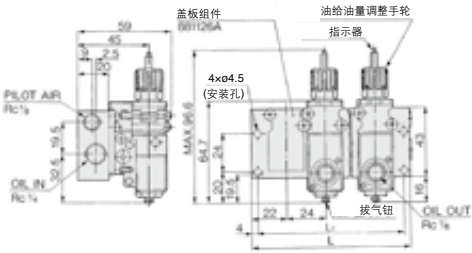

型号	使用脉冲式油雾器型号	位数	L	L_1
ALIM1000-3	**ALIP1000-01**	3	116	108
ALIM1100-3	**ALIP1100-01**			
ALIM1000-5	**ALIP1000-01**	5	164	156
ALIM1100-5	**ALIP1100-01**			
ALIM1000-7	**ALIP1000-01**	7	212	204
ALIM1100-7	**ALIP1100-01**			
ALIM1000-9	**ALIP1000-01**	9	260	252
ALIM1100-9	**ALIP1100-01**			

可选项・外形尺寸图

油罐：ALT10

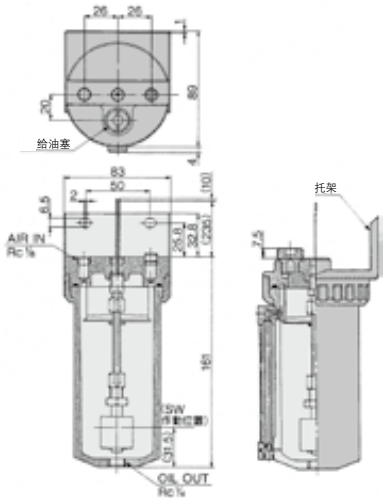

( )内为ALT10-S$\frac{1}{2}$的尺寸。

油罐：ALT20

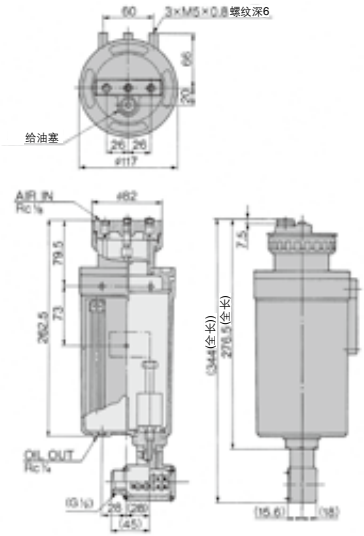

( )内为ALT20-S$\frac{1}{2}$的尺寸。