带过滤器的减压阀
IW 系列

●有设定压力可调式和设定压力固定式2种可选。
●可选择低温、高温用及外部禁铜规格
●压力计连接方向：2种方向(外、里)
●质量：0.66kg(可调式)0.58kg(固定式)

型号表示方法

IW 2 1 2 – □ 02 – □ – □

带过滤器的减压阀

设定形式

1	调整式(手轮)
2	固定式(0.14MPa)

设定压力区分

2	0.02~0.2MPa
3	0.02~0.3MPa
5	0.02~0.5MPa

※固定式仅为IW222。

螺纹种类

无记号	Rc
N	NPT※

※准标准品

连接口径

02	1/4

附带品

无记号	无
B	带支架
G	带压力计

追加记号

	低温用 (–30~60℃)	高温用※ (–10~100℃)	外部禁铜
无记号	–	–	–
T	–	●	–
L	●	–	–
S	–	–	●
ST	–	●	●
SL	●	–	●

※带压力计的场合为最高80℃。

标准规格

型号	IW212	IW213	IW215	IW222
	可调式(基本型)			固定型
最高供给压力	MAX.1.0MPa			0.3~1.0MPa
设定压力	0.02~0.2MPa	0.02~0.3MPa	0.02~0.5MPa	0.14MPa
空气消耗量(最高设定压力时)	1L/min(ANR)以内			0.5L/min(ANR)以内
环境温度及使用流体温度	–10~60℃(无冻结)			
过滤精度	5μm			
连接口径	Rc1/4			
压力计连接口径	Rc1/4(2处)			
质量	0.66kg			0.58kg

流量特性(代表值)

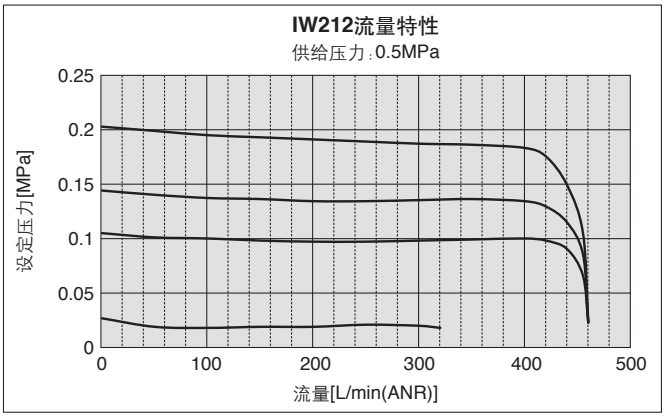

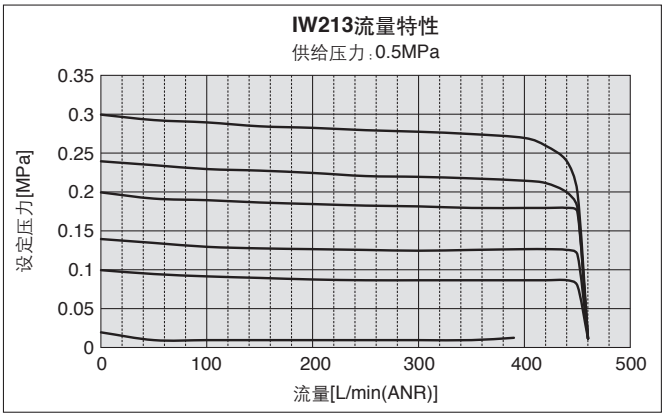

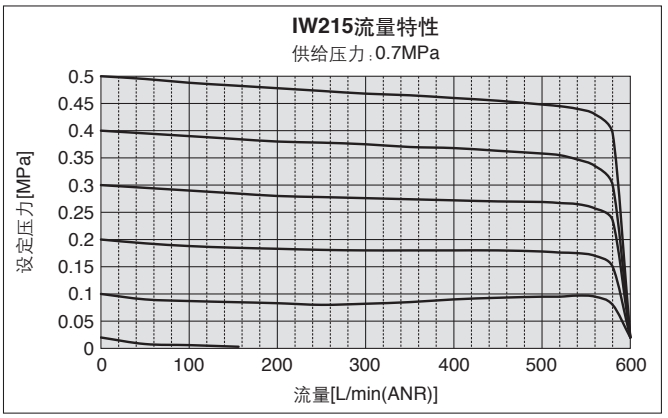

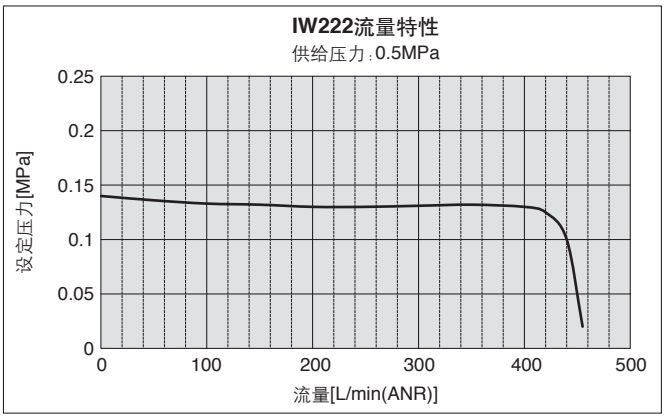

压力特性(代表值)

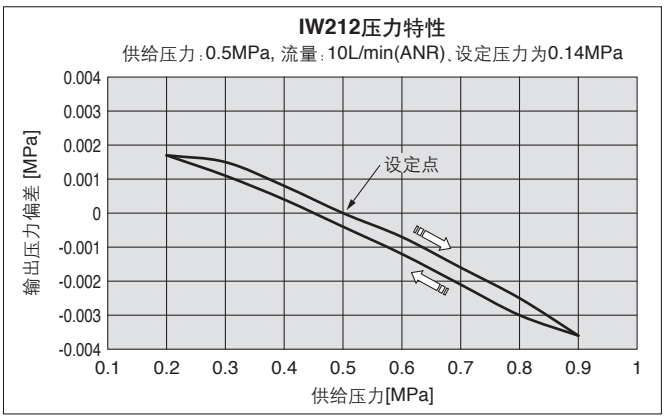

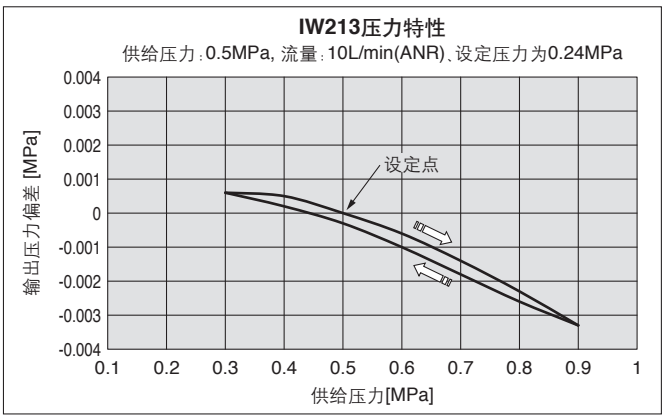

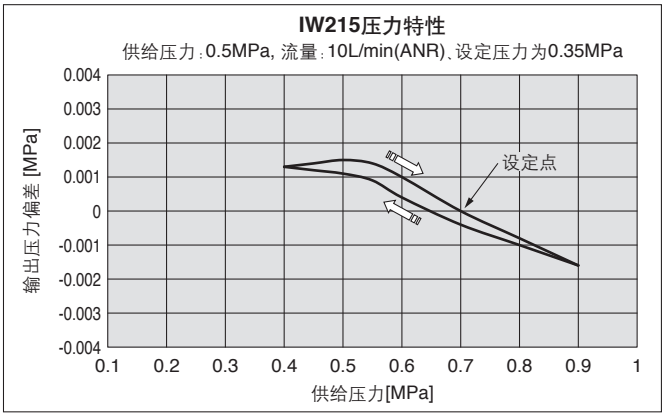

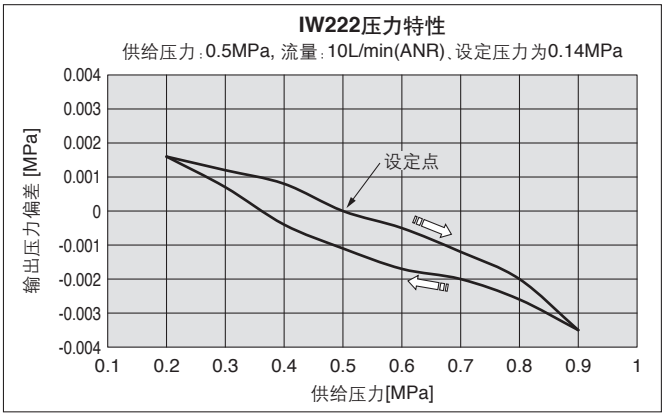

动作原理

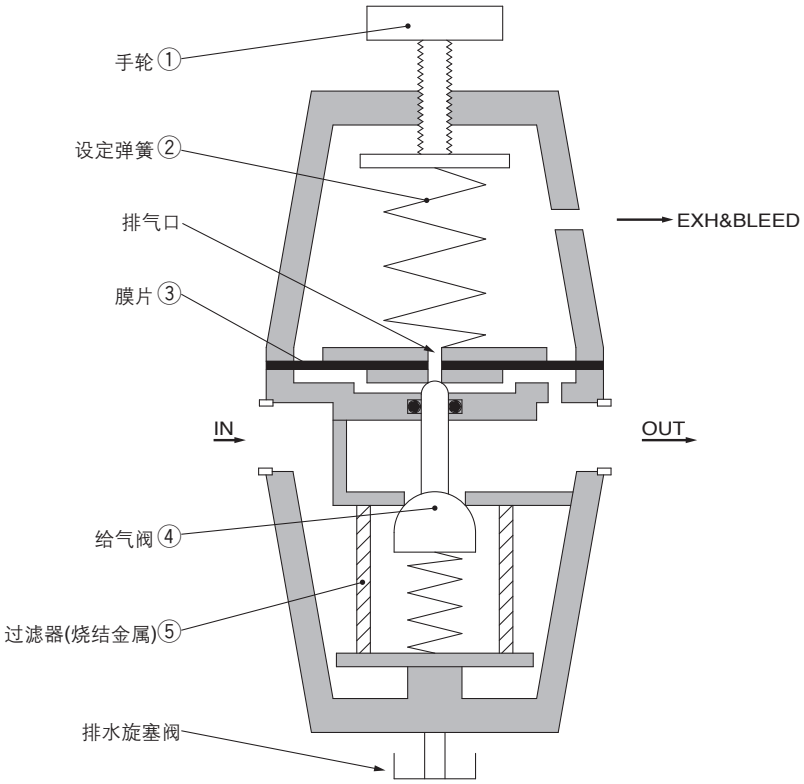

从SUP侧流入的压缩空气通过⑤过滤器(烧结金属)，细小的尘埃被滤除。旋转手轮①后，在②设定弹簧的压缩力作用下，④给气阀打开，清洁的空气流入二次侧。二次侧压力作用于③膜片，与②设定弹簧的压缩力相平衡。若二次侧压力升高，则由于作用在③膜片的力大于②设定弹簧的压缩力，④给气阀关闭的同时排气口打开，剩余压力向大气放出，使其保持压力一定。

构造图

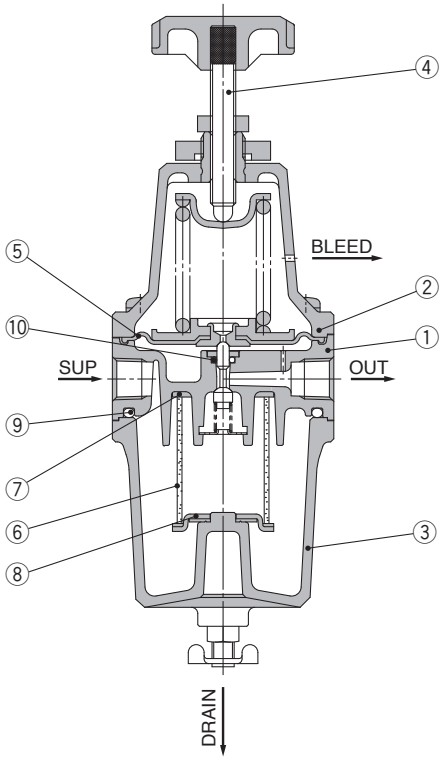

构成部件

编号	部件名	材质	备注
1	主体组件	压铸铝/铝	银色
2	阀盖	压铸铝/黄铜	银色
3	外壳组件	压铸铝/黄铜	银色
4	手轮	ABS/不锈钢	–

维护部件

编号	部件名	材质	部件型号
5	膜片组件	压铸铝/黄铜/NBR	P218010-1
6	滤芯	青铜	1301111-5B
7	密封件	NBR	1301510
8	过滤器圆盘组件	黄铜/NBR	P218010-16
9	“O”形圈	NBR	AS568-228
10	“O”形圈	NBR	JISB2401 P4

外形尺寸图

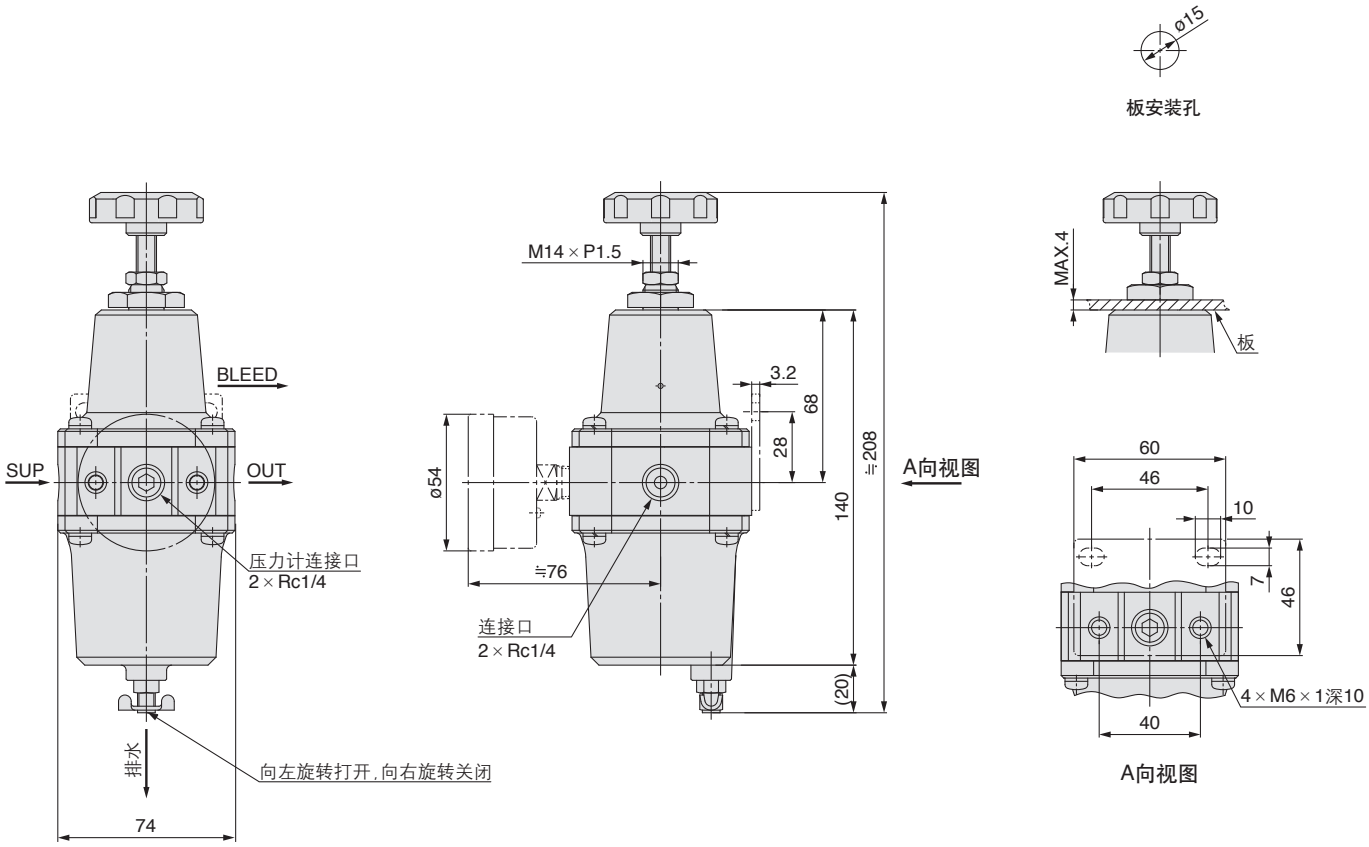
ø15
板安装孔
BLEED
SUP
OUT
压力计连接口
2 × Rc1/4
排水
向左旋转打开，向右旋转关闭
74
M14 × P1.5
3.2
68
28
ø54
≒76
连接口
2 × Rc1/4
140
≒208
(20)
A向视图
MAX.4
板
60
46
10
7
46
4 × M6 × 1深10
40
A向视图

带过滤器的减压阀
1301 系列

●外部重要部位可选SUS材质。
●有低温环境用和高温环境用规格(AW系列订制规格P.45)

型号表示方法

1301 – 002 □

带过滤器的减压阀

设定压力分类

002	0.02~0.2MPa
1202	0.02~0.29MPa
2502	0.02~0.49MPa
902※	0.02~0.2MPa

※外部重要部位SUS。详情请见P.43。

附带品

无记号	无
B	带支架
G	带压力计

标准规格

型号	基本型			外部重要部位SUS
	1301-002	1301-1202	1301-2502	1301-902
最高供给压力	MAX.1.0MPa			
设定压力	0.02~0.2MPa	0.02~0.29MPa	0.02~0.49MPa	0.02~0.2MPa
环境温度及使用流体温度	–5~60℃(无冻结)			
过滤精度	5μm			
连接口径	Rc1/4			
压力计连接口径	Rc1/8(1处)			
质量	1.07kg			

流量特性(代表值)

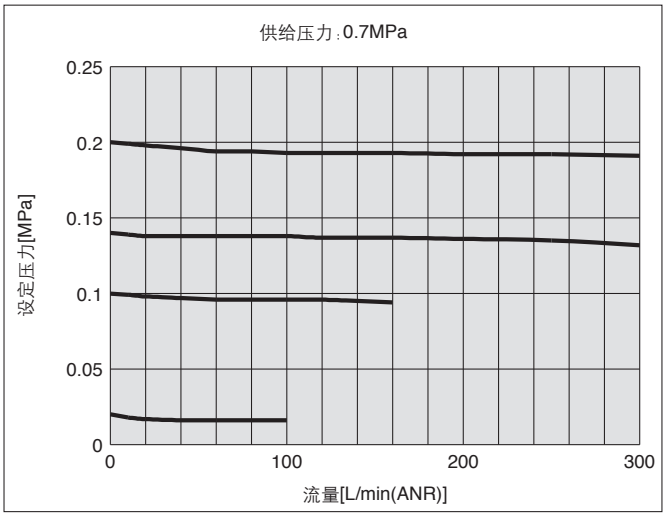

压力特性(代表值)

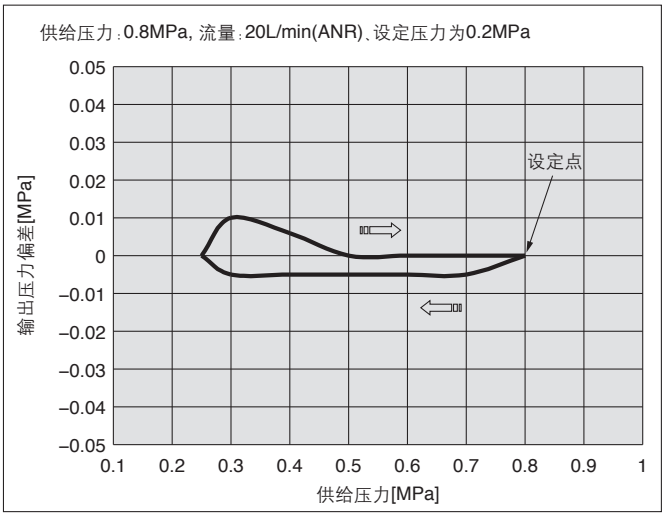

动作原理

1301

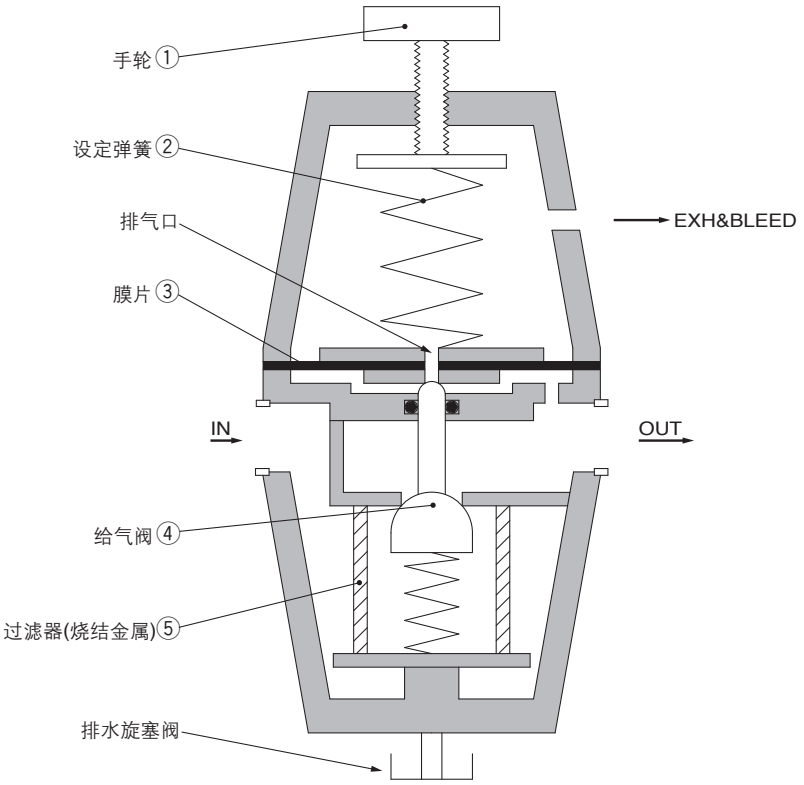

从SUP侧流入的压缩空气通过⑤过滤器(烧结金属)，细小的尘埃被滤除。旋转手轮①后，在②设定弹簧的压缩力作用下，④给气阀打开，清洁的空气流入二次侧。二次侧压力作用于③膜片，与②设定弹簧的压缩力相平衡。若二次侧压力升高，则由于作用在③膜片的力大于②设定弹簧的压缩力，④给气阀关闭的同时排气口打开，剩余压力向大气放出，使其保持压力一定。

构造图

1301

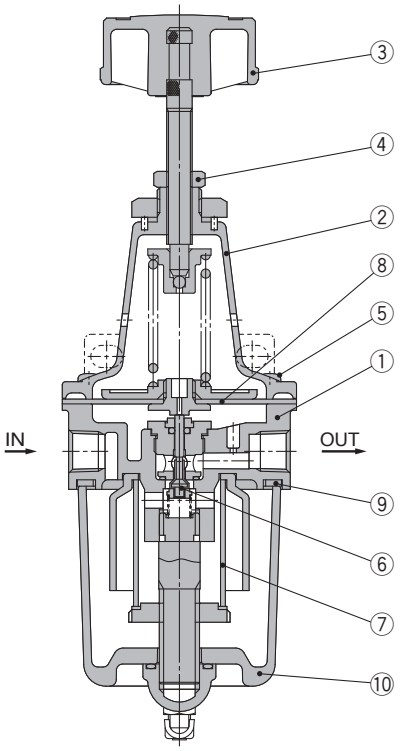

构成部品

编号	部件名	材质				备注
		基本型			外部重要部位SUS	
		1301-002	1301-1202	1301-2502	1301-902	
1	减压室	压铸锌				银色
2	阀盖	压铸锌				银色
3	手轮	ABS/黄铜			ABS/不锈钢	–
4	锁紧螺母	黄铜			不锈钢	–
5	十字盘头小螺钉	黄铜			不锈钢	–

维护部件

编号	部件名	材质	部件型号			
			基本型			外部重要部位SUS
			1301-002	1301-1202	1301-2502	1301-902
6	先导阀	不锈钢/NBR	1301207#1			1301207#1
7	滤芯	青铜	1301111-5B			1301111-5B
8	膜片组件	耐候性NBR/黄铜/ADC	13014A			13014A
9	外壳密封件	NBR	130124			130124
10	外壳组件	ZDC/黄铜	130191A			–
		ZDC/不锈钢	–			130191A-S

外形尺寸图

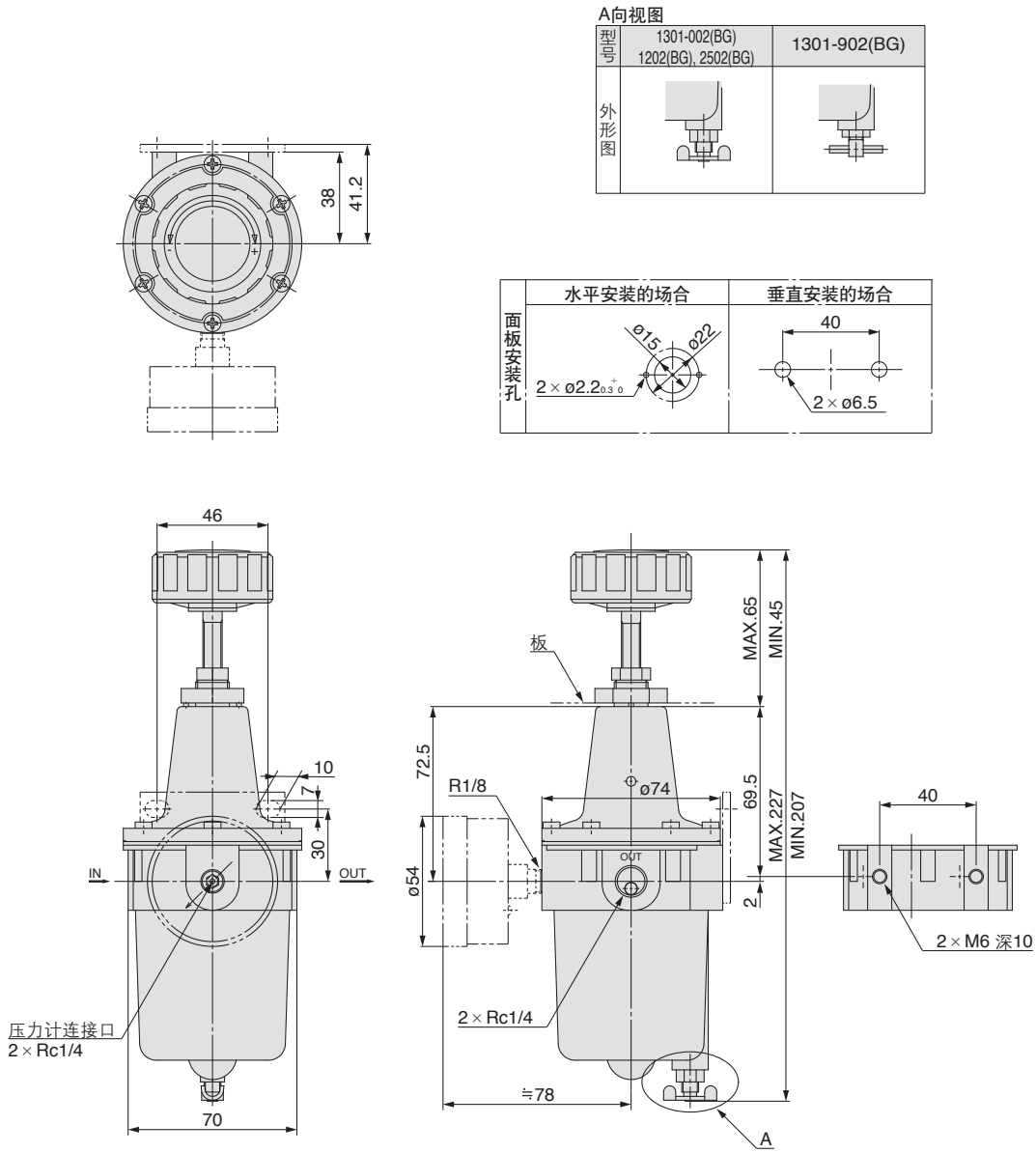
A向视图
型号
1301-002(BG)
1202(BG), 2502(BG)
1301-902(BG)
外形图
面板安装孔
水平安装的场合
垂直安装的场合
ø15
ø22
2 × ø2.2
40
2 × ø6.5
38
41.2
46
10
7
30
IN
OUT
压力计连接口
2 × Rc1/4
70
板
72.5
R1/8
ø74
ø54
MAX.65
MIN.45
69.5
MAX.227
MIN.207
2
2 × Rc1/4
≒78
A
40
2 × M6 深10

过滤减压阀／*AW30~AW60*

订制规格

关于详细尺寸、规格及交货期，请与本公司联络确认。

Order Made

特殊温度环境

为了能应对寒冷地域及热带地域等环境条件，将密封件和树脂部件变更为了特殊材料。

规格

订制型号		-X430	-X440
环境		低温环境用	高温环境用
环境温度(℃)		–30~60	–5~80
使用流体温度(℃)		–5~60(无冻结)	
材质	橡胶部件	特殊NBR	FKM
	主要部件	金属(压铸铝)	
过滤精度		5μm	

AW30-03G-2-X440

适合型号

型号	AW30	AW40	AW40-06	AW60
管连接口	1/4·3/8	1/4·3/8·1/2	3/4	3/4·1

AW 30 – □ 03 BG – 2 □ – X430

❶ ❷ ❸ ❹ ❺ ❻

低·高温环境用

X430	低温
X440	高温

· 请在可选项及准标准中的a~g的每一项中选择一个。
· 请将可选项记号、准标准记号按数字和字母顺序表示。
例) AW30-03BG-2N-X430

				记号	内容	❶ 主体大小 30	40	60
❷	螺纹种类			无记号	Rc	●	●	●
				N	NPT	●	●	●
				F	G	●	●	●
				+				
❸	接管口径			02	1/4	●	●	–
				03	3/8	●	●	–
				04	1/2	–	●	–
				06	3/4	–	●	●
				10	1	–	–	●
				+				
❹	注1) 可选项	a	安装	无记号	无安装可选项	●	●	●
				B注2)	带支架	●	●	●
				H	带设定螺母(面板安装用)	●	●	–
				+				
		b	压力计	无记号	无压力计	●	●	●
				G注3)	圆形压力计(无限位指示器)	●	●	●
				+				
❺	外壳注4)			2	金属外壳	●	●	●
				+				
❻	准标准	c	设定压力	无记号	0.05~0.85MPa设定	●	●	●
				1注5)	0.02~0.2MPa设定	●	●	●
				+				
		d	排水口	无记号	带排水旋塞阀	●	●	●
				J注6)	排水导向1/4	●	●	●
				+				
		e	排气机构	无记号	溢流型	●	●	●
				N	非溢流型	●	●	●
				+				
		f	流向	无记号	流向:左→右	●	●	●
				R	流向:右→左	●	●	●
				+				
		g	压力单位	无记号	产品铭板、外壳注意标识、压力计的表示单位:MPa	●	●	●
				Z注7)	产品铭板、外壳注意标识、压力计的表示单位:psi、°F	○注8)	○注8)	○注8)

注1) 可选项B,G,H为同包未组装的状态。
注2) 支架附带有设定螺母(AW30~AW40)。AW60附带有安装螺钉(2个)。
注3) 关于压力计的安装螺纹，AW30为1/8、AW40,60为1/4，压力计为G43。
注4) 请务必选择金属外壳2。
注5) 相对于标准规格，仅调压弹簧不同，产品本身并非不能设定0.2MPa以上的压力。
另外，若带压力计则为0.2MPa用的压力计。
注6) 不具备阀的功能。
注7) 螺纹种类须为NPT。根据新计量法(日本国内为SI单位)，仅为海外出售。
注8) ○表示仅在螺纹种类为NPT时对应。

外形尺寸图

AW30-X430, -X440

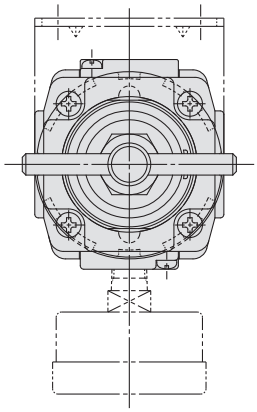

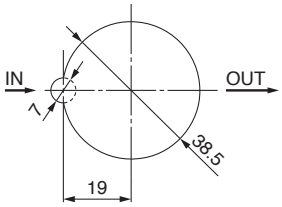
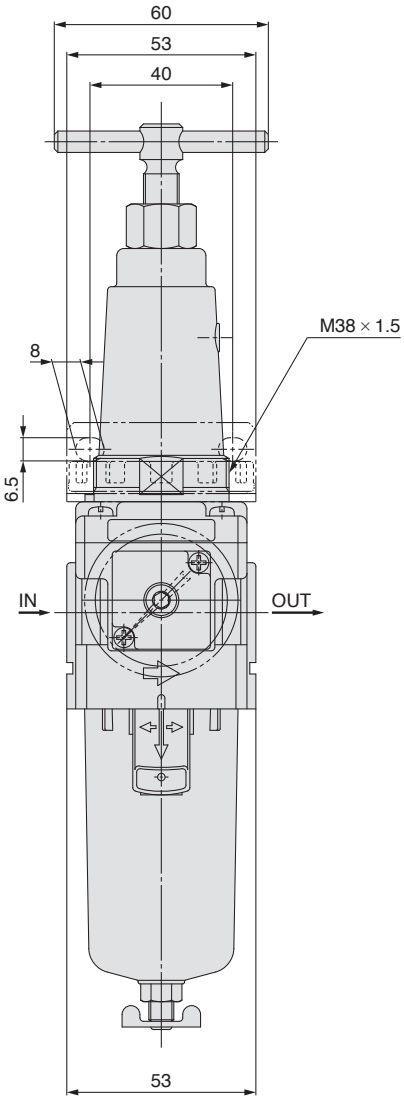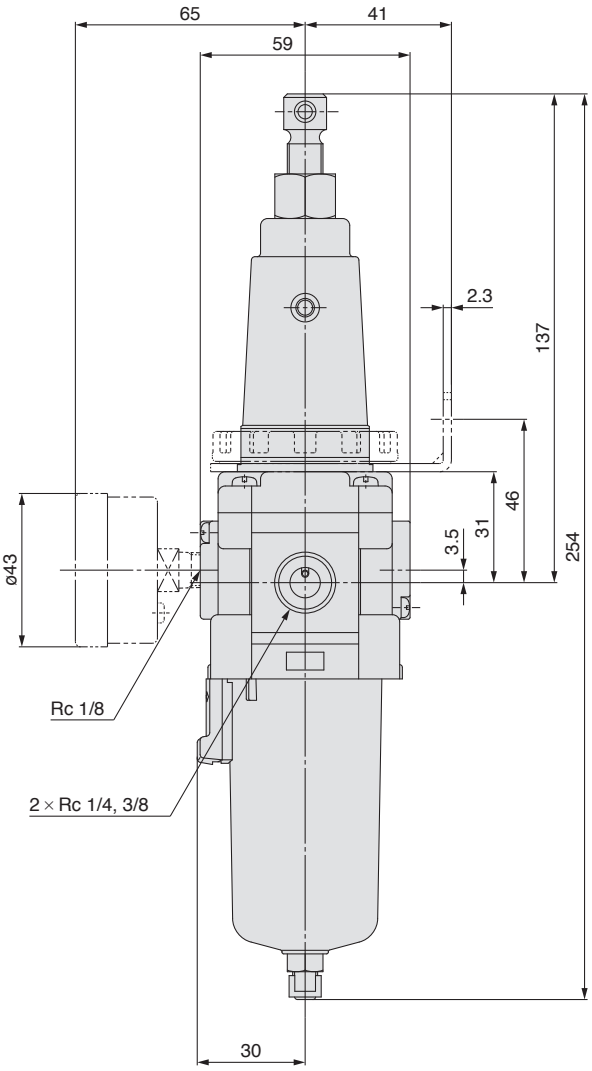
板子加工尺寸