平行开闭型气爪／3爪

MHS3 系列

ø16、ø20、ø25、ø32、ø40、ø50、ø63、ø80、ø100、ø125

▲：在技术条件允许的情况下，请选择带▲的选项，以便尽可能地获得快速供货的服务。关于快速供货的实现方法，请参考前附 13。

型号表示方法

缸径

ø16~ø25 MHS3 – 20 D – M9BW □ – □

手指数

▲3	3爪

缸径

▲16	16mm
▲20	20mm
▲25	25mm

动作方式

▲D	双作用

磁性开关

▲无记号	无磁性开关(内置磁环)

※适合磁性开关型号从下表选定。

磁性开关个数

▲无记号	2个
S	1个

订制规格
详见P.941。

适合磁性开关 ／磁性开关单体的详细规格参见P.1524~1556。

种类	特殊功能	导线引出方式	指示灯	配线(输出)	负载电压 DC	负载电压 AC	磁性开关型号 纵向引出	磁性开关型号 横向引出	导线长度(m)※ 0.5(无记号)	1(M)	3(L)	5(Z)	导线前置插头	适合负载	
无触点磁性开关	——	直接出线式	有	3线(NPN)	24V	5V、12V	▲M9NV	▲M9N	●	●	●	○	○	IC回路	继电器 PLC
				3线(PNP)			▲M9PV	▲M9P	●	●	●	○	○		
				2线		12V	▲M9BV	▲M9B	●	●	●	○	○	—	
	诊断指示(2色显示)			3线(NPN)		5V、12V	M9NWV	M9NW	●	●	●	○	○	IC回路	
				3线(PNP)			M9PWV	M9PW	●	●	●	○	○		
				2线		12V	▲M9BWV	▲M9BW	●	●	●	○	○	—	
	耐水性强(2色显示)			3线(NPN)		5V、12V	※※M9NAV	※※M9NA	○	○	●	○	○	IC回路	
				3线(PNP)			※※M9PAV	※※M9PA	○	○	●	○	○		
				2线		12V	※※M9BAV	▲※※M9BA	○	○	●	○	○	—	

※※上述型号的产品上也可安装耐水性强型的磁性开关，但并不保证产品的耐水性能。

※导线长度记号
0.5m …… 无记号 (例) M9N
1m …… M (例) M9NWM
3m …… L (例) M9NWL
5m …… Z (例) M9NZ

※带"○"的无触点磁性开关按订货生产。

注) 使用2色显示型的场合，为了能检测出气爪的适当位置，请设定红色灯亮。

缸径

ø32~ø125 MHS3 – 50 □ D – M9BW □ – □

手指数

▲3	3爪

缸径

▲32	32mm
▲40	40mm
▲50	50mm
▲63	63mm
▲80	80mm
▲100	100mm
▲125	125mm

通口螺纹的种类

记号	种类	缸径
▲无记号	M螺纹	ø32~ø63
	Rc	ø80~ø125
TN	NPT	
TF	G	

动作方式

▲D	双作用

磁性开关

▲无记号	无磁性开关(内置磁环)

※适合磁性开关型号从下表选定。

磁性开关个数

▲无记号	2个
S	1个
n	n个

订制规格
详见P.941。

适合磁性开关／磁性开关单体的详细规格参见P.1336~1368。

种类	特殊功能	导线引出方式	指示灯	配线(输出)	负载电压 DC	负载电压 AC	磁性开关型号 纵向引出	磁性开关型号 横向引出	导线长度(m)※ 0.5(无记号)	1(M)	3(L)	5(Z)	导线前置插头	适合负载	
无触点磁性开关	——	直接出线式	有	3线(NPN)	24V	5V、12V	▲M9NV	▲M9N	●	●	●	○	○	IC回路	继电器 PLC
				3线(PNP)			▲M9PV	▲M9P	●	●	●	○	○		
				2线		12V	▲M9BV	▲M9B	●	●	●	○	○	—	
	诊断指示(2色显示)			3线(NPN)		5V、12V	▲M9NWV	▲M9NW	●	●	●	○	○	IC回路	
				3线(PNP)			▲M9PWV	▲M9PW	●	●	●	○	○		
				2线		12V	▲M9BWV	▲M9BW	●	●	●	○	○	—	
	耐水性强(2色显示)			3线(NPN)		5V、12V	※※M9NAV	※※M9NA	○	○	●	○	○	IC回路	
				3线(PNP)			※※M9PAV	▲※※M9PA	○	○	●	○	○		
				2线		12V	▲※※M9BAV	▲※※M9BA	○	○	●	○	○	—	

※※上记型号的产品上也可安装耐水性强型的磁性开关，但并不保证产品的耐水性能。

※导线长度记号
0.5m …… 无记号 (例) M9NW
1m …… M (例) M9NWM
3m …… L (例) M9NWL
5m …… Z (例) M9NWZ

※带"○"的无触点磁性开关按订货生产。

注1) 使用2色显示型的场合，为了能检测出气爪的适当位置，请设定红色灯亮。
注2) 订购附带磁性开关的场合，ø32~ø125的磁性开关安装件同包出厂。
注3) 另外订购磁性开关的场合，需要磁性开关安装件(BMG2-012)。

型式／规格

型号		MHS3-16D	MHS3-20D	MHS3-25D	MHS3-32D	MHS3-40D	MHS3-50D	MHS3-63D	MHS3-80D	MHS3-100D	MHS3-125D
缸径 mm		16	20	25	32	40	50	63	80	100	125
使用流体		空气									
使用压力 MPa		0.2~0.6			0.1~0.6						
环境温度及使用流体温度 ºC		–10~60									
重复精度 mm		±0.01									
最高使用频率 c.p.m		120			60				30		
给油		不给油									
动作方式		双作用									
注)有效夹持力 N 压力 0.5MPa时	外径夹持力	14	25	42	74	118	187	335	500	750	1,270
	内径夹持力	16	28	47	82	130	204	359	525	780	1,320
开闭行程 mm (直径)		4	4	6	8	8	12	16	20	24	32
质量 g		60	100	140	237	351	541	992	1,850	3,340	6,460

注) ø16~ø25为夹持点L=20mm时的值、ø32~ø63为夹持点L=30mm时的值、ø80~ø125为夹持点L=50mm时的值。
各夹持位置的夹持力参见《Best Pneumatics》第6版第3册P.587~589「有效夹持力」图。

JIS图形符号

双作用、内径夹持

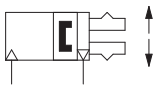

双作用、外径夹持

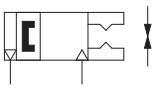

Order Made 单独订制规格
(详见《Best Pneumatics》第6版第3册第644~654页。)

表示记号	规格／内容
-X84	单动型(ø16~ø63)

Order Made 订制规格
(详见《Best Pneumatics》第6版第3册第727~748页。)

表示记号	规格、内容
-X4	耐热规格(100℃)
-X5	密封件类氟橡胶
-X50	无磁环
-X53	密封件类EPDM、氟润滑脂
-X56	轴向配管
-X63	氟润滑脂
-X79	食品机械用润滑脂、氟润滑脂
-X79A	食品机械用润滑脂

带磁性开关的规格参见《Best Pneumatics》第6版第3册第636~643页。

- 磁性开关的设定例及安装位置设定方法
- 磁性开关迟滞
- 磁性开关固定方法
- 磁性开关从主体端面的伸出量

外形尺寸图

MHS3-16D~25D

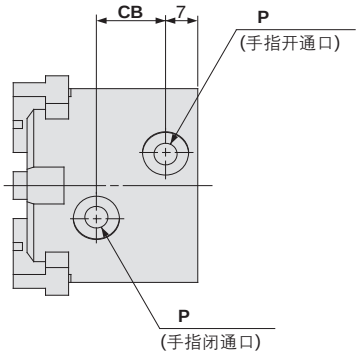

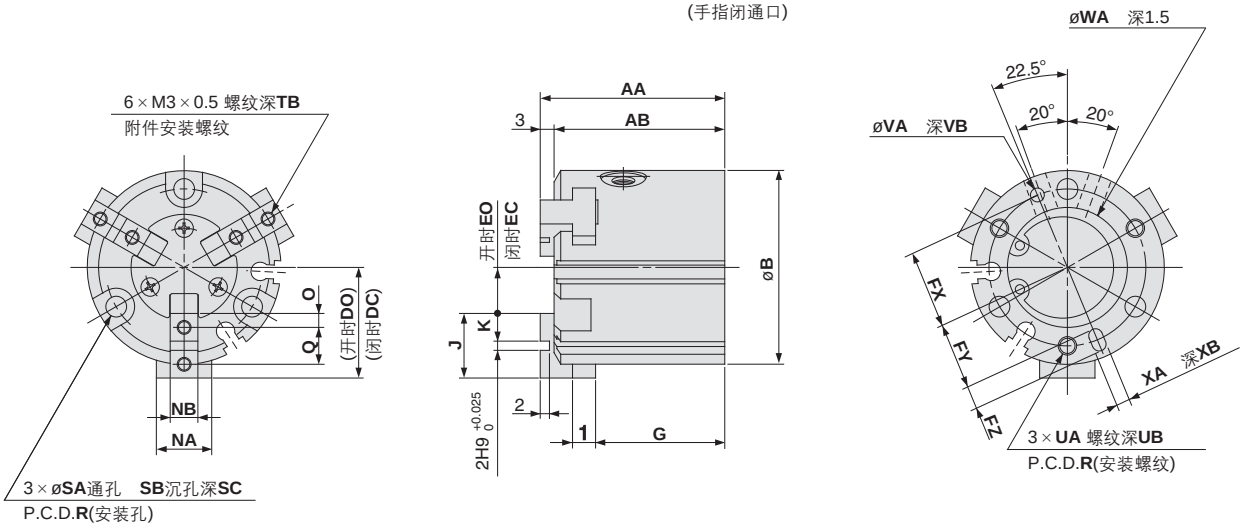

磁性开关安装用槽位置(2个)

MHS3-16D

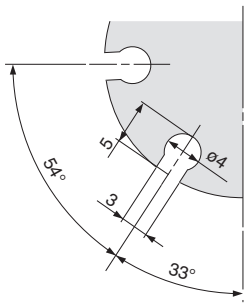

MHS3-20D

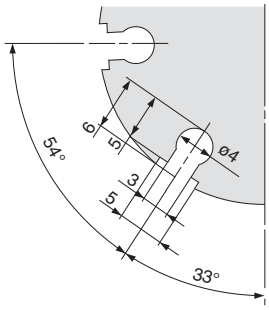

MHS3-25D

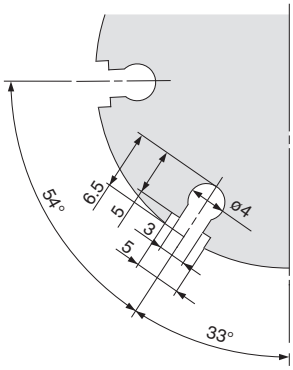

(mm)

型号	AA	AB	B	CB	DC	DO	EC	EO	FX	FY	FZ	G	1	J	K	NA	NB	O	P	Q	R
MHS3-16D	35	32	30	11	15	17	5	7	12.5	11	3	25	4	10	4	8	5h9 $^{0}_{-0.030}$	2	M3×0.5	6	25
MHS3-20D	38	35	36	13	18	20	6	8	14.5	13	3	27	5	12	5	10	6h9 $^{0}_{-0.030}$	2.5	M5×0.8	7	29
MHS3-25D	40	37	42	15	21	24	7	10	17	14.5	5	28	5	14	6	12	6h9 $^{0}_{-0.030}$	3	M5×0.8	8	34

型号	SA	SB	SC	TB	UA	UB	VA	VB	WA	XA	XB
MHS3-16D	3.4	6.5	8	5	M3×0.5	4.5	2H9 $^{+0.025}_{0}$	2	17H9 $^{+0.043}_{0}$	2H9 $^{+0.025}_{0}$	2
MHS3-20D	3.4	6.5	9.5	6	M3×0.5	6	2H9 $^{+0.025}_{0}$	2	21H9 $^{+0.052}_{0}$	2H9 $^{+0.025}_{0}$	2
MHS3-25D	4.5	8	10	6	M4×0.7	6	3H9 $^{+0.025}_{0}$	3	26H9 $^{+0.052}_{0}$	3H9 $^{+0.025}_{0}$	3

MHS3-32D~80D

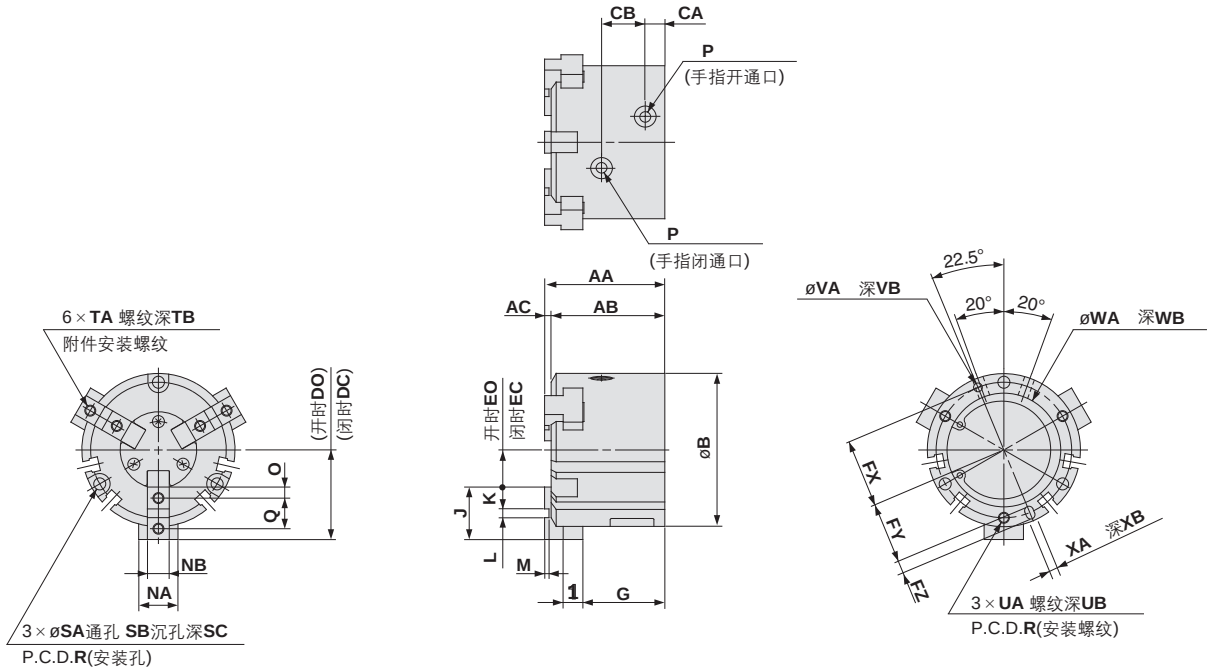

磁性开关安装用槽位置(4处)

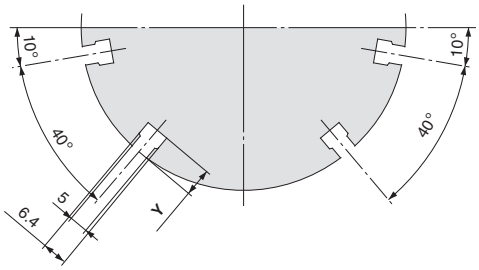

(mm)

型号	AA	AB	AC	B	CA	CB	DC	DO	EC	EO	FX	FY	FZ	G	1	J	K	L	M	NA	NB
MHS3-32D	44	41	3	52	8	16	28	32	8	12	22	19.5	5	30.5	6	20	9	$2H9^{+0.025}_{0}$	2	14	$8h9^{0}_{-0.036}$
MHS3-40D	47	44	3	62	9	17	31	35	10	14	26.5	23.5	6	32	7	21	9	$3H9^{+0.025}_{0}$	2	16	$8h9^{0}_{-0.036}$
MHS3-50D	55	52	3	70	9	20	35	41	11	17	31	28	6	37.5	9	24	10	$4H9^{+0.030}_{0}$	2	18	$10h9^{0}_{-0.036}$
MHS3-63D	66	62	4	86	12	22	43	51	15	23	38	34.5	7	44	11	28	11	$6H9^{+0.030}_{0}$	3	24	$12h9^{0}_{-0.043}$
MHS3-80D	82	77	5	106	13.5	27	53.5	63.5	21.5	31.5	47.5	43.5	8	56	12	32	12	$8H9^{+0.036}_{0}$	4	28	$14h9^{0}_{-0.043}$

型号	O	P	Q	R	SA	SB	SC	TA	TB	UA	UB	VA	VB	WA	WB	XA	XB	Y
MHS3-32D	4.5	M5×0.8	11	44	4.5	8	9	M4×0.7	8	M4×0.7	6	$3H9^{+0.025}_{0}$	3	$34H9^{+0.062}_{0}$	2	$3H9^{+0.025}_{0}$	3	6
MHS3-40D	4.5	M5×0.8	12	53	5.5	9.5	9	M4×0.7	8	M5×0.8	7.5	$4H9^{+0.030}_{0}$	4	$42H9^{+0.062}_{0}$	2	$4H9^{+0.030}_{0}$	4	8
MHS3-50D	5	M5×0.8	14	62	5.5	9.5	12	M5×0.8	10	M5×0.8	10	$4H9^{+0.030}_{0}$	4	$52H9^{+0.074}_{0}$	2	$4H9^{+0.030}_{0}$	4	7
MHS3-63D	5.5	M5×0.8	17	76	6.6	11	14	M5×0.8	10	M6×1	9	$5H9^{+0.030}_{0}$	5	$65H9^{+0.074}_{0}$	2.5	$5H9^{+0.030}_{0}$	5	7.5
MHS3-80D	6	Rc1/8(G1/8, NPT1/8)	20	95	6.6	11	19	M6×1	12	M6×1	12	$6H9^{+0.030}_{0}$	6	$82H9^{+0.087}_{0}$	3	$6H9^{+0.030}_{0}$	6	9

外形尺寸图

MHS3-100D、125D

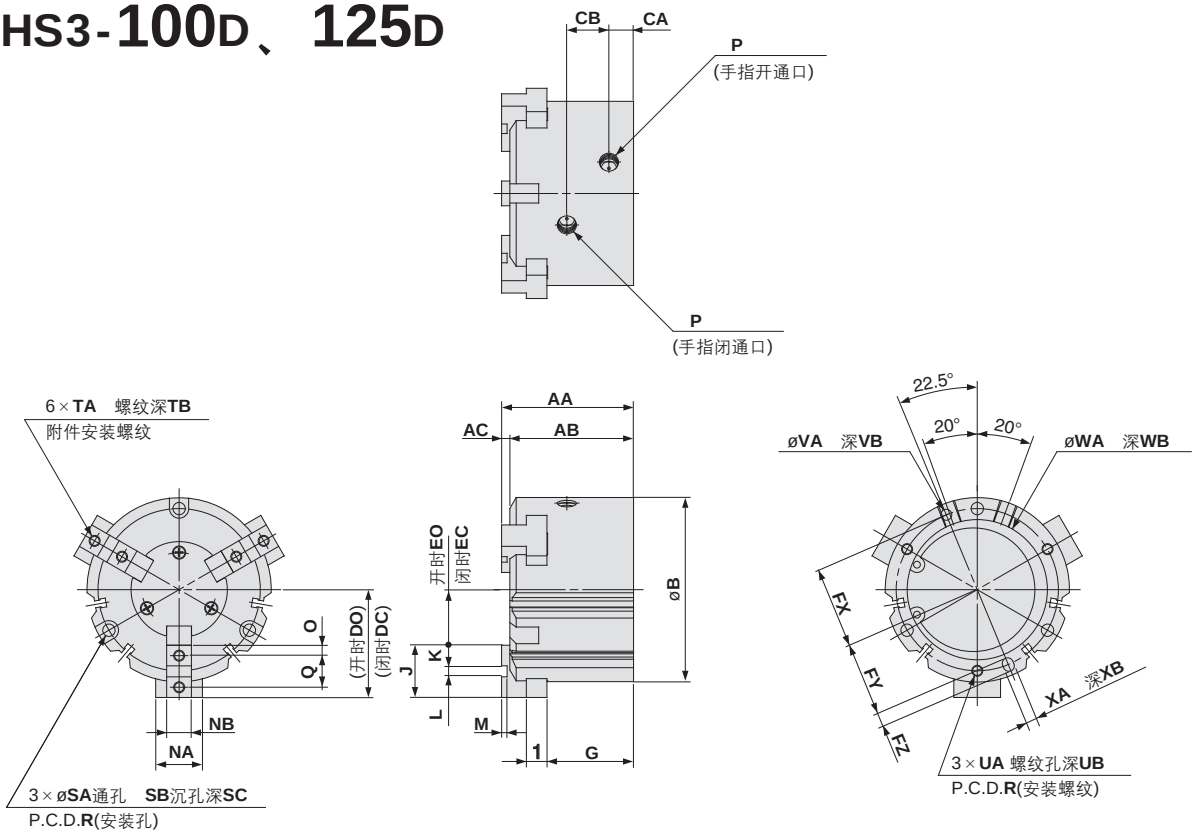

磁性开关安装用槽位置(4处)

MHS3-100D

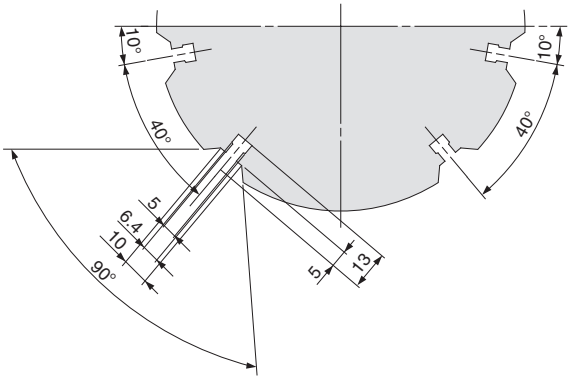

MHS3-125D

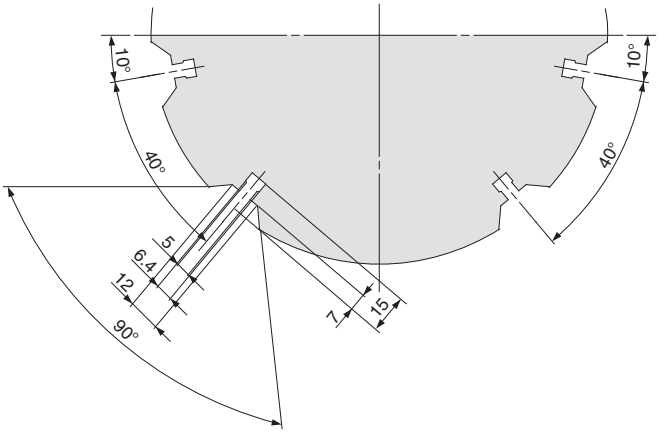

(mm)

型号	AA	AB	AC	B	CA	CB	DC	DO	EC	EO	FX	FY	FZ	G	1	J	K	L	M	NA	NB
MHS3-100D	96	90	6	134	18	30.6	66	78	28	40	59	54	10	63	15	38	15	8H9 $^{+0.036}_{0}$	4	34	18h9 $^{0}_{-0.043}$
MHS3-125D	122	114	8	166	23.5	38	82	98	30	46	74	68	12	84	18	52	21	10H9 $^{+0.036}_{0}$	6	40	22h9 $^{0}_{-0.052}$

型号	O	P	Q	R	SA	SB	SC	TA	TB	UA	UB	VA	VB	WA	WB	XA	XB
MHS3-100D	7.5	Rc1/4(G1/4, NPT1/4)	23	118	9	14	21	M8×1.25	16	M8×1.25	16	8H9 $^{+0.036}_{0}$	6	102H9 $^{+0.087}_{0}$	4	8H9 $^{+0.036}_{0}$	6
MHS3-125D	10.5	Rc3/8(G3/8, NPT3/8)	31	148	11	17.5	34	M10×1.5	20	M10×1.5	20	10H9 $^{+0.036}_{0}$	8	130H9 $^{+0.100}_{0}$	6	10H9 $^{+0.036}_{0}$	8

MHS3系列　端板安装部详细尺寸图

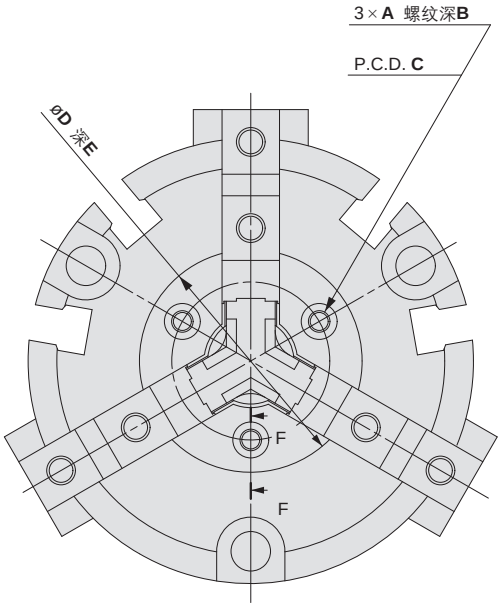

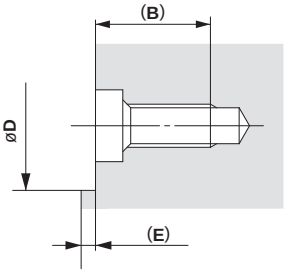

F-F

(mm)

型号	A	B	C	øD	E
MHS3-16D	M2×0.4	5.5	12.5	18H8 $^{+0.027}_{0}$	0.5
MHS3-20D		5.4	15	21H8 $^{+0.033}_{0}$	0.6
MHS3-25D			17	23H8 $^{+0.033}_{0}$	
MHS3-32D		5.2	21	27H8 $^{+0.033}_{0}$	0.8
MHS3-40D	M3×0.5	8	22	31H8 $^{+0.039}_{0}$	1
MHS3-50D			26	35H8 $^{+0.039}_{0}$	
MHS3-63D			33	42H8 $^{+0.039}_{0}$	
MHS3-80D	M4×0.7	9.5	40	52H8 $^{+0.046}_{0}$	1.5
MHS3-100D			54	70H8 $^{+0.046}_{0}$	
MHS3-125D			62	82H8 $^{+0.054}_{0}$	

平行开闭型气爪／3爪：长行程型

MHSL3 系列

ø16、ø20、ø25、ø32、ø40、ø50、ø63、ø80、ø100、ø125

▲：在技术条件允许的情况下，请选择带▲的选项，以便尽可能地获得快速供货的服务。关于快速供货的实现方法，请参考前附 13。

型号表示方法

缸径

ø16~ø25　**MHSL3 – 20 D – M9BW □ – □**

手指数

▲3	3爪

缸径

▲16	16mm
▲20	20mm
▲25	25mm

动作方式

▲D	双作用

磁性开关

▲无记号	无磁性开关(内有磁环)

※适合磁性开关型号从下表选定。

磁性开关个数

▲无记号	2个
S	1个

订制规格

详见P.947。

适合磁性开关 / 磁性开关单体的详细规格参见P.1336~1368。

种类	特殊功能	导线引出方式	指示灯	配线(输出)	负载电压 DC		负载电压 AC	磁性开关型号 纵向引出	磁性开关型号 横向引出	导线长度(m)※ 0.5(无记号)	1(M)	3(L)	5(Z)	导线前置插头	适用负载	
无触点磁性开关	——	直接出线式	有	3线(NPN)	24V	5V、12V	—	▲M9NV	▲M9N	●	●	●	○	○	IC回路	继电器 PLC
				3线(PNP)				M9PV	▲M9P	●	●	●	○	○		
				2线		12V		▲M9BV	▲M9B	●	●	●	○	○	—	
	诊断指示(2色显示)			3线(NPN)		5V、12V		M9NWV	M9NW	●	●	●	○	○	IC回路	
				3线(PNP)				M9PWV	▲M9PW	●	●	●	○	○		
				2线		12V		▲M9BWV	M9BW	●	●	●	○	○	—	
	耐水性强(2色显示)			3线(NPN)		5V、12V		※※M9NAV	※※M9NA	○	○	●	○	○	IC回路	
				3线(PNP)				※※M9PAV	※※M9PA	○	○	●	○	○		
				2线		12V		※※M9BAV	※※M9BA	○	○	●	○	○	—	

※※上述型号的产品上也可安装耐水性强型的磁性开关，但并不保证产品的耐水性能。

※导线长度记号　0.5m……无记号　(例)M9NW　　※带○的无触点磁性开关按定货生产。
1m……M　(例)M9NWM
3m……L　(例)M9NWL
5m……Z　(例)M9NWZ

注) 使用2色显示型的场合，为了能检测出气爪的确切位置，请设定在红色灯亮处。

缸径

ø32~ø125　**MHSL3 – 50 □ D – M9BW □ – □**

手指数

▲3	3爪

缸径

▲32	32mm
▲40	40mm
▲50	50mm
▲63	63mm
▲80	80mm
▲100	100mm
▲125	125mm

通口螺纹的种类

记号	种类	缸径
▲无记号	M螺纹	ø32~ø63
	Rc	ø80~ø125
TN	NPT	
▲TF	G	

动作方式

▲D	双作用

磁性开关

▲无记号	无磁性开关(内有磁环)

※适合磁性开关型号从下表选定。

磁性开关个数

▲无记号	2个
S	1个
n	n个

订制规格

详见P.947。

适合磁性开关 / 磁性开关单体的详细规格参见P.1336~1368。

种类	特殊功能	导线引出方式	指示灯	配线(输出)	负载电压 DC		负载电压 AC	磁性开关型号 纵向引出	磁性开关型号 横向引出	导线长度(m)※ 0.5(无记号)	1(M)	3(L)	5(Z)	导线前置插头	适用负载	
无触点磁性开关	——	直接出线式	有	3线(NPN)	24V	5V、12V	—	▲M9NV	▲M9N	●	●	●	○	○	IC回路	继电器 PLC
				3线(PNP)				▲M9PV	▲M9P	●	●	●	○	○		
				2线		12V		▲M9BV	▲M9B	●	●	●	○	○	—	
	诊断指示(2色显示)			3线(NPN)		5V、12V		M9NWV	M9NW	●	●	●	○	○	IC回路	
				3线(PNP)				M9PWV	M9PW	●	●	●	○	○		
				2线		12V		▲M9BWV	▲M9BW	●	●	●	○	○	—	
	耐水性强(2色显示)			3线(NPN)		5V、12V		※※M9NAV	※※M9NA	○	○	●	○	○	IC回路	
				3线(PNP)				※※M9PAV	※※M9PA	○	○	●	○	○		
				2线		12V		※※M9BAV	▲※※M9BA	○	○	●	○	○	—	

※※上述型号的产品上也可安装耐水性强型的磁性开关，但并不保证产品的耐水性能。

※导线长度记号　0.5m……无记号　(例)M9NW　　※带○的无触点磁性开关按定货生产。
1m……M　(例)M9NWM
3m……L　(例)M9NWL
5m……Z　(例)M9NWZ

注1) 使用2色显示型的场合，为了能检测出气爪的确切位置，请设定红色灯亮。
注2) 订购附带磁性开关的场合，ø32~ø125的磁性开关安装件同包出厂。
注3) 单独订购磁性开关的场合，需要磁性开关安装件(BMG2-012)。

型式/规格

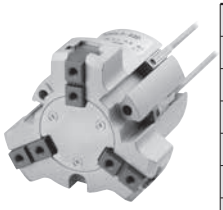

型号		MHSL3-16D	MHSL3-20D	MHSL3-25D	MHSL3-32D	MHSL3-40D	MHSL3-50D	MHSL3-63D	MHSL3-80D	MHSL3-100D	MHSL3-125D
缸径 mm		16	20	25	32	40	50	63	80	100	125
使用流体		空气									
使用压力 MPa		0.2~0.6			0.1~0.6						
环境温度及使用流体温度 ºC		−10~60									
重复精度 mm		±0.01									
最高使用频率 c.p.m		120			60				30		
给油		不给油									
动作方式		双作用									
注)有效夹持力 N 压力 0.5MPa时	外径夹持力	14	25	42	74	118	187	335	500	750	1,270
	内径夹持力	16	28	47	82	130	204	359	525	780	1,320
开闭行程 mm (直径)		10	10	12	16	20	28	32	40	48	64
质量 g		80	135	180	370	550	930	1,550	2,850	5,500	11,300

注) ø16~ø25为夹持点L=20mm时的值、ø32~ø63为夹持点L=30mm时的值、ø80~ø125为夹持点L=50mm时的值。
各夹持位置的夹持力参见《Best Pneumatics》第6版第3册第621~623页「有效夹持力」图。

JIS图形符号

双作用、内径夹持

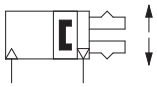

双作用、外径夹持

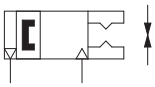

端板安装部详细尺寸图

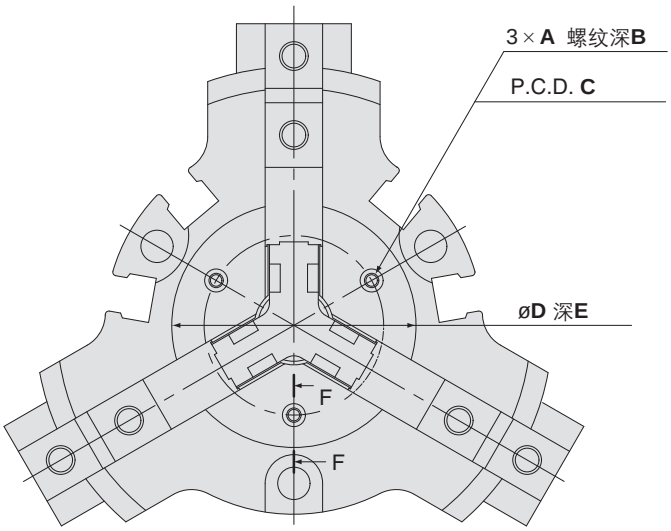

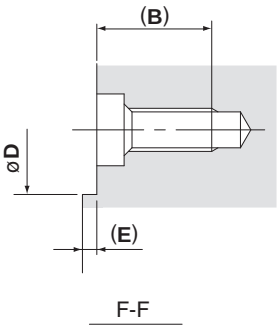

Order Made

订制规格
(详见《Best Pneumatics》第6版第3册第725~748页。)

表示记号	规格、内容
-X4	耐热规格(100℃)
-X5	密封件类氟橡胶
-X50	无磁环
-X53	密封件类EPDM、氟润滑脂
-X56	轴向配管
-X63	氟润滑脂
-X79	食品机械用润滑脂、氟润滑脂
-X79A	食品机械用润滑脂

带磁性开关的规格参见《Best Pneumatics》第6版第3册第636~643页。

- 磁性开关的设定例及安装位置设定方法
- 磁性开关迟滞
- 磁性开关固定方法
- 磁性开关从主体端面的伸出量

(mm)

型号	A	B	C	øD	E
MHSL3-16D	M2×0.4	5.5	12.5	$18^{+0.2}_{+0.1}$	0.5
MHSL3-20D		5.4	16	$21.5^{+0.2}_{+0.1}$	0.6
MHSL3-25D			18.5	$24^{+0.2}_{+0.1}$	
MHSL3-32D		5.2	25	$34^{+0.2}_{+0.1}$	0.8
MHSL3-40D	M3×0.5	8	27	$37^{+0.2}_{+0.1}$	1
MHSL3-50D			35	$44^{+0.2}_{+0.1}$	
MHSL3-63D			44	$56^{+0.2}_{+0.1}$	
MHSL3-80D	M4×0.7	9.5	54	$70^{+0.2}_{+0.1}$	1.5
MHSL3-100D			70	$90^{+0.2}_{+0.1}$	
MHSL3-125D			80	$110^{+0.2}_{+0.1}$	

外形尺寸图

MHSL3-16D~25D

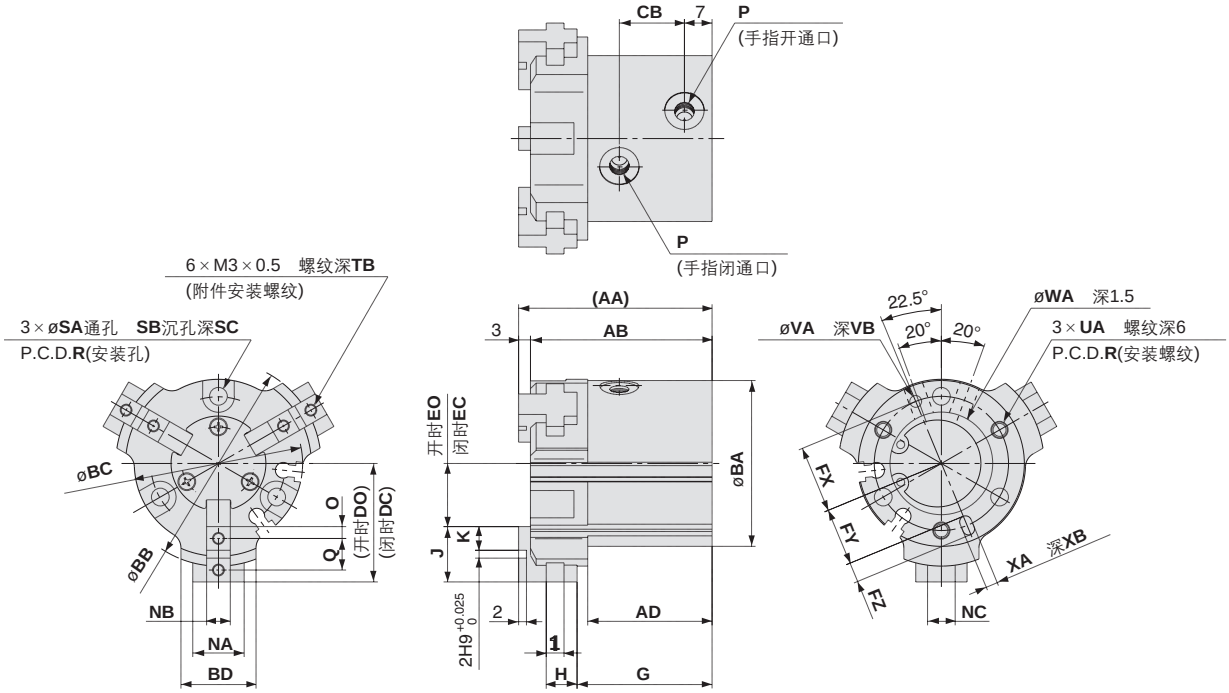

磁性开关安装用槽位置(2个)

MHSL3-16D

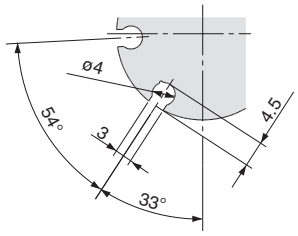

MHSL3-20D、25D

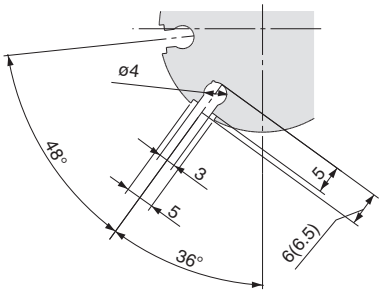

( )内是ø25的尺寸

安装孔沉孔尺寸

MHSL3-16D

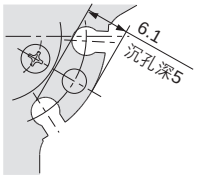

MHSL3-20D

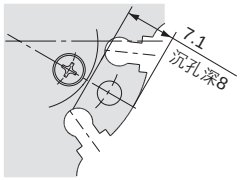

注) 只有磁性开关安装槽间的安装孔沉孔形状不同。
(只有ø16、ø20)

(mm)

型号	AA	AB	AD	BA	BB	BC	BD	CB	DO	DC	EO	EC	FX	FY	FZ	G	H	1	J	K	NA	NB
MHSL3-16D	43.5	40.5	28	30	40	30.6	12	14	23.5	18.5	13.5	8.5	12.5	11	3	30.5	7	4	10	4	8	5h9 $^{0}_{-0.030}$
MHSL3-20D	46	43	29	36	45	36.6	16	14	26	21	14	9	14.5	13	3	32	8	4	12	5	11	6h9 $^{0}_{-0.030}$
MHSL3-25D	49	46	31.5	42	52	42.6	19	16.5	30	24	16	10	17	14.5	5	34.2	7.8	4.5	14	6	13	6h9 $^{0}_{-0.030}$

型号	NC	O	P	Q	R	SA	SB	SC	TB	UA	VA	VB	WA	XA	XB
MHSL3-16D	5	2	M3×0.5	6	25	3.4	6.5	5	5	M3×0.5	2H9 $^{+0.025}_{0}$	2	17H9 $^{+0.043}_{0}$	2H9 $^{+0.025}_{0}$	2
MHSL3-20D	7	2.5	M5×0.8	7	29	3.4	6.5	8	6	M3×0.5	2H9 $^{+0.025}_{0}$	2	21H9 $^{+0.052}_{0}$	2H9 $^{+0.025}_{0}$	2
MHSL3-25D	7	3	M5×0.8	8	34	4.5	8	8	6	M4×0.7	3H9 $^{+0.025}_{0}$	3	26H9 $^{+0.052}_{0}$	3H9 $^{+0.025}_{0}$	3

MHSL3-32D~80D

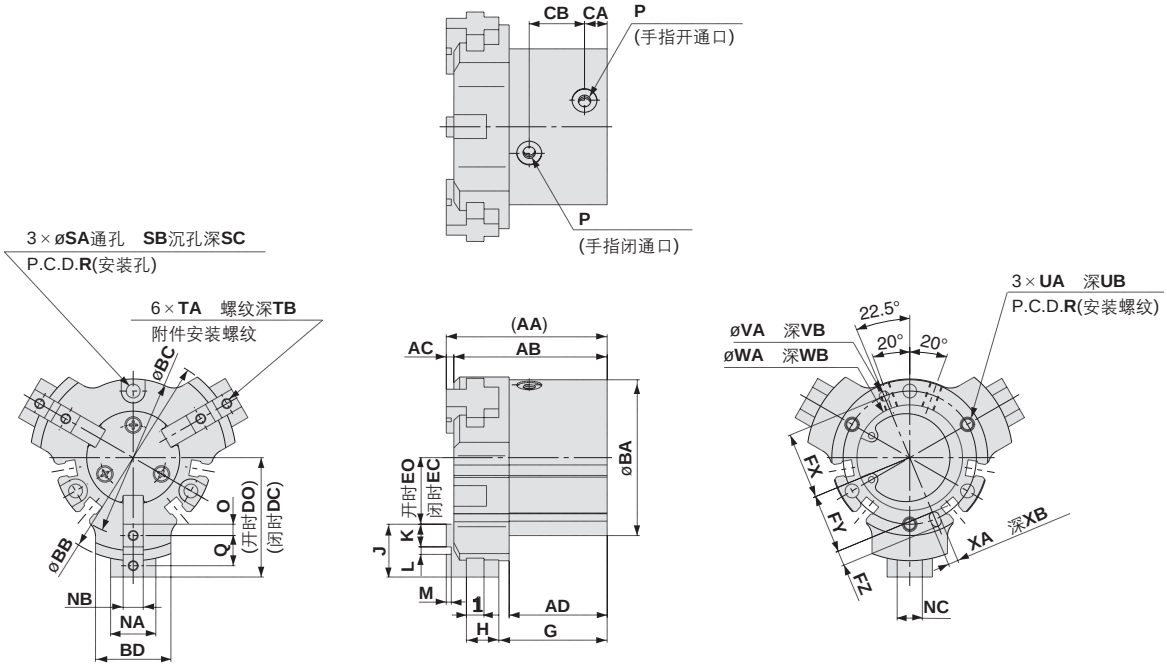

磁性开关安装用槽位置(4个)

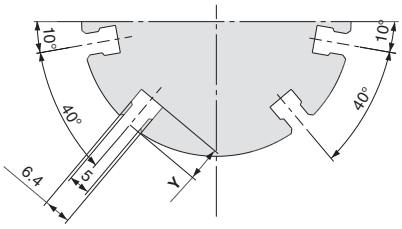

磁性开关安装用槽位置

安装孔沉孔尺寸

MHSL3-32D

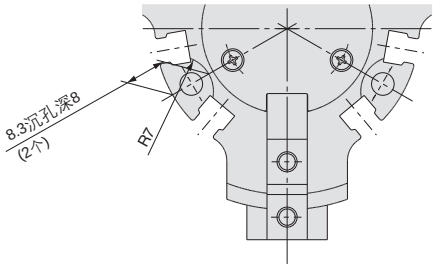

注) 只有磁性开关安装槽间的安装孔沉孔形状不同。
(只有ø32)

(mm)

型号	AA	AB	AC	AD	BA	BB	BC	BD	CA	CB	DO	DC	EO	EC	FX	FY	FZ	G	H	1	J	K
MHSL3-32D	58	55	3	35.5	52	72	52.6	24	8	20	42	34	22	14	22	19.5	5	39.6	10.4	5	20	9
MHSL3-40D	64	61	3	38.5	62	82	62.6	30	9	22	47.5	37.5	26.5	16.5	26.5	23.5	6	42.5	13.5	7	21	9
MHSL3-50D	77.5	74.5	3	46.5	70	104	70.6	32	9	29	60	46	36	22	31	28	6	51.3	17.7	8	24	10
MHSL3-63D	89	85	4	51	86	120	86.6	40	12	30.5	70	54	42	26	38	34.5	7	58.5	19.5	10	28	11
MHSL3-80D	116	111	5	70	106	140	106.6	50	14	37.5	80.5	60.5	48.5	28.5	47.5	43.5	8	78.5	23.5	11	32	12

型号	L	M	NA	NB	NC	O	P	Q	R	SA	SB	SC	TA	TB	UA	UB	VA	VB
MHSL3-32D	$2H9^{+0.025}_{0}$	2	16	$8h9^{0}_{-0.036}$	10	4.5	M5×0.8	11	44	4.5	8	8	M4×0.7	8	M4×0.7	6	$3H9^{+0.025}_{0}$	3
MHSL3-40D	$3H9^{+0.025}_{0}$	2	18	$8h9^{0}_{-0.036}$	10	4.5	M5×0.8	12	53	5.5	9.5	11	M4×0.7	8	M5×0.8	10	$4H9^{+0.030}_{0}$	4
MHSL3-50D	$4H9^{+0.030}_{0}$	2	20	$10h9^{0}_{-0.036}$	12	5	M5×0.8	14	62	5.5	9.5	14.5	M5×0.8	10	M5×0.8	10	$4H9^{+0.030}_{0}$	4
MHSL3-63D	$6H9^{+0.030}_{0}$	3	26	$12h9^{0}_{-0.043}$	14	5.5	M5×0.8	17	76	6.6	11	17	M5×0.8	10	M6×1	12	$5H9^{+0.030}_{0}$	5
MHSL3-80D	$8H9^{+0.036}_{0}$	4	30	$14h9^{0}_{-0.043}$	16	6	Rc1/8(G1/8, NPT1/8)	20	95	6.6	11	23	M6×1	12	M6×1	12	$6H9^{+0.030}_{0}$	6

型号	WA	WB	XA	XB	Y
MHSL3-32D	$34H9^{+0.062}_{0}$	2	$3H9^{+0.025}_{0}$	3	6
MHSL3-40D	$42H9^{+0.062}_{0}$	2	$4H9^{+0.030}_{0}$	4	8
MHSL3-50D	$52H9^{+0.074}_{0}$	2	$4H9^{+0.030}_{0}$	4	7
MHSL3-63D	$65H9^{+0.074}_{0}$	2.5	$5H9^{+0.030}_{0}$	5	7.5
MHSL3-80D	$82H9^{+0.087}_{0}$	3	$6H9^{+0.030}_{0}$	6	9

外形尺寸图

MHSL3-100D、125D

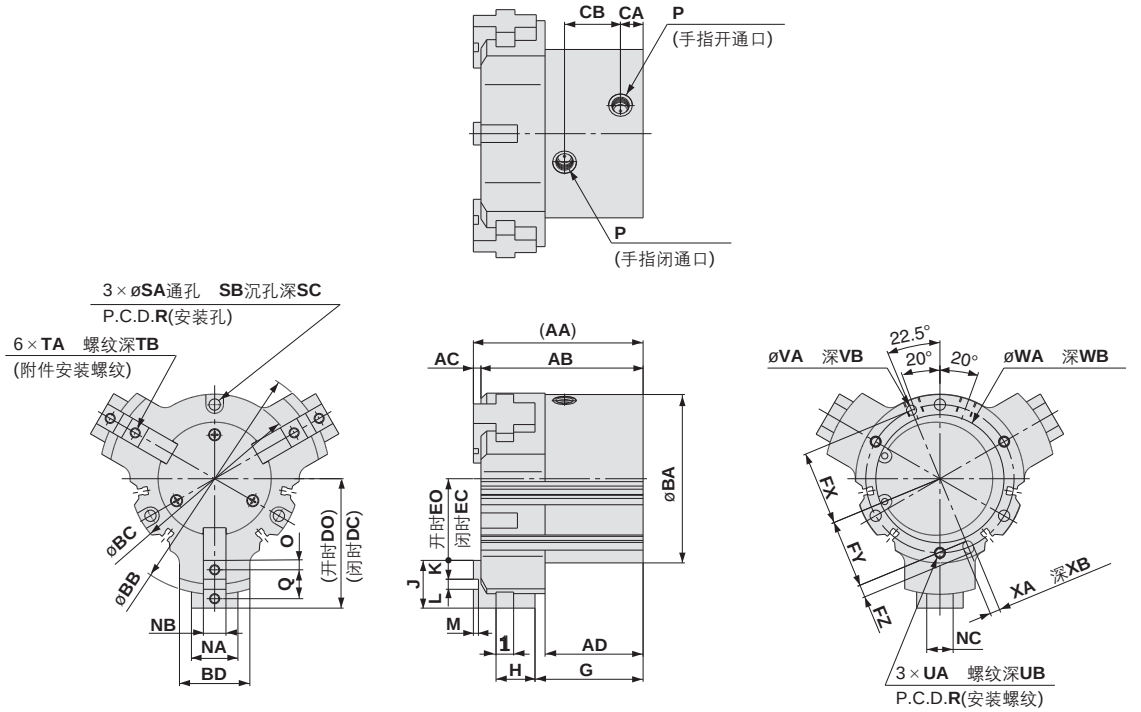

MHSL3-100D

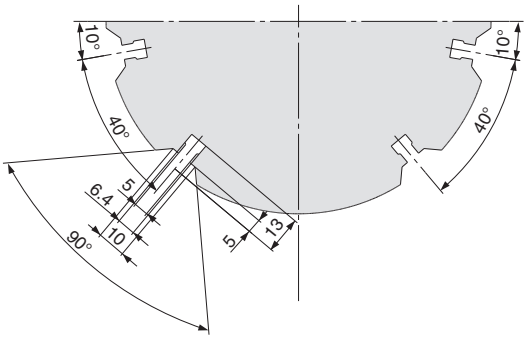

MHSL3-125D

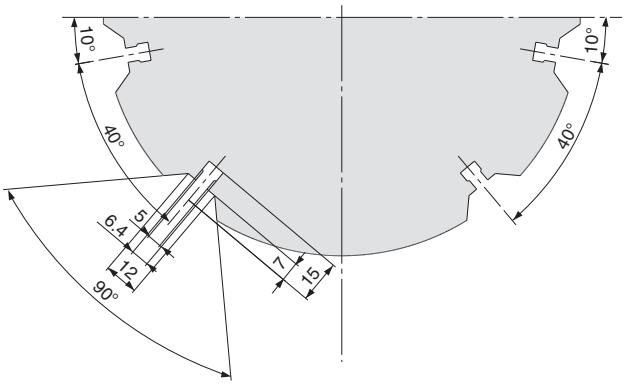

(mm)

型号	AA	AB	AC	AD	BA	BB	BC	BD	CA	CB	DO	DC	EO	EC	FX	FY	FZ	G	H	1	J	K
MHSL3-100D	135	129	6	78	134	184	134.6	56	18	44.5	103	79	65	41	59	54	10	86	31	14	38	15
MHSL3-125D	175	167	8	102	166	234	166.6	66	24	54	132	100	80	48	74	68	12	112	43	17	52	21

型号	L	M	NA	NB	NC	O	P	Q	R	SA	SB	SC	TA	TB	UA	UB	VA
MHSL3-100D	$8H9^{+0.036}_{0}$	4	37	$18h9^{0}_{-0.043}$	21	7.5	Rc1/4(G1/4, NPT1/4)	23	118	9	14	31	M8×1.25	16	M8×1.25	16	$8H9^{+0.036}_{0}$
MHSL3-125D	$10H9^{+0.036}_{0}$	6	43	$22h9^{0}_{-0.052}$	25	10.5	Rc3/8(G3/8, NPT3/8)	31	148	11	17.5	32	M10×1.5	20	M10×1.5	20	$10H9^{+0.036}_{0}$

型号	VB	WA	WB	XA	XB
MHSL3-100D	6	$102H9^{+0.087}_{0}$	4	$8H9^{+0.036}_{0}$	6
MHSL3-125D	8	$130H9^{+0.100}_{0}$	6	$10H9^{+0.036}_{0}$	8