扇状吹气喷嘴

流体喷射范围大

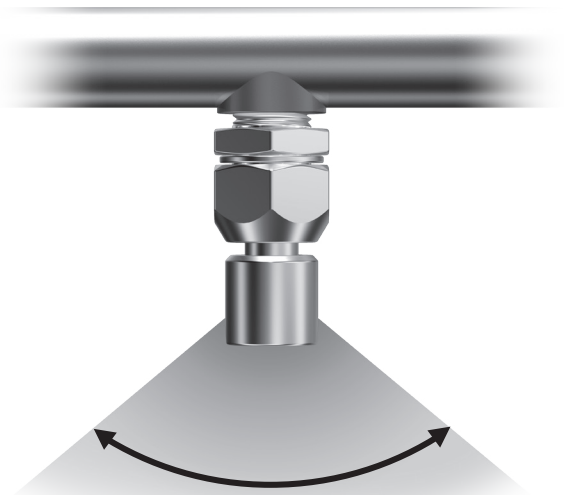

喷射角度：约100°

使用流体：水
供给压力：0.25MPa时
（不是保证值。）

扩展品

带外螺纹

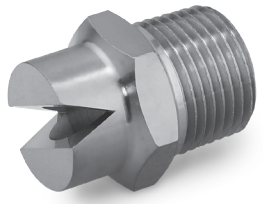

IN-225-1054

带卡套式管接头

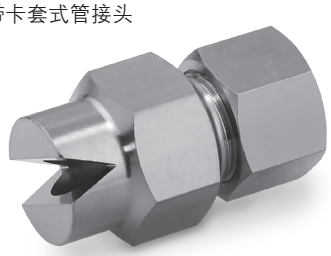

IN-225-1056/1057/1059

带外螺纹且头部可摆动

IN-225-1104

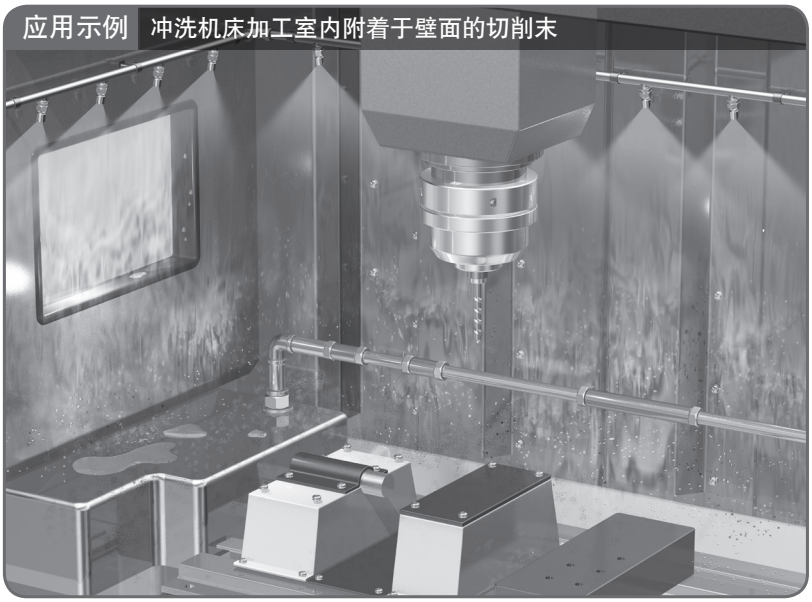

IN-225 系列

SMC

’18-C703

IN-225系列

规格

适合管子材质		软铜管(C1220T-O)·OST管
适合管子外径		ø10、ø12、ø16
使用流体		冷却液、水、空气注)
使用压力	冷却液、水	0.3MPa
	空气	1MPa(OST管连接的场合为0.3MPa)
环境温度及使用流体温度		−5～60℃(未冻结)
螺纹部密封		无
材质		黄铜(带无电解镀镍)

注) 空气的场合，不是扇状。

带外螺纹的喷嘴／IN-225-1054

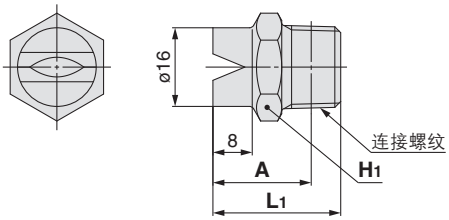

带外螺纹且头部可摆动的喷嘴／IN-225-1104

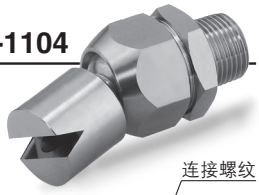

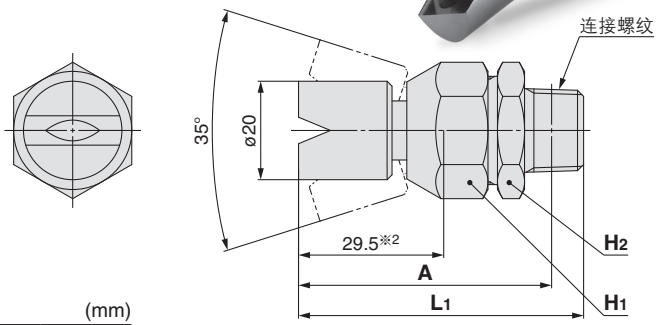

(mm)

型号	喷嘴口径	连接螺纹	六角对边		L1	A※1	重量(g)
			H1	H2			
IN-225-1054	ø6相当	R3/8	19	—	26	20	28
IN-225-1104	ø6相当	R3/8	24	24	58	51.4	109

※1 R螺纹的螺纹拧入后的参考尺寸

※2 表示距离摆动中心轴的弧度。

带卡套式管接头的喷嘴／IN-225-1056/1057/1059

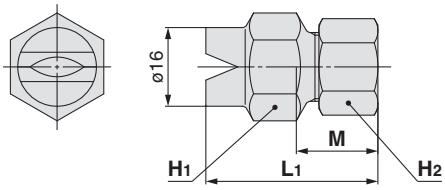

IN-225-1056

IN-225-1059

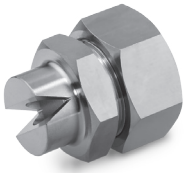

IN-225-1057

(mm)

型号	喷嘴口径	适合管子外径	六角对边		L1	M	重量(g)
			H1	H2			
IN-225-1056	ø6相当	ø12	19	19	28.3	17	34
IN-225-1057	ø6相当	ø16	24	24	28.3	17	50
IN-225-1059	ø6相当	ø10	19	19	35	17	47

⚠ 安全注意事项	请仔细阅读《SMC产品使用注意事项》(M-C03-3)及《使用说明书》，在进行确认的基础上，正确使用本产品。

SMC(中国)有限公司

地址: 北京经济技术开发区兴盛街甲2号　邮编: 100176
电话: 010-67885566　传真: 010-67882335
http://www.smc.com.cn

SMC代理商

㊟本产品样本所涉及的产品，可能会发生变更，恕不另行通知，敬请谅解。
© SMC (China) Co., Ltd. All Rights Reserved