符合OSHA标准的快换接头式喷嘴

New

RoHS

树脂型

不锈钢型

使用流体温度

MAX.150℃

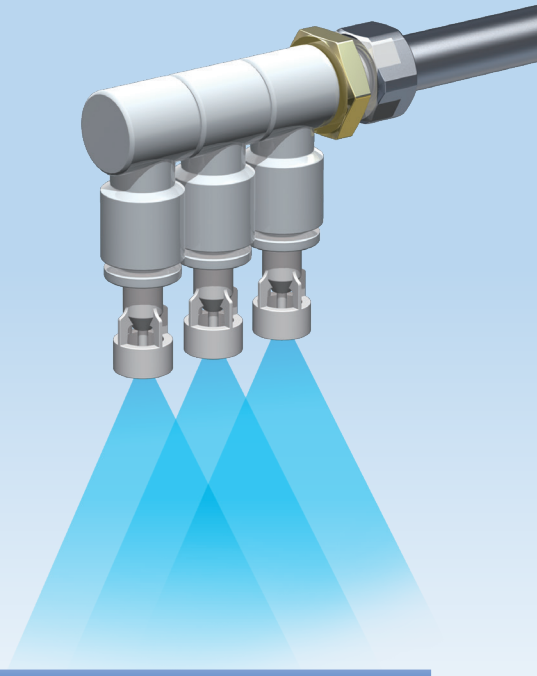

符合OSHA标准（1910.242(B)）

喷气口采用不密封的结构。即使作业者与喷嘴接触，
也只会受到30psi压力的安全设计。（使用压力：0.5MPa以下）

吹气节能

CO_2排放量（空气消耗量）减少42%

在与梳型喷嘴相同的吹气范围内
可以大幅削减空气消耗量

※在相同冲击压力下比较

噪声低

最大降低8dB(A)

在相同的冲击压力下，比带外螺纹的喷嘴噪声低

※冲击压力 5kPa的场合

KNA喷嘴
KNA(G)-Q10-180
76dB(A)

以前产品
快换接头或喷嘴
（树脂型）
KN-Q10A-200
84dB(A)

用途示例

除去大范围附着的异物

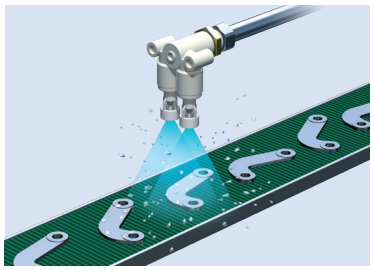

冷却工件

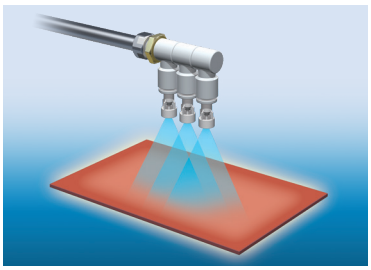

吹扫食品（不锈钢型）

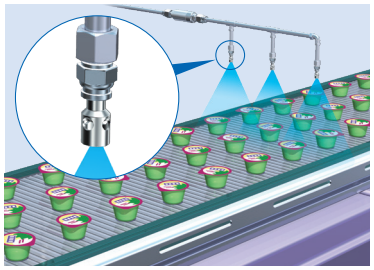

连接节流阀（AS-X21, X214），
可在喷嘴附近调整流量

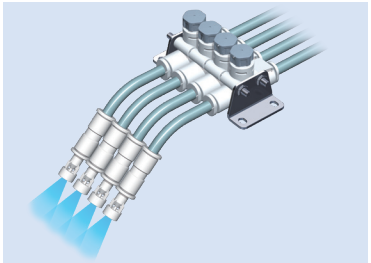

适合快换接头

快换接头
KQ2 系列

回转式快换接头
KS/KX 系列

自封式快换接头
KC 系列

配管组件
KB 系列

不锈钢
快换接头
KG 系列

洁净型快换接头
吹气适用
KP 系列

金属快换接头
KQB2 系列

SUS316 快换接头
KQG2 系列

注）请在样本／使用说明书等规定的规格范围内使用。请客户自行判断对于工件及设备的适用性。

KNA(G)-Q10-180

SMC

CAT.CS50-44A

改善喷嘴带来的节能效果(压缩空气的削减)

如果一年的总吹气时间是7000h，则使用梳型喷嘴时，压缩空气的CO_2排放量是20.8t，而使用KNA系列时是12.2t，削减效果达到42%(8.6t)。

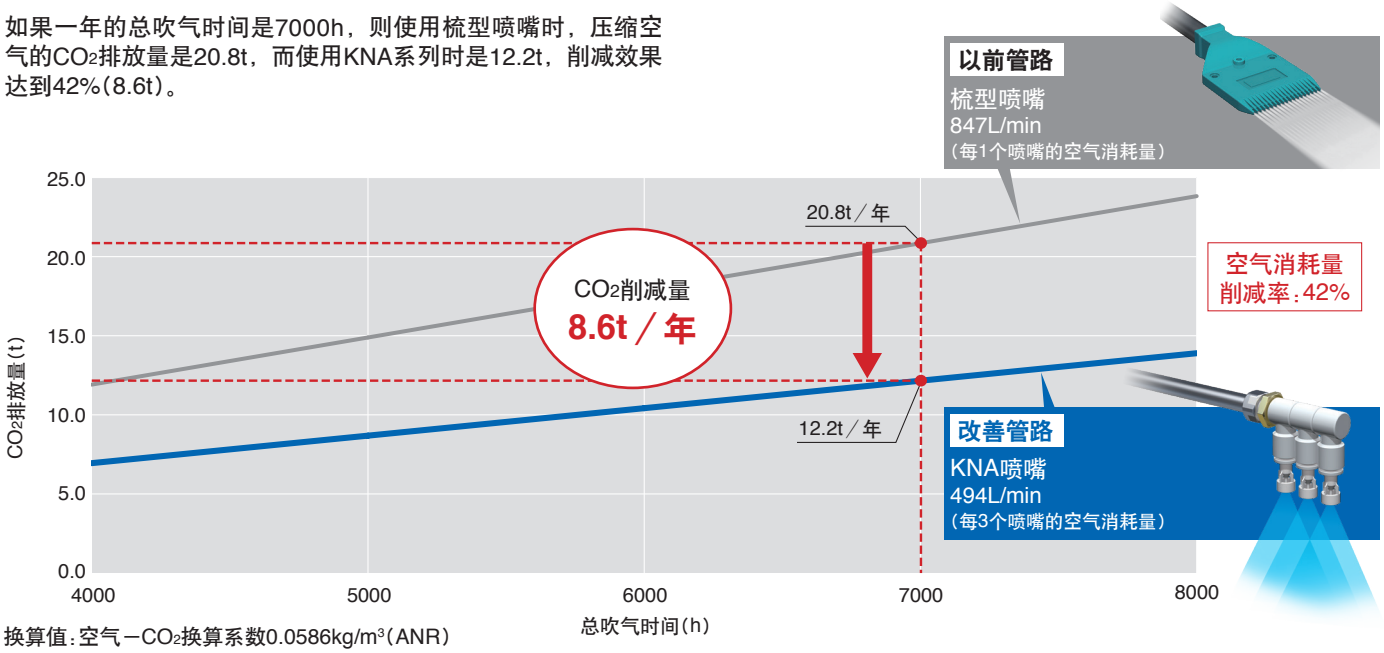

换算值:空气－CO_2换算系数0.0586kg/m³(ANR)

【设备模型】

	以前管路	改善管路
设置喷嘴	梳型喷嘴	KNA-Q10-180
设置数量(个／管路)	10	30
设置数量(管路)	10	10

※在相同冲击压力下比较

【计算条件】

吹气距离	80mm
冲击压力	10kPa

【作业模型】

吹气时间	10	s／次
频率	12	次／h
运行时间	10	h／天
运行天数	210	天／年
一年总吹气时间	7000	h／年

可结合工件进行布置

双喷嘴

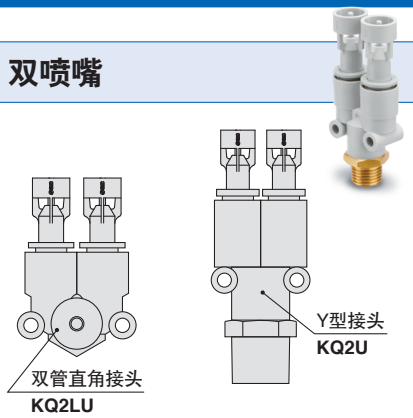

三喷嘴

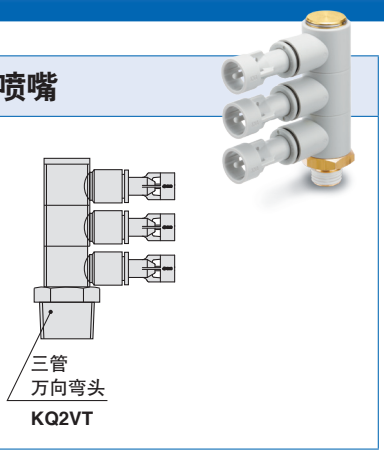

防水型

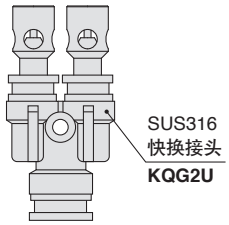

棒型喷嘴

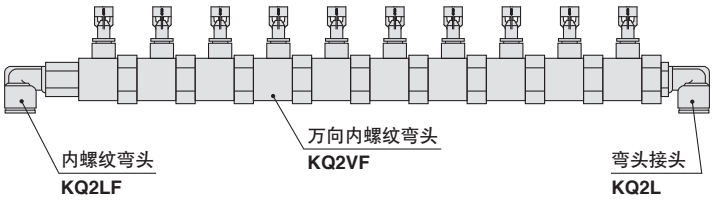

⚠注意

如果使用SMC公司产品以外的接头，快换接头式喷嘴可能会脱落，非常危险。
请务必购买SMC公司的快换接头进行组合使用。
另外，请确认喷嘴安装到快换接头后不会脱落。
关于接头详情，请参见本公司官网的**产品目录**。

符合OSHA标准的
快换接头式喷嘴
KNA(G)-Q10-180

RoHS

规格

型号	KNA-Q10-180	KNAG-Q10-180
材质	PBT	SUS316
使用流体	空气	
最高使用压力	1MPa	
环境温度及使用流体温度	−5～60℃（未冻结）	−5～150℃（未冻结）
喷嘴直径	ø1.8相当	
重量	3g	17g
适合快换接头尺寸	ø10	

树脂型

不锈钢型

适合快换接头

系列	喷嘴	
	树脂	不锈钢
快换接头 **KQ2** 系列	○	—
回转式快换接头 **KS/KX** 系列	○	—
自封式快换接头 **KC** 系列	○	—
配管组件 **KB** 系列	○	—
不锈钢快换接头 **KG** 系列	○	—
洁净型快换接头 吹气适用 **KP** 系列	○	—
金属快换接头 **KQB2** 系列	○	○
SUS316快换接头 **KQG2** 系列	○	○

外形尺寸图

KNA-Q10-180／树脂型

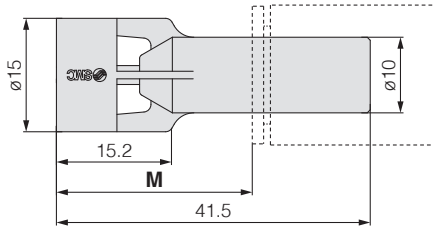

KNAG-Q10-180／不锈钢型

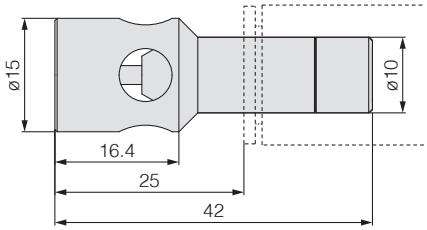

	适合快换接头							
	KQ2	KS/KX	KC	KB	KG	KP	KQB2	KQG2
M	25.9	20.5	17.5	20.5	20.5	18.5	24.5	24.5

⚠注意 如果使用SMC公司产品以外的接头，快换接头式喷嘴可能会脱落，非常危险。
请务必购买SMC公司产品快换接头进行组合使用。另外，请确认喷嘴安装到快换接头后不会脱落。关于接头详情，请参见本公司官网的**产品目录**。

⚠产品单独注意事项

使用前，请务必阅读。关于安全注意事项及其它的产品单独注意事项，请通过使用说明书确认。

设计/选型注意事项

⚠警告

①请勿堵住产品侧面的排气口。

为了安全，本产品在侧面设有排气口，即使堵住吹气口，压力也不会上升。
符合OSHA标准(1910.242(B))
(在0.5MPa以下的压力下使用时，会有30psi(0.21MPa)以下的压力上升)
如果堵住排气口，压力可能超出规定值而无法安全使用。

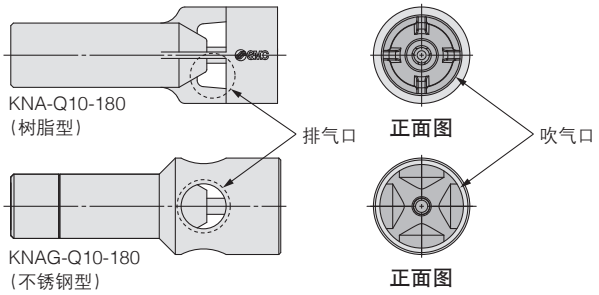

⚠ 安全注意事项

这里所指的注意事项，记载了应如何安全正确地使用产品，以防止对自身和他人造成危害或损伤。为了明示这些事项的危害和损伤程度及迫切程度，区分成“注意”、“警告”、“危险”三类。这些有关安全方面的重要内容，以及国际标准(ISO/IEC)、日本工业标准(JIS)※1)和其它安全法规※2)，必须遵守。

⚠ 注意：误操作时，可能会使人受到伤害，或仅发生设备受到损害的事项。

⚠ 警告：误操作时，有可能造成人员死亡或重伤的事项。

⚠ 危险：在紧迫的危险状态，不回避就有可能造成人员死亡或重伤的事项。

※1) ISO 4414: Pneumatic fluid power – General rules relating to systems.
ISO 4413: Hydraulic fluid power – General rules relating to systems.
IEC 60204-1: Safety of machinery – Electrical equipment of machines. (Part 1: General requirements)
ISO 10218-1992: Manipulating industrial robots - Safety.
JIS B 8370: 气动系统通则
JIS B 8361: 液压系统通则
JIS B 9960-1: 机械类的安全性－机电装置(第1部:一般要求事项)
JIS B 8433-1993: 产业用操作机械人－安全性等

※2) 劳动安全卫生法等

⚠警告

①请系统的设计者或决定规格的人员来判断本公司产品的适合性。

这里登载的产品，其使用条件多种多样。应由系统的设计者或决定规格的人员来决定是否适合该系统。必要时，还应做相应的分析试验决定。满足系统所期望的性能并保证安全是决定系统适合性人员的责任。通常，应依据最新产品样本和资料，检查规格的全部内容，并考虑元件可能会出现的故障情况，来构成系统。

②请有充分知识和经验的人员使用本公司产品。

这里登载的产品一旦使用失误会危及安全。
进行机械装置的组装、操作、维护等，应由有充分知识和经验的人员进行。

③直到确认安全之前，绝对不可以使用机械装置或拆除元件。

1. 在机械装置的点检和维护之前，必须确认被驱动物体已进行了防止落下处理和防止暴走处理等。
2. 在拆除元件时，应在确认上述安全措施后，切断能量源和该设备的电源等，确保系统安全的同时，参见使用元件的产品单独注意事项，并在理解后进行。
3. 再次启动机械装置的场合，要确保对意外动作、误动作发生的处理方法。

④在下述条件和环境下使用的场合，从安全考虑，请事前与本公司联系。

1. 用于已明确记载规格以外的条件及环境，以及在屋外或日光直射的场合使用。
2. 用于原子能、铁道、航空、宇宙机械、船舶、车辆、医疗机械、与饮料和食品接触的机械、燃烧装置、娱乐设备、紧急切断回路、冲压所用离合器和制动回路、安全机械等的使用，以及与样本标准规格不相符用途的场合。
3. 预料对人和财产有较大影响，特别是安全方面有要求的使用。
4. 在互锁回路中使用的场合，请采取对应故障设计机械式的保护功能等的双重互锁方式。另外，请定期进行检查，确认设备是否正常工作。

⚠注意

本公司产品是面向制造业提供的。

此处刊登的本公司产品，主要是面向以和平利用为目的的制造业。
在制造业以外使用的场合，请与本公司协商，根据需要确认相应的规格书，并签约等。
如有不明之处，请向本公司最近的营业点咨询。

保证及免责事项适合用途的条件

使用产品的时候，适用于以下的“保证及免责事项”、“适合用途的条件”。确认以下内容，在承诺的基础上使用本产品。

保证及免责事项

①本公司产品的保证期间是，从使用开始的1年以内，或者购买后的1.5年以内，以先到为准。※3)
另外，关于产品的耐久次数、行走距离、更换零件等有关规定，请向最近的营业所咨询。

②在保证期内，如明确由本公司责任造成的故障或损伤的场合，本公司提供代替品或必要的可换件。
另外，此处的保证是本公司产品单体的保证，由于本公司产品的故障引发的损害不在保证对象范围内。

③也可参见其他产品的单独保证以及免责事项，并在理解之后使用。

※3) 真空吸盘不适用于从使用开始的1年以内的保证期间。
真空吸盘为消耗件，产品保证期间为购买后1年。
但是，即使在保证期间内，由于使用真空吸盘而造成磨损，或橡胶材质的劣化等场合，也不在产品保证的适用范围内。

适合用途的条件

向日本以外市场输出的场合，必须遵守日本经济产业省发行的法令(外汇兑换及外国贸易法)、手续。

⚠注意

本公司产品不能作为法定的计量产品来使用。

本公司制造、销售的产品，没有按照各国计量法进行过相关的形式认证试验和检定，不属于此类计量计测仪器。
因此，本公司产品不能用于各国计量法所规定的交易或证明等。

⚠ 安全注意事项	请仔细阅读《SMC产品使用注意事项》(M-C03-3)及《使用说明书》，在进行确认的基础上，正确使用本产品。

SMC自动化有限公司
地址：北京经济技术开发区兴盛街甲2号
电话：010-6788 5566
网址：www.smc.com.cn

官方微信　最新资料查询

SMC自动化有限公司·北京分公司
地址：北京经济技术开发区兴盛街甲2号
电话：010-6788 5566

SMC自动化有限公司·上海分公司
地址：上海市闵行区吴泾镇紫竹科学园区紫月路363号
电话：021-3429 0880

SMC自动化有限公司·广州分公司
地址：广州高新技术产业开发区科学城东明三路2号
电话：020-2839 7668

㊟ 本产品样本中的内容，可能会发生变更，恕不另行通知，敬请谅解。
© SMC Automation China Co., Ltd. All Rights Reserved