真空用水滴分离器

AMJ 系列

仅安装在真空管路中即可除去空气中的水滴
防止真空泵或真空发生器的损坏

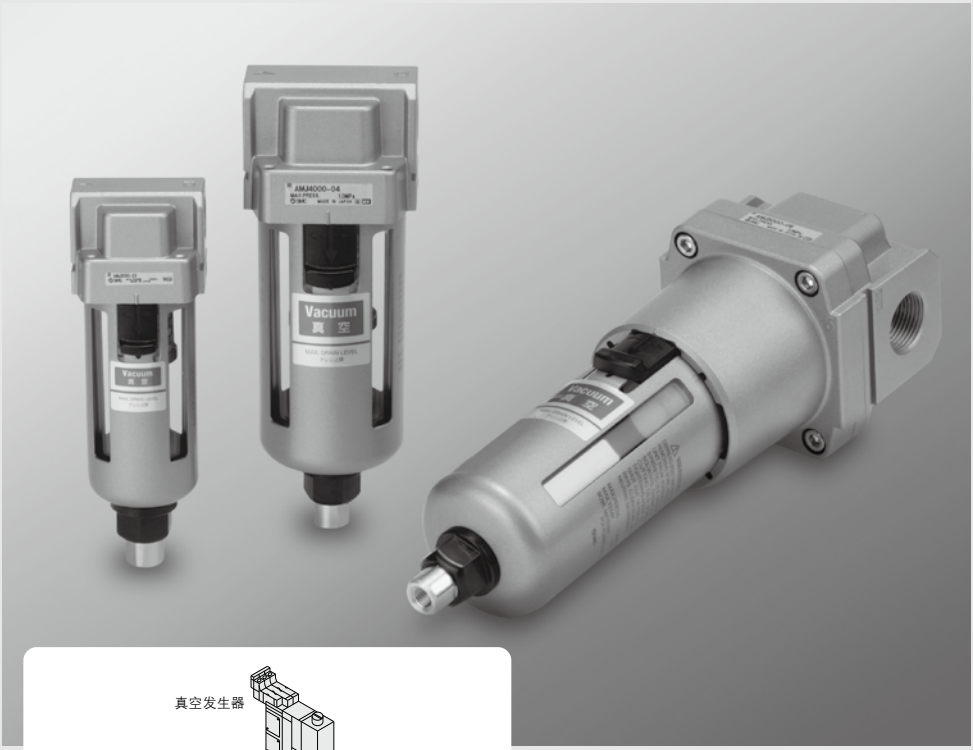

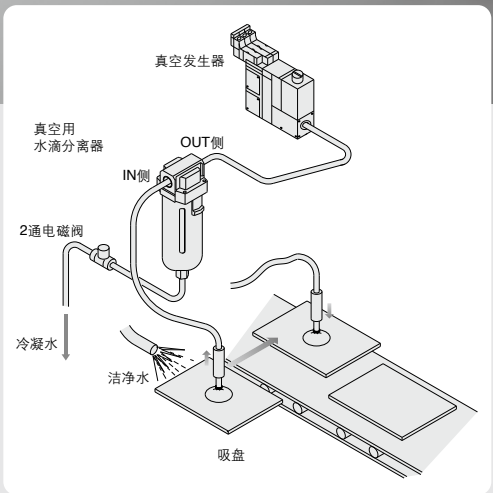

真空用水滴分离器
AMJ 系列

RoHS

采用除去水滴专用滤芯，可除去90%以上的水滴。

因带冷凝水活门，真空破坏后，手动也可排出冷凝水。

即使滤芯水滴饱和，压力降(阻抗)也几乎不上升。

滤芯可快速更换。

型号表示方法

AMJ 30 00 – □ 03 □ – 2R

主体大小

30
40
50

螺纹的种类

无记号	Rc
F	G
N	NPT

附件(可选项)

无记号	无
B	托架

接管口径

记号	口径	适合主体尺寸		
		30	40	50
02	1/4	●		
03	3/8	●	●	
04	1/2		●	
06	3/4			●
10	1			●

准标准规格

无记号	冷凝水活门
2	金属杯
6	尼龙杯
J	排水导管(Rc1/4)(※)
R	流动方向：右→左

多个记号的场合，按数字、字母顺序顺次并记。

※无阀机构(需要排水配管及球阀等的止动阀的配管)

准标准规格组合表

◎可组合　　□ 不可组合

准标准规格	记号	无记号	2	6	J	R
冷凝水活门	无记号		◎	◎		◎
金属杯	2	◎			◎	◎
尼龙杯	6	◎			◎	◎
排水导管	J		◎	◎		◎
流动方向：右→左	R	◎	◎	◎	◎	

型号

型号	AMJ3000	AMJ4000	AMJ5000
推荐流量 L/min(ANR)	200	300	500
接管口径(公称口径B)	1/4，3/8	3/8，1/2	3/4，1
质量(kg)	0.3	0.6	1.1

规格

使用流体	空气
使用压力	−100kPa~1.0MPa
保证耐压力	1.5MPa
环境温度及使用流体温度	5~60°C
水滴除去率	90%
滤芯寿命	2年或压力下降到0.02MPa时

附件(可选项)

适合型号	AMJ3000	AMJ4000	AMJ5000
托架组件 (带2只安装螺钉)	AF30P-050AS	AF40P-050AS	AF50P-050AS

外壳组件型号表示方法

AMJ－CA 30 － 2 A □

主体大小

记号	适合主体尺寸
30	AMJ3000
40	AMJ4000, 5000

螺纹的种类注3)

无记号	Rc
F	G
N	NPT

注3)结合主体螺纹的种类选定。

准标准规格

无记号	聚碳酸脂杯注1)
2	金属杯
6	尼龙杯注1)

注1)带外壳防护罩(材质：钢带)。

冷凝水排出方法

A	冷凝水活门
J	排水导管(Rc1/4)注2)

注2)无阀机构(需要排水配管及球阀等的止动阀的配管)

流量特性

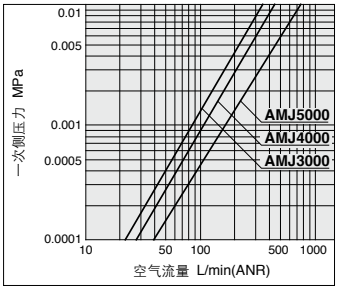

使用流体：空气
测定压力：二次侧大气排放

结构图

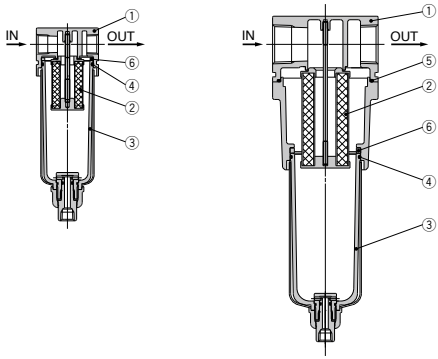

构成零部件

序号	名称	材质	备注
1	主体	铝合金	银铂涂装

可换件

序号	名称	材质	零部件型号		
			AMJ3000	AMJ4000	AMJ5000
2	滤芯	—	AMJ-EL3000	AMJ-EL4000	AMJ-EL5000
3	杯组件	—	AMJ-CA30-□	AMJ-CA40-□	AMJ-CA40-□
4	O形圈	NBR	C3SFP-260S	C4SFP-260S	C4SFP-260S
5	O形圈	NBR	—	—	111710
6	隔板	NBR	AMJ-SA001	AMJ-SA002	AMJ-SA003

注)・杯组件型号表示方法参见上记。
・杯组件中，不含序号⑥的隔板。

外形尺寸图

AMJ3000, 4000

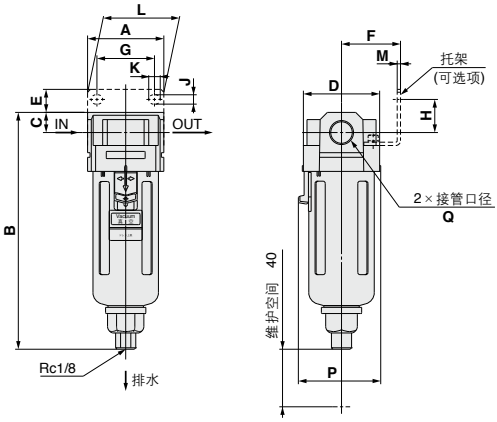

冷凝水排出方法

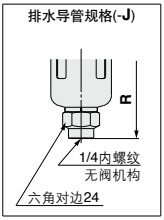

AMJ5000

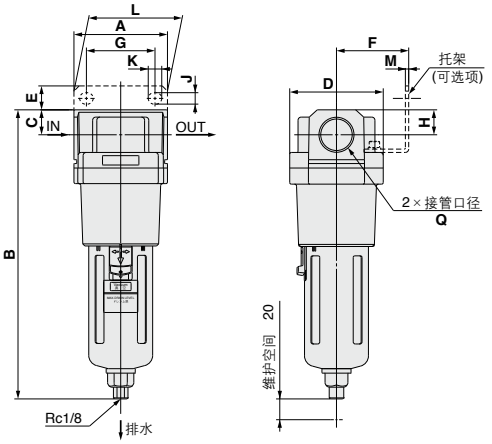

(mm)

型号	接管口径 Q	A	B注)	C	D	托架安装尺寸								带排水导管 R注)
						E	F	G	H	J	K	L	M	
AMJ3000	1/4, 3/8	53	165(166)	14	53	16	41	40	23	6.5	8	53	2.3	158(159)
AMJ4000	3/8, 1/2	70	199(202)	18	70	17	50	54	26	8.5	10.5	70	2.3	192(195)
AMJ5000	3/4, 1	90	278(280)	24	90	23	70	66	35	11	13	90	3.2	271(273)

注) ( )内为金属杯的场合

AMJ 系列
产品单独注意事项

使用前必读。
安全注意事项由前附35确认、真空用元件／共同注意事项由P.899~901确认。

设计注意事项

⚠注意

①**关于正压-负压循环使用的情况，循环节奏快的场合，正压侧压力，请设定在0.1MPa以下使用。**
根据压力、循环节奏等条件不同，容器有可能发热。

安装

⚠注意

①使用的空气配管应充分吹净后安装。

②配管和管接头螺纹拧入的场合，请勿将配管螺纹的切屑末及密封材料带入配管内部。此外，使用密封带时，螺纹部前端留出1.5~2个螺距。

③请垂直安装。

④IN接工件侧，OUT接真空发生器或真空泵侧。

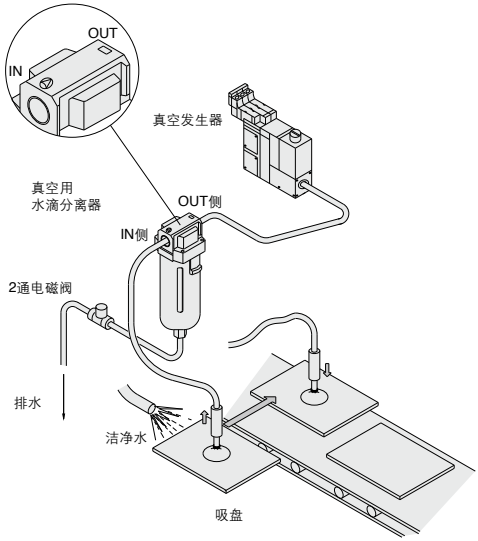

⑤自动排出冷凝水的场合，排水管路上设置2通电磁阀，一旦达到在外壳保护罩上指示的冷凝水上限位置，就让电磁阀动作，进行循环排水。但冷凝水排出时，应让外壳内返回大气压力之后进行。

环境

⚠警告

①外壳的材质因是聚碳酸脂，在使用信纳水、四氯化碳、二氯甲烷、苯胺、环已烷、三氯乙烯、硫酸、乳酸、水溶性切削油(碱性)等的化学药品的环境中，应避免使用。
此外，请使用中性洗剂清洗外壳。

②应避免日光直射使用。

维护

⚠注意

①滤芯应在使用后2年或压力降下达0.02MPa时更换。
另外，更换滤芯时，也要更换新的隔板、O形圈。
滤芯更换之外卸下外壳的场合，隔板应固着在外壳上卸下，以便返回安装位置后可再使用。

②冷凝水一旦达到外壳保护罩上指示的上限位置就应排出。
此外，冷凝水排出时或滤芯更换时，请确认装置等停止、外壳内返回大气压之后再进行。

冷凝水存留量

AMJ3000	45cm³
AMJ4000, 5000	105cm³