4·5段风琴型吸盘

吸盘直径：ø15, ø20, ø30, ø40, ø46

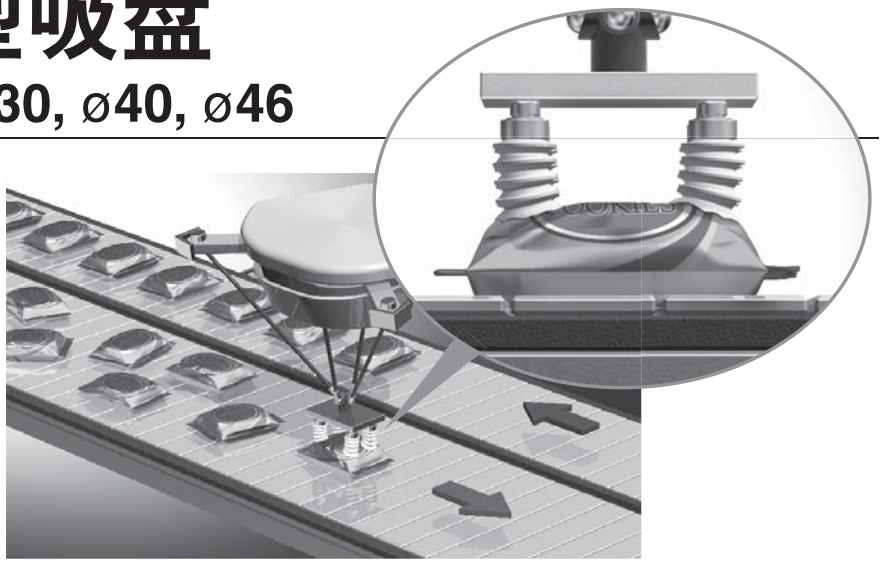

- 适用于对高速运动的工件进行吸附。
- 适用于多种多样的元件形状。
- 吸盘材质：硅橡胶
  （硬度A40, A50, A60）。

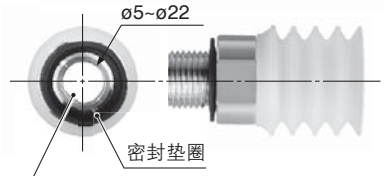

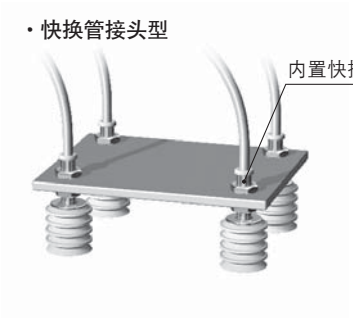

- **开口直径很大（短螺纹型）ø5~ø22**
  适用于大流量抽吸的真空泵。

型号表示方法

纵向真空引出型
带连接件

ZP2 – T B15 ZJ S – A10 – 06

吸盘直径

记号	吸盘直径
B15	ø15
B20	ø20
B30	ø30
40	ø40
46	ø46

真空引出口

记号	真空引出口	安装螺纹口径					
		A10	A16	A20	A30	AL12	AL14
无记号	短螺纹	●	●	●	●	—	—
06	快换管接头（ø6）	—	—	—	—	●	●

吸盘材质

记号	材质（颜色）	橡胶硬度	适用吸盘直径				
			ø15	ø20	ø30	ø40	ø46
S	硅橡胶（白色）	A40注）	●	●	●	—	—
		A50	—	—	—	●	●
S6	硅橡胶高硬度品（白色）	A60	●	●	●	—	—

注）橡胶硬度的识别：粉红色点状标记

安装螺纹

类型	记号	外螺纹	ø15	ø20	ø30	ø40	ø46
短螺纹	**A10**	M10×1	●	●	—	—	—
	A16	M16×1.5	—	—	●	—	—
	A20	M20×1.5	—	—	—	●	—
	A30	M30×1.5	—	—	—	—	●
快换管接头	**AL12**	M12×1	●	●	—	—	—
	AL14	M14×1	—	—	●	●	●

更换型号（短螺纹型）

产品型号	吸盘单体型号	连接件型号
ZP2-TB15ZJS□-A10	ZP2-B15ZJS□	ZP2A-Z31-1P
ZP2-TB20ZJS□-A10	ZP2-B20ZJS□	ZP2A-Z31-2P
ZP2-TB30ZJS□-A16	ZP2-B30ZJS□	ZP2A-Z31-3P
ZP2-T40ZJS-A20	ZP2-40ZJS	ZP2A-Z31-4P
ZP2-T46ZJS-A30	ZP2-46ZJS	ZP2A-Z31-5P

更换型号（快换管接头型）

产品型号	吸盘单体型号	连接件型号
ZP2-TB15ZJS□-AL12-06	ZP2-B15ZJS□	ZP2A-Z32-1
ZP2-TB20ZJS□-AL12-06	ZP2-B20ZJS□	ZP2A-Z32-2
ZP2-TB30ZJS□-AL14-06	ZP2-B30ZJS□	ZP2A-Z32-3
ZP2-T40ZJS-AL14-06	ZP2-40ZJS	ZP2A-Z32-4
ZP2-T46ZJS-AL14-06	ZP2-46ZJS	ZP2A-Z32-5

外形尺寸图

■短螺纹型

ZP2-TB15ZJS□-A10 [质量:9g]

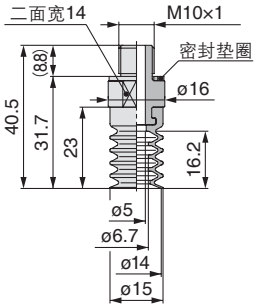

ZP2-TB20ZJS□-A10 [质量:9g]

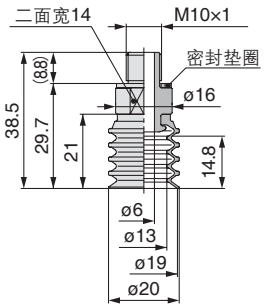

ZP2-TB30ZJS□-A16[质量:20.5g]

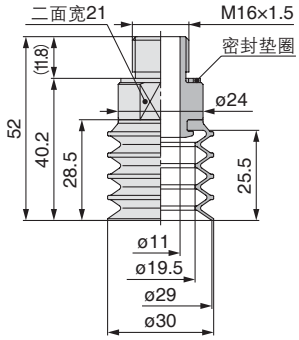

ZP2-T40ZJS-A20 [质量:50g]

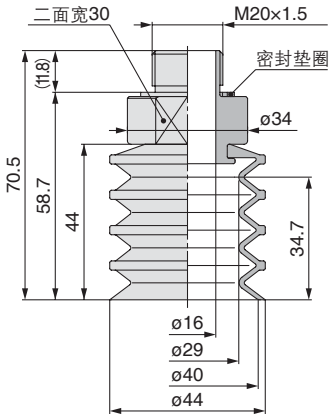

ZP2-T46ZJS-A30 [质量:82g]

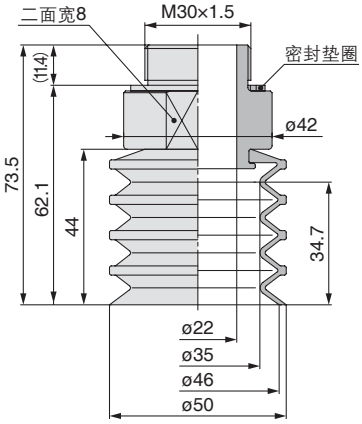

■真空引出口：快换管接头型

ZP2-TB15ZJS□-AL12-06 [质量:17g]

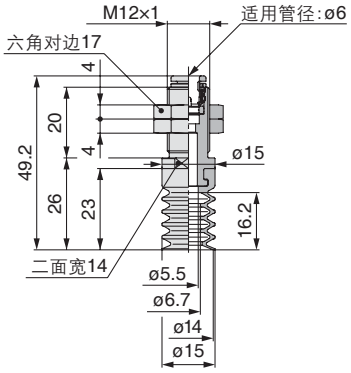

ZP2-TB20ZJS□-AL12-06 [质量:17g]

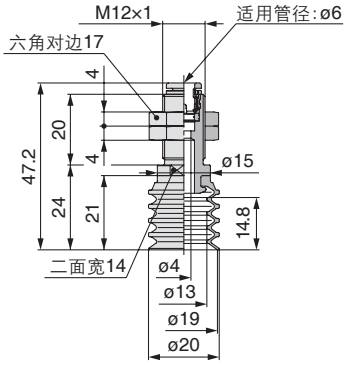

ZP2-TB30ZJS□-AL14-06 [质量:26.5g]

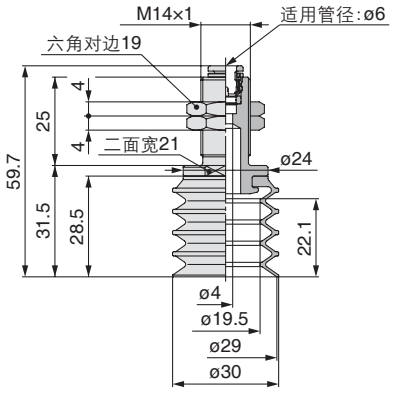

ZP2-T40ZJS-AL14-06 [质量:45g]

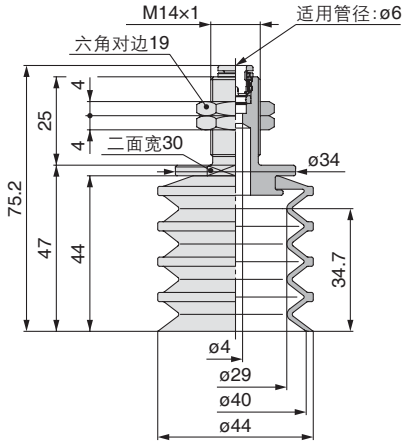

ZP2-T46ZJS-AL14-06 [质量:54g]

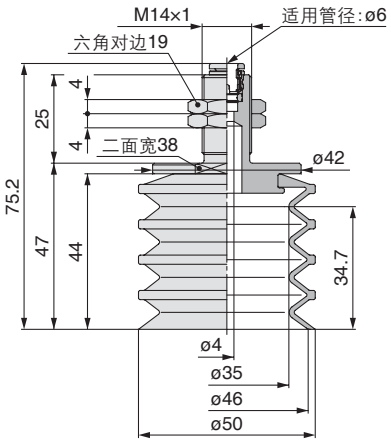

型号表示方法

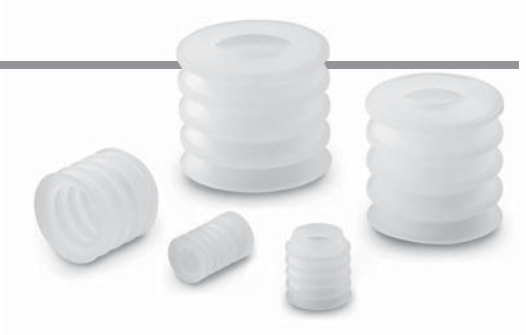

吸盘单体 **ZP2 – B15 ZJ S**

吸盘直径

记号	吸盘直径
B15	ø15
B20	ø20
B30	ø30
40	ø40
46	ø46

吸盘材质

记号	材质	吸盘直径				
		ø15	ø20	ø30	ø40	ø46
S	硅橡胶	●	●	●	●	●
		A40			A50	
S6	硅橡胶 高硬度品	●	●	●	—	—
		A60				

外形尺寸图/吸盘单体

ZP2-B15ZJS□ [质量:2.0g]

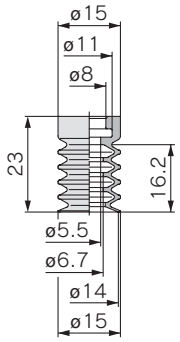

ZP2-B20ZJS□ [质量:2.0g]

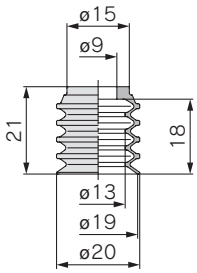

ZP2-B30ZJS□ [质量:4.5g]

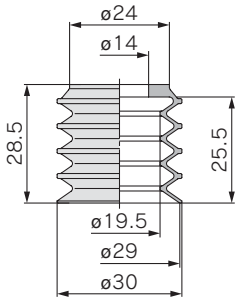

ZP2-40ZJS [质量:15g]

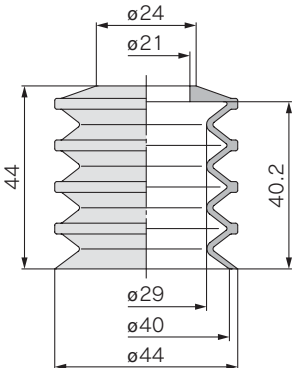

ZP2-46ZJS [质量:17g]

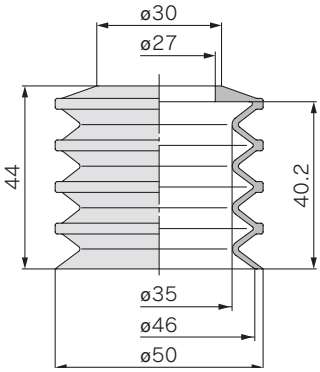

连接件(安装部)尺寸

客户自制连接件时，请参考下述尺寸。

适用吸盘 **ZP2-B15ZJS□**

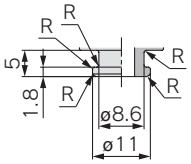

适用吸盘 **ZP2-B20ZJS□**

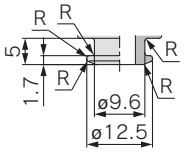

适用吸盘 **ZP2-B30ZJS□**

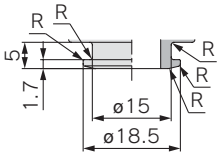

适用吸盘 **ZP2-40ZJS**

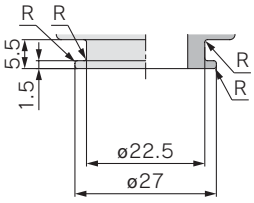

适用吸盘 **ZP2-46ZJS**

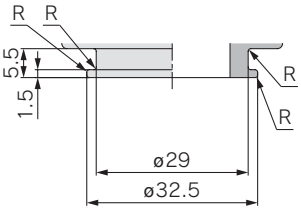

注) R部应为无尖角的光滑外形。

零部件组成

■短螺纹型(带连接件吸盘)

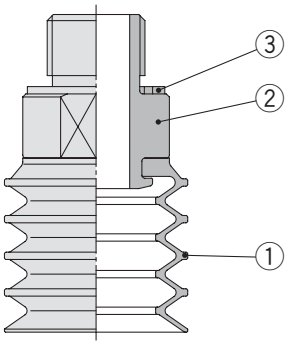

组成零部件

序号	零部件名称	材质(表面处理)
1	吸盘	硅橡胶
2	连接件	铝合金(阳极氧化)
3	密封垫圈	结构钢/NBR

■快换管接头型(带连接件吸盘)

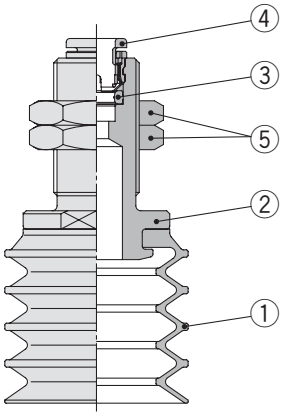

组成零部件

序号	零部件名称	材质(表面处理)
1	吸盘	硅橡胶
2	连接件	铝合金(阳极氧化)
3	密封垫圈	结构钢/NBR
4	夹头	—
5	螺母	结构钢(三价铬)

安装用连接件型号

短螺纹型

连接件型号	ZP2A-Z31-1P [7g]

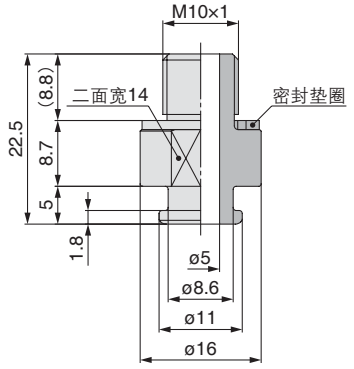

适用吸盘型号
ZP2-B15ZJS□

连接件型号	ZP2A-Z31-4P [35g]

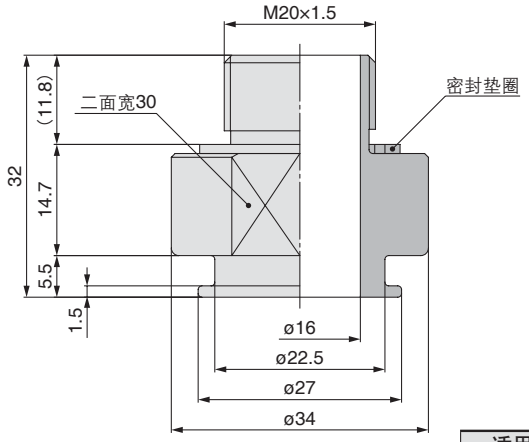

适用吸盘型号
ZP2-40ZJS

连接件型号	ZP2A-Z31-2P [7g]

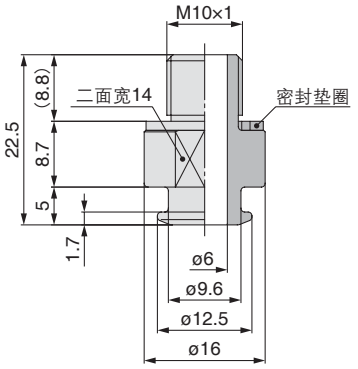

适用吸盘型号
ZP2-B20ZJS□

连接件型号	ZP2A-Z31-5P [65g]

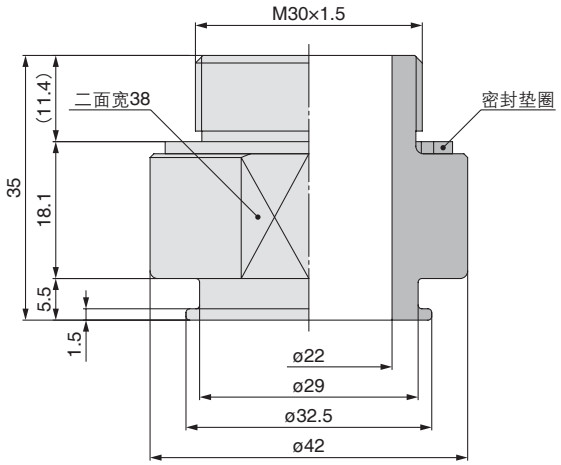

适用吸盘型号
ZP2-46ZJS

连接件型号	ZP2A-Z31-3P [16g]

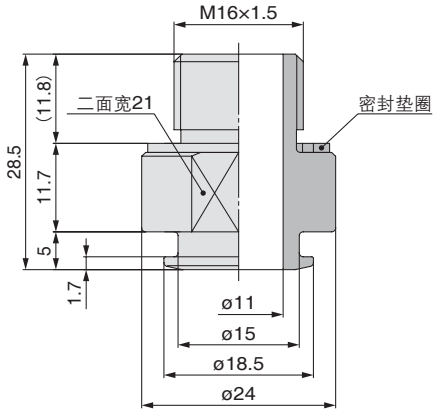

适用吸盘型号
2-B30ZJS□

快换管接头型

连接件型号	ZP2A-Z32-1 [15g]

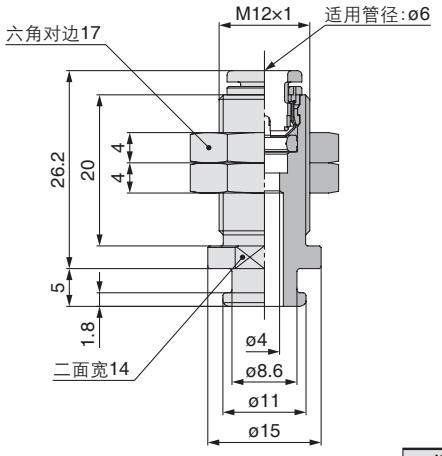

适用吸盘型号
ZP2-B15ZJS□

连接件型号	ZP2A-Z32-4 [30g]

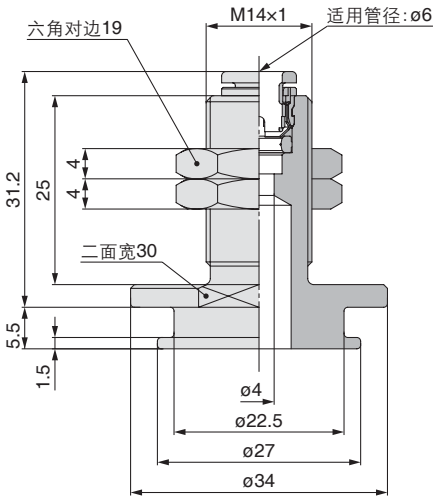

适用吸盘型号
ZP2-40ZJS

连接件型号	ZP2A-Z32-2 [15g]

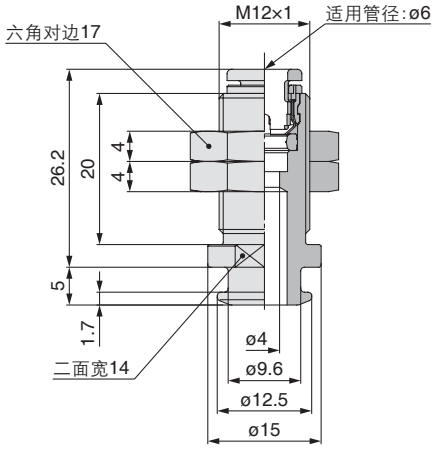

适用吸盘型号
ZP2-B20ZJS□

连接件型号	ZP2A-Z32-5 [37g]

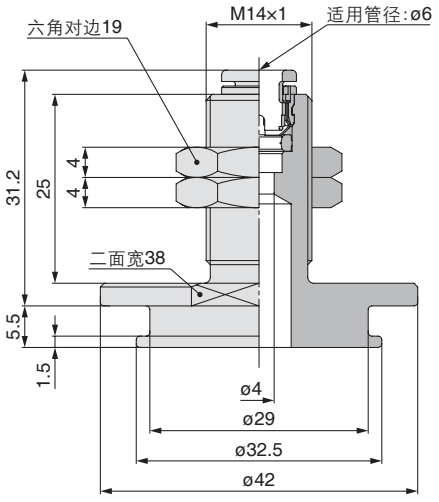

适用吸盘型号
ZP2-46ZJS

连接件型号	ZP2A-Z32-3 [22g]

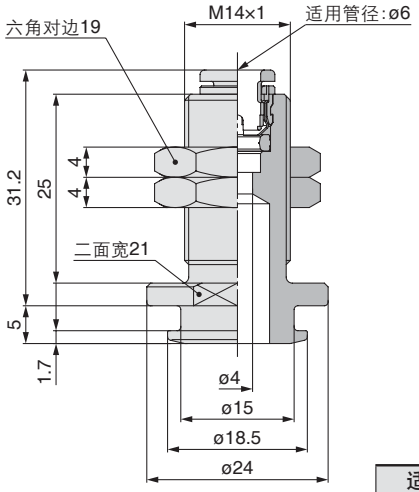

适用吸盘型号
ZP2-B30ZJS□

真空压力所对应的吸盘变形量

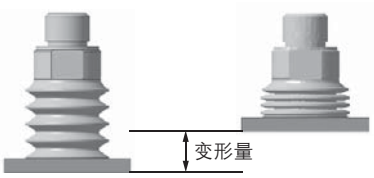

登载的数据是实测值(初期值)，不是保证值。
由于随着使用环境、工件重量、搬运方法等的不同，会发生相当大的变化，因此本公司不能提供任何保证。
请在实际使用时，进行充分的调查和确认。

ZP2-B15ZJS

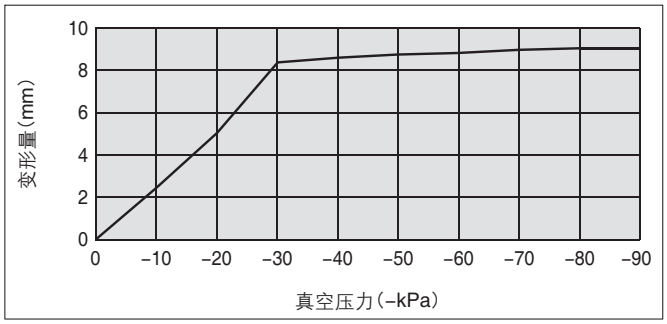

ZP2-B15ZJS6

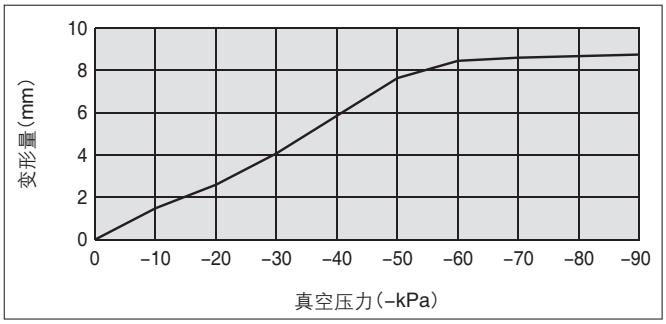

ZP2-B20ZJS

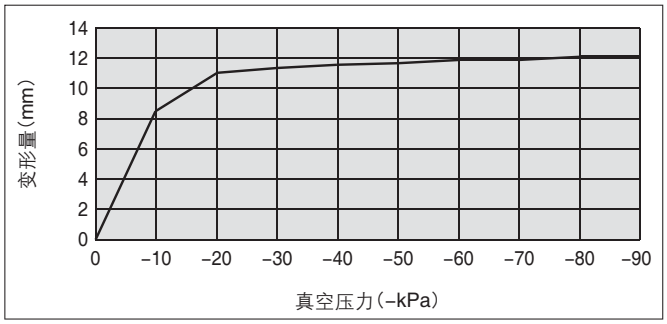

ZP2-B20ZJS6

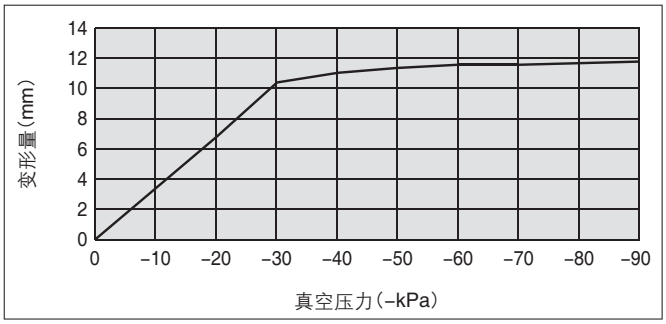

ZP2-B30ZJS

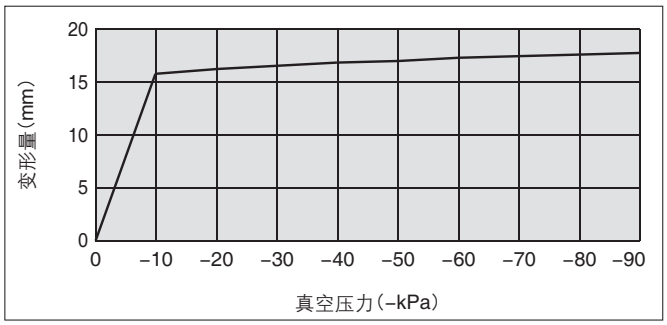

ZP2-B30ZJS6

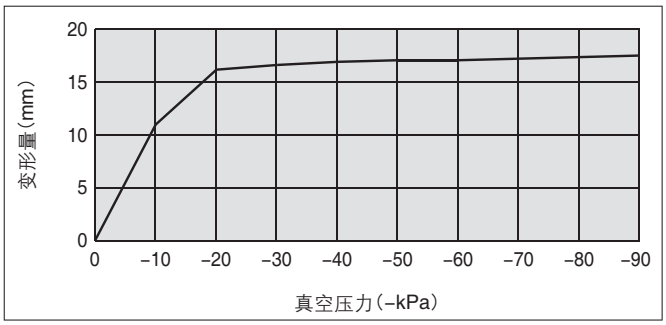

ZP2-40ZJS

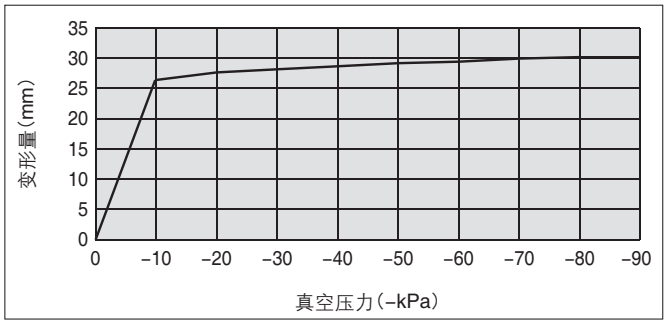

ZP2-46ZJS

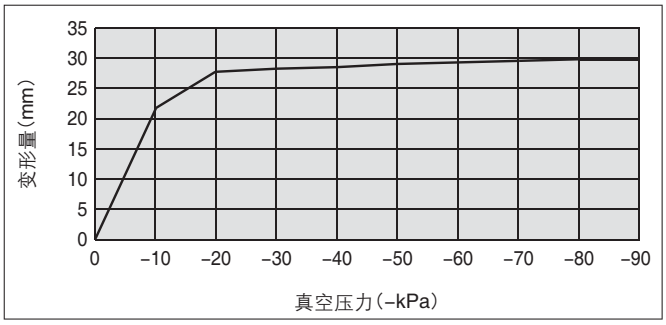

SMC(中国)有限公司

地址: 北京经济技术开发区兴盛街甲2号　　邮编: 100176
电话: 010-67885566　　传真: 010-67882335
http://www.smc.com.cn

SMC代理商

㊟ 本产品样本所涉及的产品，如发生任何变更，恕不另行通知。
© SMC(China)Co.,Ltd. All Rights Reserved

贩卖促进课制作